171505496/1

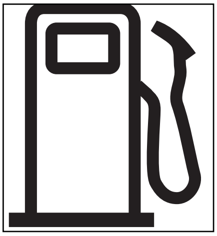

# Type: DML 504...
# DML 554...
# DM 504...
# DM 554...

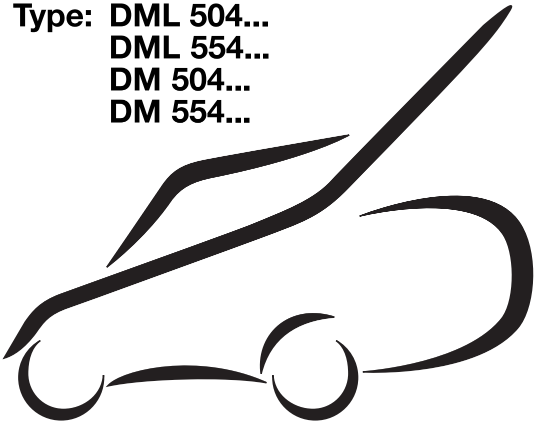

**IT** **Rasaerba con operatore a piedi** - MANUALE DI ISTRUZIONI

**FR** **Tondeuse à conducteur marchant** - MANUEL D'UTILISATION

**EN** **Pedestrian controlled lawnmower** - OPERATOR'S MANUAL

**DE** **Handgeführter Rasenmäher** - GEBRAUCHSANWEISUNG

**NL** **Lopend bediende grasmaaier** - GEBRUIKERSHANDLEIDING

**ES** **Cortadora de pasto con conductor de pie** - MANUAL DE INSTRUCCIONES

**PT** **Cortador de relva com operador a pé** - MANUAL DE INSTRUÇÕES

**EL** **Χλοοκοπτικό με όρθιο χειριστή** - ΟΔΗΓΙΕΣ ΧΡΗΣΗΣ

**TR** **Yaya kumandalı çim biçme makinesi** - KULLANIM KILAVUZU

**MK** **Тревокосачка со оператор на нозе** - УПАТСТВА ЗА УПОТРЕБА

**NO** **Gressklipper for gående fører** - INSTRUKSJONSBOK

**SV** **Gräsklippare med operatör till fots** - BRUKSANVISNING

**DA** **Plæneklipper til gående fører** - BRUGSANVISNING

**FI** **Seisaaltaan ajettava ruohonleikkuri** - KÄYTTÖOHJEET

**CS** **Sekačka se stojící obsluhou** - NÁVOD K POUŽITÍ

**PL** **Kosiarka z operatorem chodzącym** - INSTRUKCJE OBSŁUGI

**HU** **Lábbal szabályozható fűnyíró** - HASZNÁLATI UTASÍTÁS

**RU** **Газонокосилка с пешеходным управлением** - РУКОВОДСТВО С ИНСТРУКЦИЯМИ

**HR** **Kosilica sa vozačom koji hoda** - PRIRUCĽNIK ZA UPORABU

**SL** **Kosilnica za stoječega delavca** - PRIROČNIK ZA UPORABO

**BS** **Kosilica za travu na guranje** - UPUTSTVO ZA UPOTREBU

**SK** **Kosačka so stojacou obsluhou** - NÁVOD NA POUŽITIE

**RO** **Mașină de tuns iarba cu conducător pedestru** - MANUAL DE INSTRUCȚIUNI

**LT** **Žoliapjovė su stovinčiu operatoriumi** - INSTRUKCIJŲ VADOVAS

**LV** **Stumjama zāliena pļaujmašīna** - OPERATORA ROKASGRĀMAT

**SR** **Kosilica sa vozačem na nogama** - PRIRUČNIK SA UPUTSTVIMA

**BG** **Косачка с изправен оператор** - УПЪТВАНЕ ЗА УПОТРЕБА

**ET** **Seisva juhiga muruniitja** - KASUTUSJUHEND

ДЛ02


**GGP ITALY SPA**

Via del Lavoro, 6

**I-31033 Castelfranco Veneto (TV) ITALY**

GLOBAL GARDEN PRODUCTS

**IT** **IMPORTANTE: Leggere attentamente le prescrizioni contenute nel libretto del motore, prima di mettere in funzione il motore per la prima volta. ATTENZIONE! Controllare il livello dell'olio prima dell'avviamento.**

**FR** **IMPORTANT: Lire attentivement les consignes de sécurité contenues dans le livret du moteur avant de mettre en marche le moteur pour la première fois. ATTENTION ! Avant de mettre en marche, contrôler le niveau de l'huile.**

**EN** **IMPORTANT: Before starting the motor for the first time, carefully read the instructions as set out in the engine handbook. CAUTION! Check oil level before starting.**

**DE** **WICHTIG: Ehe der Motor zum ersten Mal in Betrieb gesetzt wird, sind die im Handbuch des Motors enthaltenen Anweisungen aufmerksam zu lesen. ACHTUNG! Vor der Inbetriebsetzung den Stand des Öls prüfen.**

**NL** **BELANGRIJK: De aanwijzingen die in het motorinstrucktieboekje vermeld worden aandachtig doorlezen vooraleerst u de motor voor de eerste maal in gebruik neemt. OPGELET! Controleer het oliepeil vooraleer de motor in te schakelen.**

**ES** **IMPORTANTE: Leer atentamente las prescripciones contenidas en el libro del motor antes de poner en funcionamiento el motor por primera vez. ¡ATENCIÓN! Controlar el nivel de aceite antes del arranque.**

**PT** **IMPORTANTE: E' conveniente ter muita atenção às instruções incluidas no livrete do motor, antes de accionar o motor pela primeira vez. ATENÇÃO! Controlar o nível do óleo antes da partida.**

**EL** **ΣΗΜΑΝΤΙΚΟ: Διαβάστε προσκτικά τις οδηγίες που αναφέρονται στο εγχειρίδιο του κινητήρα, πριν θέσετε τον κινητήρα για πρώτη φορά σε λειτουργία. ΠΡΟΣΟΧΗ! Ελέγξτε τη στάθμη του λαδιού πριν την εκκίνηση.**

**TR** **ÖNEMLİ: Motoru ilk defa çalıştırmadan önce, motor kılavuzunda kapsanılan talimatları dikkatle okuyun. DİKKAT! Çalıştırmadan önce yağ seviyesi kontrol edilmelidir.**

**MK** **ВАЖНО: Внимателно прочитајте ги дадените наводи во ова упатство за моторот пред да го ставите во функција за првпат. ВНИМАНИЕ! Проверете го нивото на масло пред вклучување.**

**NO** **VIKTIG: Les nøye instruksjonene i motorhåndboken før motoren startes for første gang. ADVARSEL! Sjekk oljenivået før du starter klipperen.**

**SV** **VIKTIGT: Läs uppmärksamt instruktionerna i motorns handbok, innan motorns sätts igång för första gången. VARNING! Innan start så kontrollera oljenivån.**

**DA** **VIKTIGT: Før motoren tages i brug for første gang, bør den medfølgende vejledning læses omhyggeligt. ADVARSEL! Tjek olieniveauet før start.**

**FI** **TÄRKEÄÄ: Lue tarkasti moottorin käyttöohjekirjan säännöt ennen kuin käynnistät moottorin ensimmäisen kerran. VAROITUS! Tarkista öljyn pinnan taso ennen koneen käynnistämistä.**

**CS** **DŮLEŽITÉ: Předtím, než poprvé nastartujete motor, pročtěte si pečlivě návod k obsluze motoru. UPOZORNĚNÍ! Zkontrolujte úroveň oleje před uvedením sekačky do chodu.**

**PL** **WAŻNE: Przed uruchomieniem silnika po raz pierwszy uważnie zapoznać się z instrukcją obsługi silnika. OSTRZEŻENIE! Sprawdzić poziom oleju przed uruchomieniem.**

**HU** **FONTOS: Olvassa el figyelmesen a motor használati utasításában feltüntetett előírásokat mielőtt a motort először elindítaná. FIGYELEM! Ellenőrizze az olaj szintjét az elindítást megelőzően.**

**RU** ВАЖНО: Внимательно прочесть рекомендации в инструкциях на двигатель до того, как в первый раз его запустить. ВНИМАНИЕ! Перед запуском проверьте уровень масла.

**HR** **VAŽNO: Prije prvog paljenja motora, pažljivo pročitati pravila sadržana u knjižici s uputama za uporabu. OPREZ! Provjeriti razinu ulja prije paljenja motora.**

**SL** **POMEMBNO: Preden prvič vžgete motor, pazljivo preberite navodila, ki jih vsebuje knjižica motorja. POZOR! Pred zagonom preverite nivo olja.**

**BS** **VAŽNO: Pažljivo pročitati uputsva koja se nalaze u knjižici motora, prije nego prvi put startate motor. PAŽNJA! Prekontrolisati nivo ulja prije startanja.**

**SK** **DÔLEŽITÁ INFORMÁCIA: Pred prvým použitím motora si pozorne prečítajte pokyny uvedené v návode na použitie motora. UPOZORNENIE! Pred prvým naštartovaním motora skontrolujte hladinu oleja.**

**RO** **IMPORTANT: Citiți cu atenție instrucțiunile din manualul motorului, înainte de prima punere în funcțiune a motorului. ATENȚIE! Controlați nivelului de ulei înainte de a porni mașina.**

**LT** **SVARBU: Prieš paleisdami variklį veikti pirmą kartą, atidžiai perskaitykite variklio knygelės nurodymus. DĖMESIO! Prieš jungiant patikrinkite alyvos lygį.**

**LV** **SVARĪGI: Uzmanīgi izlasiet norādījumus grāmatiņā par motoru, un tikai pēc tam pirmo reizi iedarbiniet motoru. UZMANĪBU! Pārbaudiet eļļas līmeni pirms iedarbiniet motoru.**

**SR** **VAŽNO: Pažljivo pročitati naredbe koje su sadržane u knjižici motora pre nego što se prvi put uključi motor. PAŽNJA! Proveriti nivo ulja pre stavljanja u pogon.**

**BG** ВАЖНО: Прочетете внимателно предписанията, съдържащи се в инструкциите на мотора, преди да го включите за първи път. ВНИМАНИЕ! Проверете нивото на маслото преди включване.

**ET** **OLULINE: Enne mootori esmakordset käivitamist, lugege tähelepanelikult läbi selles raamatus olevad juhised. ETTEVAATUST! Enne käivitamist kontrollida õlitaset.**

IT ITALIANO - **Istruzioni Originali** .................... 6 - 18

FR FRANÇAIS - Traduction de la notice originale (Istruzioni Originali) .................... 6 - 21

EN ENGLISH - Translation of the original instructions (Istruzioni Originali) .................... 6 - 24

DE DEUTSCH - Übersetzung der Originalbetriebsanleitung (Istruzioni Originali) .................... 7 - 27

NL NEDERLANDS - Vertaling van de oorspronkelijke gebruiksaanwijzing (Istruzioni Originali) .................... 7 - 30

ES ESPAÑOL - Traducción del Manual Original (Istruzioni Originali) .................... 8 - 33

PT PORTUGUÊS - Tradução do manual original (Istruzioni Originali) .................... 8 - 36

EL ΕΛΛΗΝΙΚΑ - Μετάφραση του πρωτοτύπου των οδηγιών χρήσης (Istruzioni Originali) .................... 8 - 39

TR TÜRKÇE - Orijinal Talimatların Tercümesi (Istruzioni Originali) .................... 9 - 42

MK МАКЕДОНСКИ -Превод на оригиналните упатства (Istruzioni Originali) .................... 9 - 45

NO NORSK - Oversettelse av orginal bruksanvisning (Istruzioni Originali) .................... 10 - 48

SV SVENSKA - Översättning av bruksanvisning i original (Istruzioni Originali) .................... 10 - 51

DA DANSK - Oversættelse af den originale brugsanvisning (Istruzioni Originali) .................... 10 - 54

FI SUOMI - Alkuperäisten ohjeiden käännös (Istruzioni Originali) .................... 11 - 57

CS ČESKY - Překlad původního návodu k používání (Istruzioni Originali) .................... 11 - 60

PL POLSKI - Tłumaczenie instrukcji oryginalnej (Istruzioni Originali) .................... 12 - 63

HU MAGYAR - Eredeti használati utasítás fordítása (Istruzioni Originali) .................... 12 - 66

RU РУССКИЙ - Перевод оригинальных инструкций (Istruzioni Originali) .................... 13 - 69

HR HRVATSKI - Prijevod originalnih uputa (Istruzioni Originali) .................... 13 - 72

SL SLOVENŠČINA - Prevod izvirnih navodil (Istruzioni Originali) .................... 13 - 75

BS BOSANSKI - Prijevod originalnih uputa (Istruzioni Originali) .................... 14 - 78

SK SLOVENSKY - Preklad pôvodného návodu na použitie (Istruzioni Originali) .................... 14 - 81

RO ROMÂN - Traducerea manualului fabricantului (Istruzioni Originali) .................... 14 - 84

LT LIETUVIŠKAI - Originalių instrukcijų vertimas (Istruzioni Originali) .................... 15 - 87

LV LATVIEŠU - Instrukciju tulkojums no oriģinālvalodas (Istruzioni Originali) .................... 15 - 90

SR SRPSKI - Prevod originalnih uputstva (Istruzioni Originali) .................... 16 - 93

BG БЪЛГАРСКИ - Инструкция за експлоатация (Istruzioni Originali) .................... 16 - 96

ET EESTI - Algupärase kasutusjuhendi tõlge (Istruzioni Originali) .................... 17 - 99

**1.1a** I

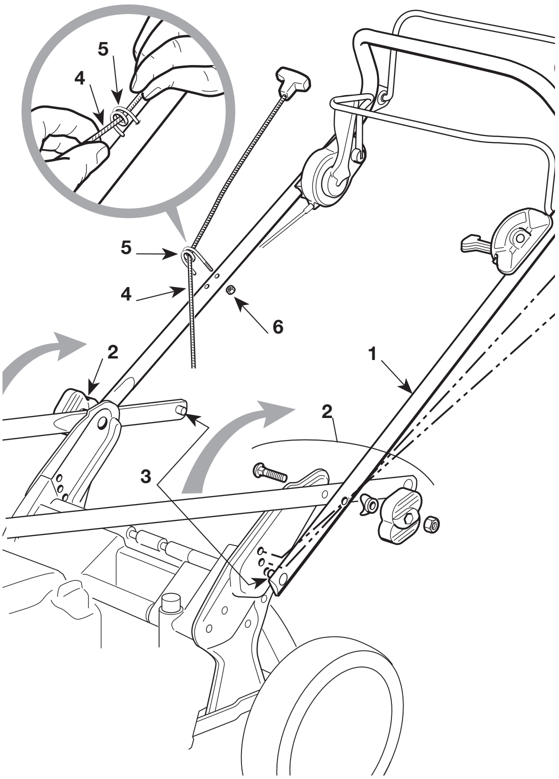


**1.1b** II

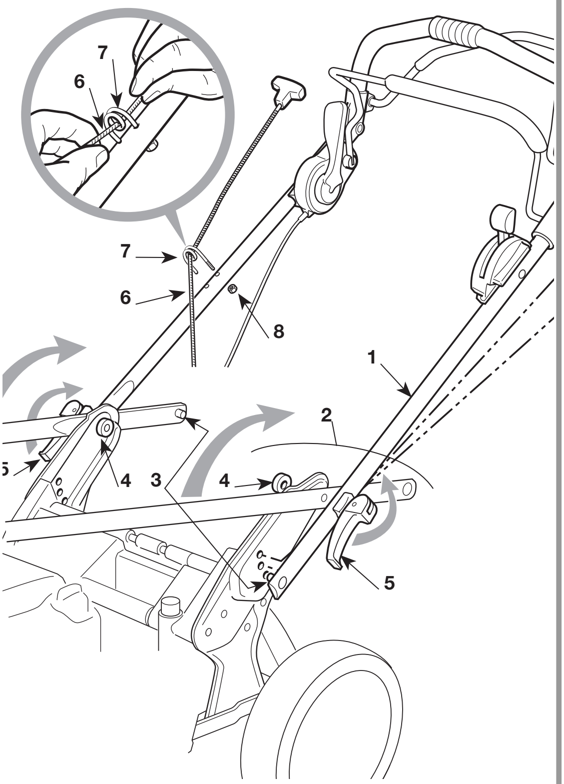


**1.2**

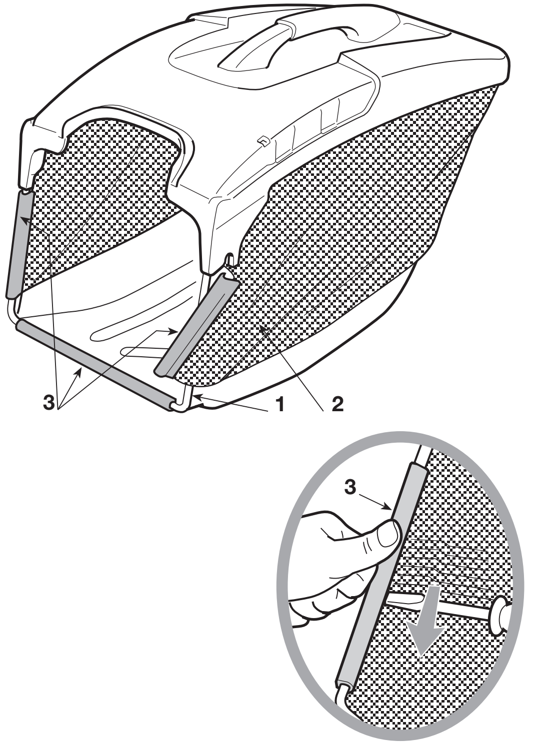


**1.3**

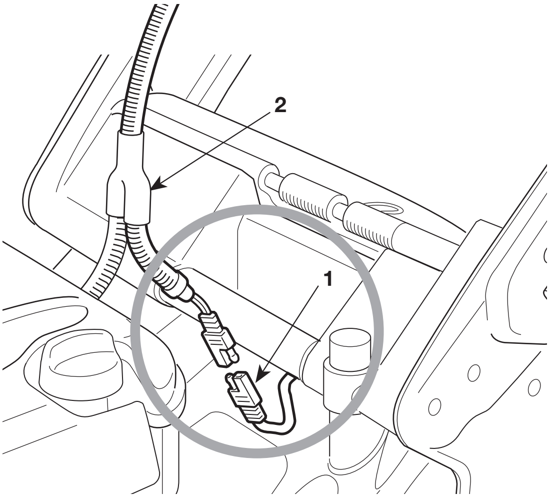

2.1

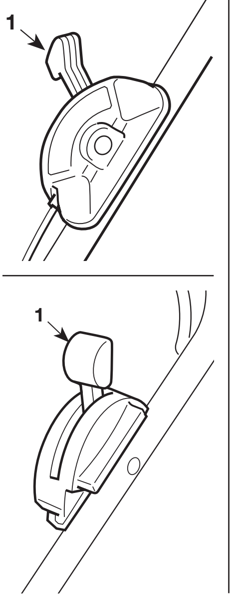


2.2

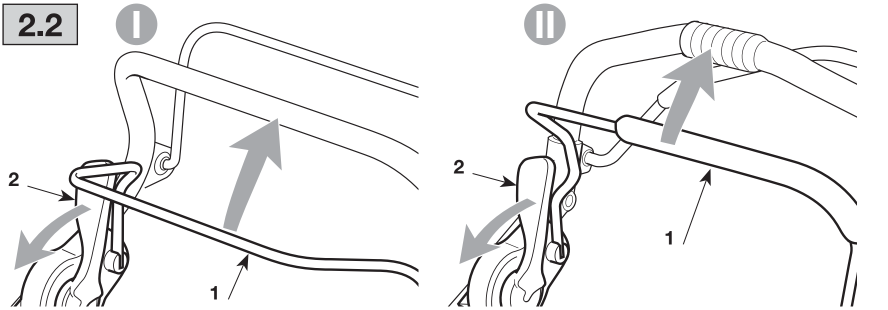


2.3

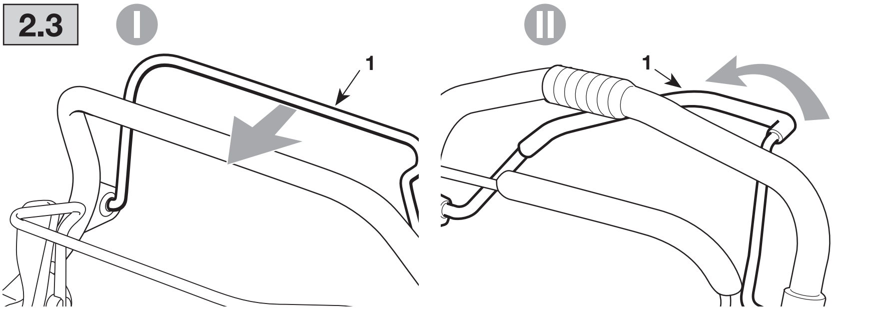


2.4

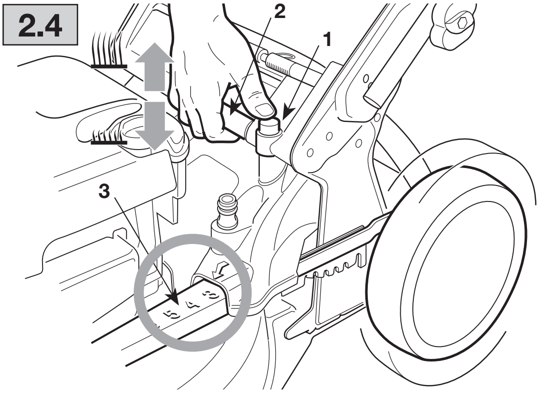


2.5

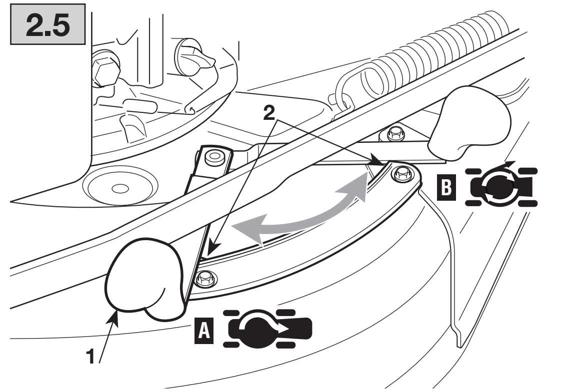


3.1a

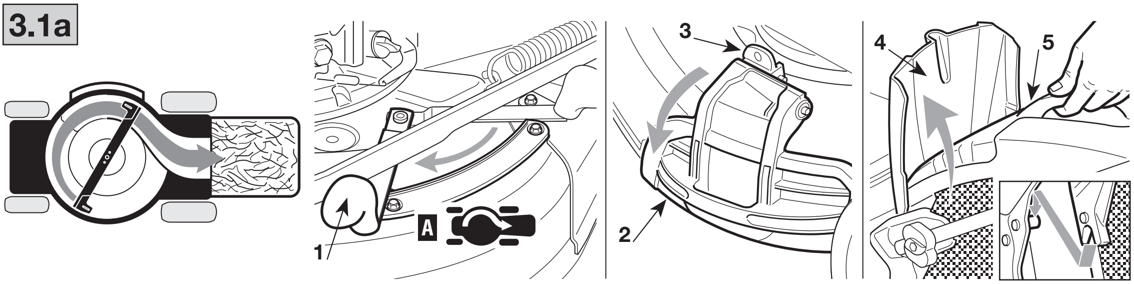


3.1b

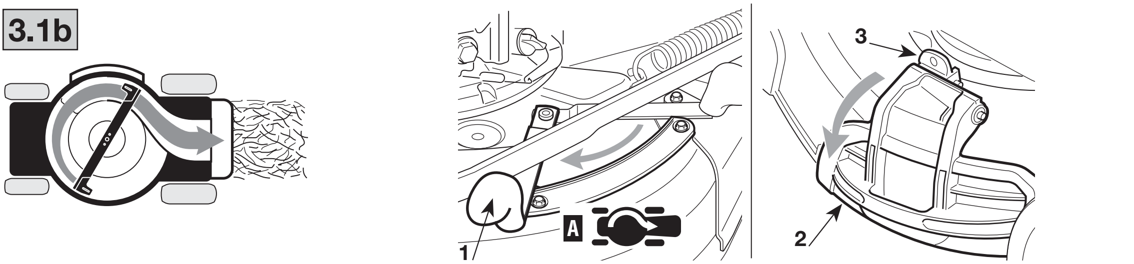

**3.1c**

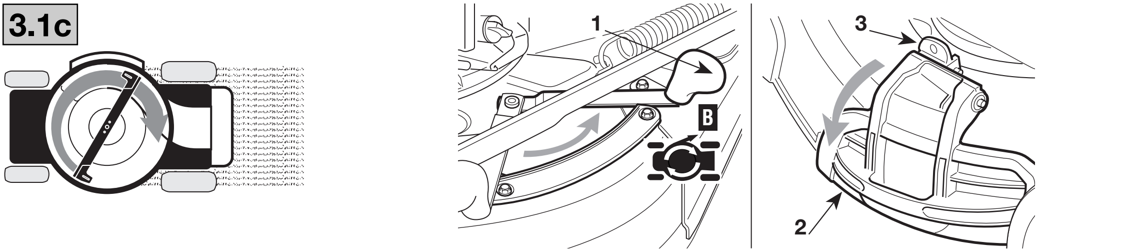


**3.1d**

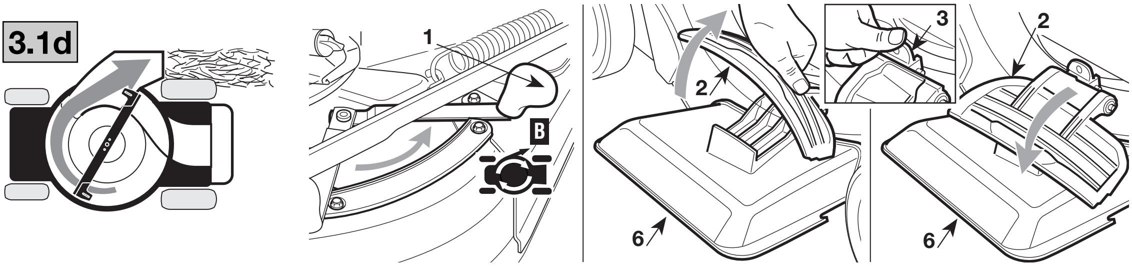


**3.1e**

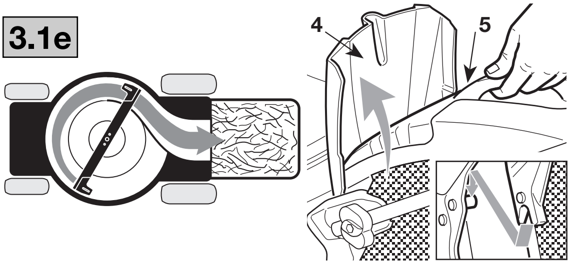


**3.1f**

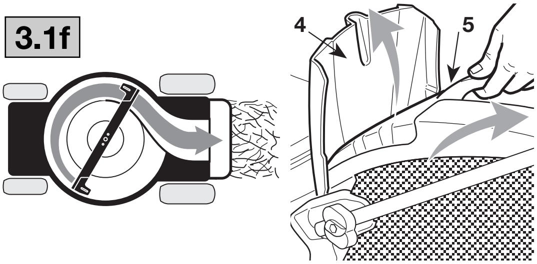


**3.1g**

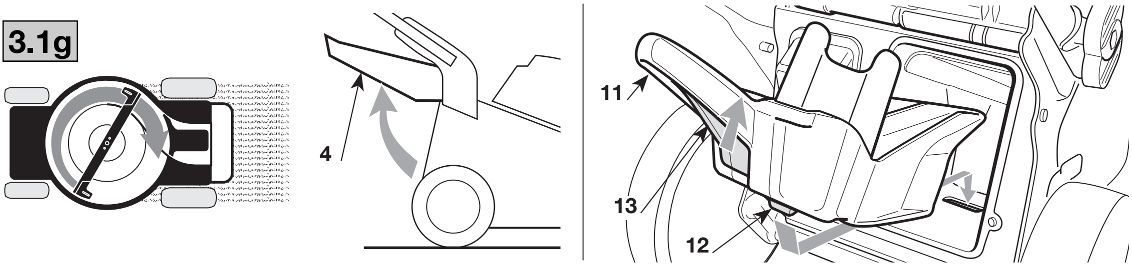


**3.2**

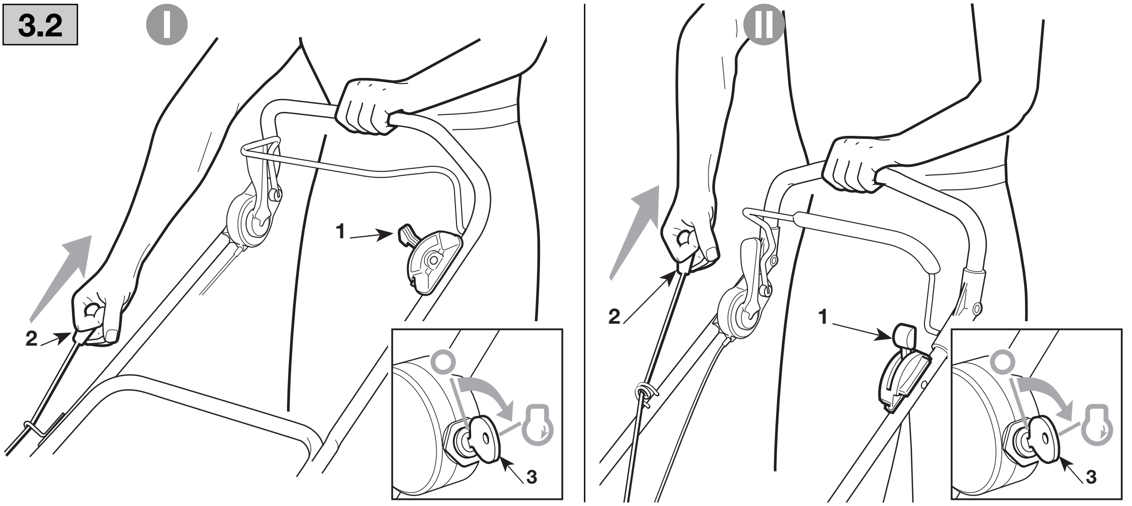

3.3

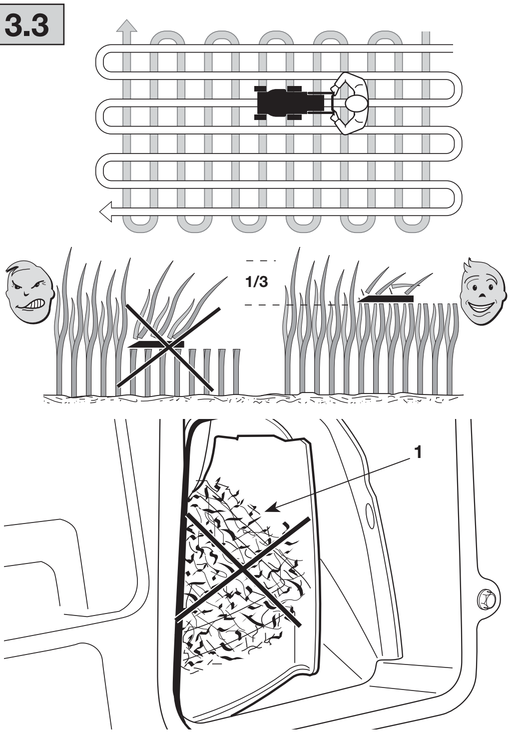


3.4

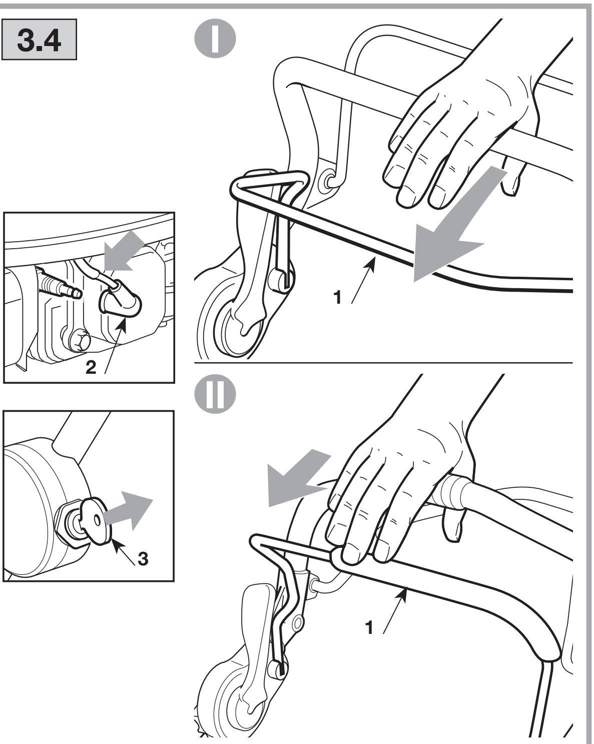


4.1

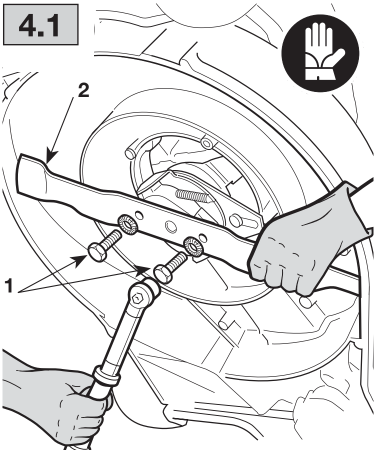


4.2

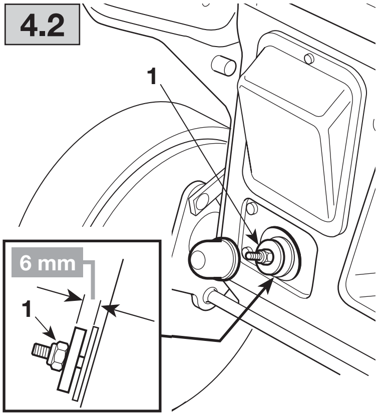


4.3

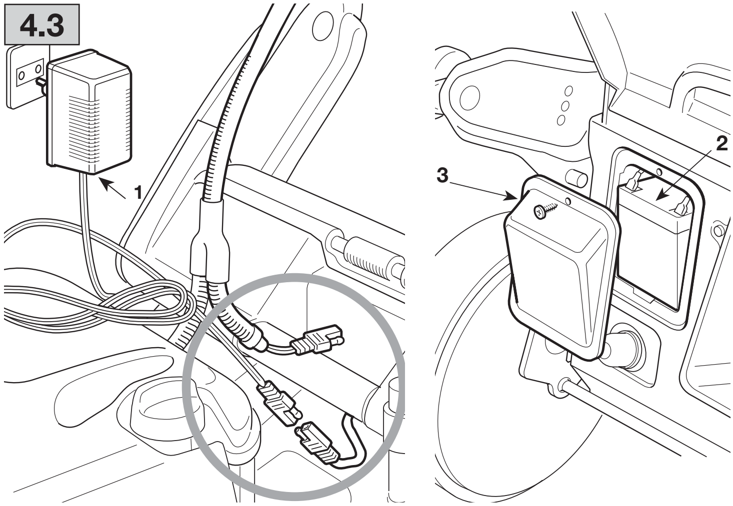


4.4

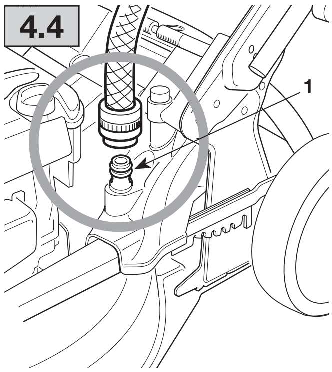


6.1

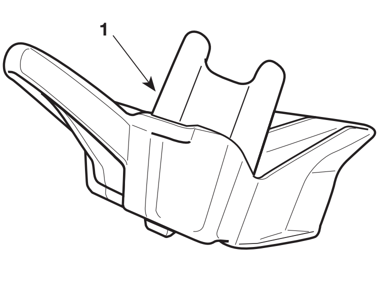

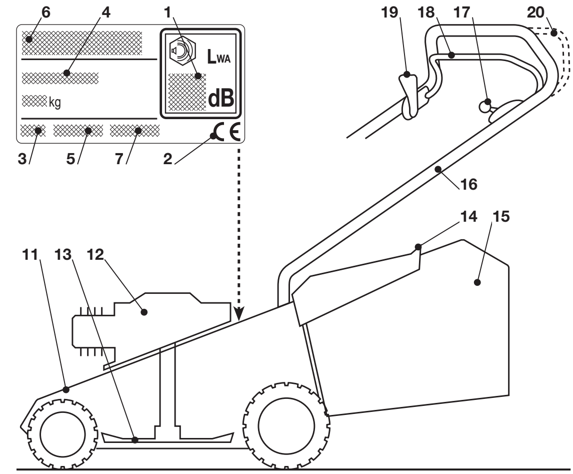


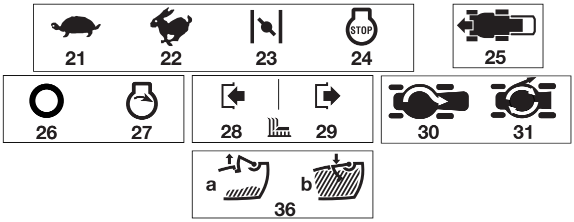

**IT**

**ETICHETTA DI IDENTIFICAZIONE E COMPONENTI DELLA MACCHINA**

1. Livello potenza acustica secondo la direttiva 2000/14/CE
2. Marchio di conformità secondo la direttiva 98/37/CEE (2006/42/CE dal 29/12/2009)
3. Anno di fabbricazione
4. Tipo di rasaerba
5. Numero di matricola
6. Nome e indirizzo del Costruttore
7. Codice Articolo

Immediatamente dopo l'acquisto della macchina, trascrivere i numeri di identificazione (3 - 5 - 6) negli appositi spazi sull'ultima pagina del manuale.

**11.** Chassis **12.** Motore **13.** Coltello (Lama) **14.** Parasassi **15.** Sacco di raccolta **16.** Manico **17.** Comando acceleratore **18.** Leva di consenso innesto lama **19.** Leva innesto lama **20.** Leva innesto trazione

**DESCRIZIONE DEI SIMBOLI RIPORTATI SUI COMANDI (dove previsti)**

**21.** Lento **22.** Veloce **23.** Starter **24.** Arresto motore
**25.** Trazione inserita
**26.** Riposo **27.** Avviamento motore
**28.** Lama innestata **29.** Lama disinnestata
**30.** Scarico posteriore **31.** "Mulching" o scarico laterale
**36.** Segnalatore contenuto sacco: alzato (**a**) = vuoto / abbassato (**b**) = pieno

**PRESCRIZIONI DI SICUREZZA** - Il vostro rasaerba deve essere utilizzato con prudenza. A tale scopo, sulla macchina sono stati posti dei pittogrammi, destinati a ricordarvi le principali precauzioni d'uso. Il loro significato è spiegato qui di seguito. Vi raccomandiamo inoltre di leggere attentamente le norme di sicurezza riportate nell'apposito capitolo del presente libretto.

41. **Attenzione:** Leggere il libretto di istruzioni prima di usare la macchina.
42. **Rischio di espulsione.** Tenere le persone al di fuori dell'area di lavoro, durante l'uso.
43. **Attenzione:** Scollegare il cappuccio della candela e leggere le istruzioni prima di effettuare qualsiasi operazione di manutenzione o riparazione.
44. **Rischio di tagli.** Lame in movimento. Non introdurre mani o piedi all'interno dell'alloggiamento lama.

**Valori massimi di rumorosità e vibrazioni**

| **Per Modello** ........................................ | **504** | **554** |
|---|---|---|
| Livello di pressione acustica orecchio operatore (in base alla norma 81/1051/CEE) .......................... db(A) | 78,6 | 82,9 |
| - Incertezza di misura (2006/42/CE - EN 27574) ..... db(A) | 0,4 | 1,5 |
| Livello di potenza acustica misurato (in base alla direttiva 2000/14/CE, 2005/88/CE).......................... db(A) | 93,1 | 96,5 |
| - Incertezza di misura (2006/42/CE - EN 27574)...... db(A) | 0,7 | 0,3 |
| Livello di potenza acustica garantito (in base alla direttiva 2000/14/CE, 2005/88/CE).......................... db(A) | 96 | 98 |
| Livello di vibrazioni (in base alla norma EN 1033) .... m/s² | 3,42 | 9,5 |
| - Incertezza di misura (2006/42/CE - EN 12096) ...... m/s² | 0,1 | 0,4 |

**FR**

**ETIQUETTE D'IDENTIFICATION ET COMPOSANTS DE LA MACHINE**

1. Niveau de puissance acoustique selon la directive 2000/14/CE
2. Marquage de conformité selon la directive 98/37/CEE (2006/42/CE du 29/12/2009)
3. Année de fabrication
4. Type de tondeuse
5. Numéro de série
6. Nom et adresse du Fabricant
7. Code Article

Tout de suite après l'achat de la machine, transcrire les numéros d'identification (3 - 5 - 6) dans les espaces prévus, sur la dernière page du manuel.

**11.** Châssis **12.** Moteur **13.** Couteau (Lame) **14.** Pare-pierres **15.** Bac de ramassage **16.** Guidon **17.** Commande d'accélérateur **18.** Levier d'activation d'embrayage de la lame **19.** Levier d'embrayage de la lame **20.** Levier d'embrayage traction

**DESCRIPTION DES SYMBOLES QUI APPARAISSENT SUR LES COMMANDES (là où c'est prévu)**

**21.** Lent **22.** Rapide **23.** Starter **24.** Arrêt du moteur
**25.** Traction insérée
**26.** Repos **27.** Démarrage du moteur
**28.** Lame enclenchée **29.** Lame déclenchée
**30.** Ejection postérieure **31.** "Mulching" ou éjection latérale
**36.** Indicateur de remplissage du bac: relevé (**a**) = vide / abaissé (**b**) = plein

**PRESCRIPTIONS DE SÉCURITÉ** - Votre tondeuse doit être utilisée avec prudence. Dans ce but, des pictogrammes destinés à vous rappeler les principales précautions d'utilisation ont été placés sur la machine. La signification des étiquettes est reportée ci-dessous. Nous vous recommandons également de lire attentivement les consignes de sécurité données au chapitre prévu du présent manuel.

41. **Attention:** Lire le manuel d'instructions avant d'utiliser la machine.
42. **Risque d'éjection.** Pendant l'utilisation, maintenez les personnes à l'extérieur de votre zone de travail.
43. **Attention:** Enlever le capuchon de la bougie et lire les instructions avant toute opération d'entretien ou de réparation.
44. **Risque de coupure.** Lames tournantes. Ne pas introduire les mains et les pieds dans l'enceinte de lame.

**Valeurs maximales de bruit et de vibrations**

| **Pour le modèle** ........................................ | **504** | **554** |
|---|---|---|
| Niveau de pression acoustique à l'oreille de l'opérateur (en référence à la norme 81/1051/CEE)........................ db(A) | 78,6 | 82,9 |
| - Incertitude de la mesure (2006/42/CE - EN 27574) ... db(A) | 0,4 | 1,5 |
| Niveau de puissance acoustique mesuré (en référence à la directive 2000/14/CE, 2005/88/CE)......... db(A) | 93,1 | 96,5 |
| - Incertitude de la mesure (2006/42/CE - EN 27574)......db(A) | 0,7 | 0,3 |
| Niveau de puissance acoustique garanti (en référence à la directive 2000/14/CE, 2005/88/CE)......... db(A) | 96 | 98 |
| Niveau de vibrations (en référence à la norme EN 1033) m/s² | 3,42 | 9,5 |
| - Incertitude de la mesure (2006/42/CE - EN 12096) ..... m/s² | 0,1 | 0,4 |

**EN**

**IDENTIFICATION LABEL AND MACHINE COMPONENTS**

1. Acoustic power level according to directive 2000/14/EC
2. Conformity mark according to directive 98/37/EEC (2006/42/EC from 29/12/2009)
3. Year of manufacture
4. Type of lawnmower
5. Serial number
6. Name and address of Manufacturer
7. Article Code

As soon as you have purchased the machine, do not forget to write the identification numbers (3 - 5 - 6) in the spaces on the last page of the manual.

**11.** Chassis **12.** Engine **13.** Blade **14.** Stone-guard **15.** Grass-catcher
**16.** Handle **17.** Throttle trigger **18.** Blade engagement consent lever
**19.** Blade engagement lever **20.** Drive engagement lever

**DESCRIPTION OF SYMBOLS ON CONTROLS (where applicable)**

**21.** Slow **22.** Fast **23.** Choke **24.** Engine stop
**25.** Drive on
**26.** Idle **27.** Engine ignition
**28.** Blade engaged **29.** Blade disengaged
**30.** Rear discharge **31.** "Mulching" or side discharge
**36.** Grass-catcher contents indicator: lifted (**a**) = empty / lowered (**b**) = full

**SAFETY REQUIREMENTS** - Your lawnmower should be used with due care and attention. Symbols have therefore been placed on various parts of the machine to remind you of the main precautions to be taken. Their meaning is explained below. You are also asked to carefully read the safety regulations in the applicable chapter of this handbook.

41. **Warning:** Read the instruction manual before using the machine.
42. **Beware of thrown objects.** Keep other people at a safe distance whilst working.
43. **Warning:** Disconnect the spark plug cap and read the instructions before carrying out any maintenance or repairs.
44. **Danger of cutting yourself.** Moving blades. Do not put hands or feet near or under the opening of the cutting plate.

**Maximum noise and vibration levels**

| For model ........................................................................ | | 504 | 554 |
|---|---|---|---|
| Operator ear noise pressure level (according to regulation 81/1051/EEC) ................................................ | db(A) | 78,6 | 82,9 |
| - Measurement uncertainty (2006/42/EC - EN 27574) . | db(A) | 0,4 | 1,5 |
| Measured acoustic output level (according to directive 2000/14/EC, 2005/88/EC)................................ | db(A) | 93,1 | 96,5 |
| - Measurement uncertainty (2006/42/EC - EN 27574)... | db(A) | 0,7 | 0,3 |
| Guaranteed acoustic output level (according to directive 2000/14/EC, 2005/88/EC)................................ | db(A) | 96 | 98 |
| Vibration level (according to the standard EN 1033) ...... | $m/s^2$ | 3,42 | 9,5 |
| - Measurement uncertainty (2006/42/EC - EN 12096) .. | $m/s^2$ | 0,1 | 0,4 |

**DE**

**KENNUNGSSCHILD UND MASCHINENBAUTEILE**

1. Schalleistungspegel gemäß Richtlinie 2000/14/EG
2. Konformitätszeichen (CE) nach der Richtlinie 98/37/EWG (2006/42/EG ab 29/12/2009)
3. Herstellungsjahr
4. Typ des Rasenmähers
5. Seriennummer
6. Name und Anschrift des Herstellers
7. Artikelnummer

Tragen Sie sofort nach dem Kauf der Maschine die Kennnummern (3 - 5 - 6) in die entsprechenden Felder auf der letzten Seite des Handbuchs ein.

**11.** Chassis **12.** Motor **13.** Messer **14.** Prallblech **15.** Auffangsack
**16.** Handgriff **17.** Gasbetätigung **18.** Freigabehebel Messer einschalten
**19.** Messereinschalthebel **20.** Hebel Einkuppeln Antrieb

**BESCHREIBUNG DER SYMBOLE AN DEN BEDIENELEMENTEN (wo vorgesehen)**

**21.** Langsam **22.** Schnell **23.** Choke **24.** Motor Stillstand
**25.** Antrieb eingeschaltet
**26.** Pause **27.** Motor starten
**28.** Messer eingeschaltet **29.** Messer ausgeschaltet
**30.** Hinterer Auswurf **31.** "Mulching" oder seitlicher Auswurf
**36.** Anzeiger Sackinhalt: angehoben (a) = leer / abgesenkt (b) = voll

**SICHERHEITSVORSCHRIFTEN** - Bitte seien Sie bei der Benutzung Ihres Rasenmähers vorsichtig. Hierfür wurden an der Maschine Piktogramme angebracht, die Sie an die wichtigsten Vorsichtsmaßnahmen für die Verwendung erinnern sollen. Die Bedeutung der Symbole wird im folgenden erklärt. Lesen Sie außerdem aufmerksam die Sicherheitsvorschriften durch, die im entsprechenden Kapitel des vorliegenden Handbuchs aufgeführt sind.

41. **Achtung:** Vor dem Gebrauch der Maschine die Bedienungsanleitung lesen.
42. **Auswurfgefahr.** Personen während des Betriebs vom Arbeitsbereich fernhalten.
43. **Achtung:** Stecken Sie den Zündkerzenstecker ab und lesen Sie vor allen Wartungs- oder Reparaturarbeiten die Anweisungen durch.
44. **Schnittgefahr.** Messer in Bewegung. Bringen Sie nie Hände oder Füße in die Öffnung unter dem Mähwerk.

**Maximale Geräusch- und Vibrationswerte**

| Für Modell ........................................................................ | | 504 | 554 |
|---|---|---|---|
| Gewichteter Schalldruck am Ohr des Bedieners (gemäß der Norm 81/1051/EWG) ............................ | db(A) | 78,6 | 82,9 |
| - Messungenauigkeit (2006/42/EG - EN 27574) ...... | db(A) | 0,4 | 1,5 |
| Gemessener Schallleistungspegel (gemäß Richtlinie 2000/14/EG, 2005/88/EG)........................ | db(A) | 93,1 | 96,5 |
| - Messungenauigkeit (2006/42/EG - EN 27574)....... | db(A) | 0,7 | 0,3 |
| Garantierter Schallleistungspegel (gemäß Richtlinie 2000/14/EG, 2005/88/EG)........................................ | db(A) | 96 | 98 |
| Gewichteter Vibrationspegel (gemäß der Norm EN 1033) . | $m/s^2$ | 3,42 | 9,5 |
| - Messungenauigkeit (2006/42/EG - EN 12096) ...... | $m/s^2$ | 0,1 | 0,4 |

**NL**

**IDENTIFICATIELABEL EN ONDERDELEN VAN DE MACHINE**

1. Niveau van de geluidssterkte volgens richtlijn 2000/14/EG
2. EG-merkteken volgens richtlijn 98/37/EEG (2006/42/CE vanaf 29/12/2009)
3. Bouwjaar
4. Type grasmaaier
5. Serienummer
6. Naam en adres van de fabrikant
7. Artikelcode

Onmiddellijk na de aankoop van de machine, worden de identificatienummers (3 – 5 – 6) in de hiertoe bestemde ruimten op de laatste pagina van de handleiding genoteerd.

**11.** Chasis **12.** Motor **13.** Mes **14.** Steenbeschermkap **15.** Opvangzak **16.** Steel **17.** Versnellingsknop **18.** Toestemmingshendel voor het inschakelen van het mes **19.** Bedieningshendel voor het inschakelen van het mes **20.** Bedieningshendel aandrijving

**BESCHRIJVING VAN DE SYMBOLEN OP DE KNOPPEN (indien aanwezig)**

**21.** Traag **22.** Snel **23.** Starter **24.** Stop motor
**25.** Aandrijving ingeschakeld
**26.** Rust **27.** Motor starten
**28.** Mes ingeschakeld **29.** Mes uitgeschakeld
**30.** Aflaat achteraan **31.** "Mulching" of zijdelingse aflaat
**36.** Signaalinrichting inhoud zak: omhoog (a) = leeg / omlaag (b) = vol

**VEILIGHEIDSVOORSCHRIFTEN** - Uw grasmaaier moet voorzichtig gebruikt worden. Daarom zijn er op de machine pictogrammen op aangebracht die u aan de belangrijkste veiligheidsvoorschriften herinneren. Hun betekenis is hieronder weergegeven. Verder wordt u aanbevolen de veiligheidsvoorschriften in het speciale hoofdstuk daarover in dit boekje zorgvuldig door te lezen.

41. **Let op:** Lees de handleiding alvorens de machine te gebruiken.
42. **Risico wegschietende voorwerpen.** Houd de personen buiten de werkzone tijdens het gebruik.
43. **Let op:** Maak de dop van de bougie los en lees de aanwijzingen vóór eender welke onderhoudswerkzaamheden of reparaties te verrichten.
44. **Gevaar voor snijwonden.** Mess

**Maximale waarden voor geluid en trillingen**

| Voor model ........................................................................ | | 504 | 554 |
|---|---|---|---|
| Geluidsdrukniveau aan het oor van de bediener (op basis van de norm 81/1051/EEG)....................... | db(A) | 78,6 | 82,9 |
| - Meetonzekerheid (2006/42/CE - EN 27574) ......... | db(A) | 0,4 | 1,5 |
| Gemeten geluidsniveau (volgens de richtlijn 2000/14/EG, 2005/88/EG)........................................ | db(A) | 93,1 | 96,5 |
| - Meetonzekerheid (2006/42/CE - EN 27574) ........ | db(A) | 0,7 | 0,3 |
| Gegarandeerd geluidsniveau (volgens de richtlijn 2000/14/EG, 2005/88/EG)........................................ | db(A) | 96 | 98 |
| Trillingsniveau (op basis van de norm EN 1033) ....... | $m/s^2$ | 3,42 | 9,5 |
| - Meetonzekerheid (2006/42/CE - EN 12096)............ | $m/s^2$ | 0,1 | 0,4 |

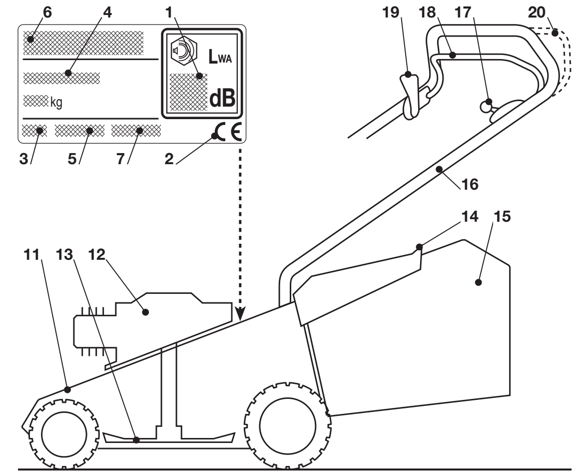


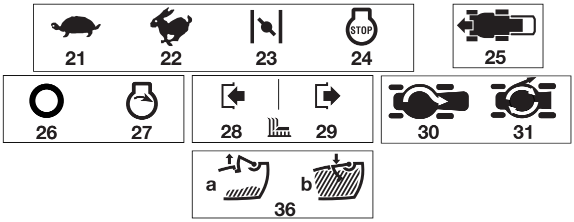

## ES

### ETIQUETA DE IDENTIFICACIÓN Y COMPONENTES DE LA MÁQUINA

1. Nivel de potencia acústica según la directiva 2000/14/CE
2. Marca de conformidad según la directiva 98/37/CEE (2006/42/CE de 29/12/2009)
3. Año de fabricación
4. Tipo de cortadora de pasto
5. Número de matrícula
6. Nombre y dirección del Fabricante
7. Código Artículo

Inmediatamente después de haber comprado la máquina, transcribir los números de identificación (3 - 5 - 6) en los espacios correspondientes, en la última página del manual.

**11.** Chasis **12.** Motor **13.** Cuchilla (Hoja) **14.** Pantalla de protección **15.** Bolsa de recolección **16.** Mango **17.** Mando acelerador **18.** Palanca de habilitación acoplamiento cuchilla **19.** Palanca acoplamiento cuchilla **20.** Palanca acoplamiento tracción

### DESCRIPCIÓN DE LOS SÍMBOLOS INDICADOS EN LOS MANDOS (donde estén previstos)

**21.** Lento **22.** Rápido **23.** Cebador **24.** Parada motor
**25.** Tracción acoplada
**26.** Reposo **27.** Arranque motor
**28.** Cuchilla acoplada **29.** Cuchilla desacoplada
**30.** Descarga posterior **31.** “Mulching” o descarga lateral
**36.** Indicador contenido bolsa: elevado (**a**) = vacío / bajado (**b**) = lleno

**PRESCRIPCIONES DE SEGURIDAD** - Su cortadora de pasto debe ser utilizada con prudencia. Para tal fin, en la máquina se han colocado pictogramas, destinados a recordar las precauciones de uso. El significado se explica a continuación. Además le recordamos que lea atentamente las normas de seguridad indicadas en el capítulo correspondiente del presente libro.

**41. Atención:** Leer el manual de instrucciones antes de utilizar la máquina.
**42. Riesgo de expulsión.** Mantener a las personas alejadas de la zona de trabajo durante el uso.
**43. Atención:** Desconectar el capuchón de la bujía y leer las instrucciones antes de efectuar cualquier operación de mantenimiento o reparación.
**44. Riesgo de cortes.** Cuchillas en movimiento. No introduzca manos o pies en la apertura del plato de corte.

**Valores máximos de ruido y vibraciones**

| **Para modelo** ..................................................................... | **504** | **554** |
|---|---|---|
| Nivel de presión acústica en el oído del operador (conforme a la norma 81/1051/CEE)............................ db(A) | 78,6 | 82,9 |
| - Incertidumbre de medida (2006/42/CE - EN 27574) . db(A) | 0,4 | 1,5 |
| Nivel de potencia acústica medido (conforme a la directiva 2000/14/CE, 2005/88/CE) ............................. db(A) | 93,1 | 96,5 |
| - Incertidumbre de medida (2006/42/CE - EN 27574).. db(A) | 0,7 | 0,3 |
| Nivel de potencia acústica garantizado (conforme a la directiva 2000/14/CE, 2005/88/CE)...... db(A) | 96 | 98 |
| Nivel de vibraciones (conforme a la norma EN 1033) ... m/s² | 3,42 | 9,5 |
| - Incertidumbre de medida (2006/42/CE - EN 12096) .. m/s² | 0,1 | 0,4 |

## PT

### ETIQUETA DE IDENTIFICAÇÃO E COMPONENTES DA MÁQUINA

1. Nível sonoro de acordo com a directiva 2001/14/CE
2. Marca de conformidade segundo a directiva 98/37/CEE (2006/42/CE a partir de 29/12/2009)
3. Ano de fabrico
4. Tipo de cortador de relva
5. Número de série
6. Nome e endereço do fabricante
7. Código do Artigo

Imediatamente depois da compra da máquina, copiar os números de identificação (3 - 5 - 6) nos espaços apropriados, na última página do manual.

**11.** Chassis **12.** Motor **13.** Faca (Lâmina) **14.** Chapa de protecção **15.** Saco de recolha **16.** Cabo **17.** Comando do acelerador
**18.** Alavanca de consenso de engate da lâmina **19.** Alavanca de engate da lâmina **20.** Alavanca de engate da tracção

### DESCRIÇÃO DOS SÍMBOLOS CONTIDOS NOS COMANDOS (onde previstos)

**21.** Lento **22.** Rápido **23.** Starter **24.** Paragem motor
**25.** Tracção introduzida
**26.** Repouso **27.** Arranque do motor
**28.** Lâmina engatada **29.** Lâmina desengatada
**30.** Descarga traseira **31.** “Mulching” ou descarga lateral
**36.** Sinalizador do conteúdo do saco: levantado (**a**) = vazio / abaixado (**b**) = cheio

**DISPOSIÇÕES DE SEGURANÇA** - O seu cortador de relva deve ser utilizado com prudência Para tal fim, na máquina foram colocados alguns pictogramas destinados a lembrar as principais precauções de uso. A seguir esclarecemos o significado dos símbolos. Lembramos também para ler com atenção as normas de segurança contidas no capítulo específico deste manual.

**41. Atenção:** Leia o folheto de instruções antes de utilizar a máquina.
**42. Risco de ejecção.** Durante o uso mantenha as pessoas fora da área de trabalho.
**43. Atenção:** Desconecte o capuz da vela e leia as instruções antes de efectuar qualquer operação de manutenção ou reparação.
**44. Risco de corte:** Lâminas em rotação. Nunca coloque as mãos ou os pés na abertura por baixo da unidade de corte.

**Valores máximos de ruído e vibrações**

| **Para modelo** ..................................................................... | **504** | **554** |
|---|---|---|
| Pressão acústica no ouvido do operador (em conformidade com a directiva 81/1051/CEE)........... db(A) | 78,6 | 82,9 |
| - Incerteza de medição (2006/42/CE - EN 27574) .. db(A) | 0,4 | 1,5 |
| Nível de potência acústica medido (conforme a directiva 2000/14/CE, 2005/88/CE)....................... db(A) | 93,1 | 96,5 |
| - Incerteza de medição (2006/42/CE - EN 27574) ... db(A) | 0,7 | 0,3 |
| Nível de potência acústica garantido (conforme a directiva 2000/14/CE, 2005/88/CE)....................... db(A) | 96 | 98 |
| Nível de vibrações (conforme a norma EN 1033) ..... m/s² | 3,42 | 9,5 |
| - Incerteza de medição (2006/42/CE - EN 12096) .... m/s² | 0,1 | 0,4 |

## EL

### ΕΤΙΚΕΤΑ ΠΡΟΣΔΙΟΡΙΣΜΟΥ ΚΑΙ ΕΞΑΡΤΗΜΑΤΩΝ ΤΟΥ ΜΗΧΑΝΗΜΑΤΟΣ

1. Στάθμη ακουστικής πίεσης σύμφωνα με την οδηγία 2000/14/CE

2. Σήμα συμμόρφωσης σύμφωνα με την οδηγία 98/37/ΕΟΚ (2006/42/CE της 29/12/2009)
3. Έτος κατασκευής
4. Τύπος χλοοκοπτικού
5. Αριθμός σειράς μηχανήματος
6. Όνομα και διεύθυνση του Κατασκευαστή
7. Κωδικός προϊόντος

Αμέσως μετά την αγορά του μηχανήματος, αντιγράψτε τους αριθμούς προσδιορισμού (3 - 5 - 6) στον ειδικό χώρο, στην τελευταία σελίδα του εγχειριδίου.

**11.** Σασί **12.** Κινητήρας **13.** Μαχαίρι (λεπίδα) **14.** Προστασία για πέτρες
**15.** Κάδος περισυλλογής **16.** Τιμόνι **17.** Μοχλός γκαζιού
**18.** Μοχλός ασφάλειας κομπλαρίσματος μαχαιριού
**19.** Μοχλός ξεκομπλαρίσματος μαχαιριού **20.** Μοχλός συμπλέκτη

**ΠΕΡΙΓΡΑΦΗ ΤΩΝ ΣΥΜΒΟΛΩΝ ΣΤΑ ΧΕΙΡΙΣΤΗΡΙΑ**
**(όπου υπάρχουν)**

**21.** Αργά **22.** Γρήγορα **23.** Τσοκ **24.** Σβήσιμο κινητήρα
**25.** Σύμπλεξη σασμάν
**26.** Ηρεμία **27.** Εκκίνηση κινητήρα
**28.** Μαχαίρι κομπλαρισμένο **29.** Μαχαίρι ξεκομπλαρισμένο
**30.** Αποβολή πίσω **31.** "Ψιλοτεμαχισμός" ή αποβολή στο πλάι
**36.** Σηματοδότης περιεχομένου σάκου: σε ανύψωση (**a**) = κενός / σε κάθοδο (**b**) = πλήρης

**ΚΑΝΟΝΕΣ ΑΣΦΑΛΕΙΑΣ** - Το χλοοκοπτικό πρέπει να χρησιμοποιείται με προσοχή. Γι' αυτό το σκοπό πάνω στο μηχάνημα υπάρχουν ιδεογράμματα που σας υπενθυμίζουν τα κυριότερα προφυλακτικά μέτρα κατά τη χρήση. Η σημασία τους εξηγείται παρακάτω. Συνιστάται επίσης να διαβάσετε με προσοχή τους κανονισμούς ασφαλείας που αναφέρονται στο ειδικό κεφάλαιο του παρόντος εγχειριδίου.

**41. Προσοχή:** Διαβάστε τις οδηγίες χρήσεως πριν χρησιμοποιήσετε το μηχάνημα.
**42. Κίνδυνος εκτόξευσης.** Κατά τη χρήση, κρατάτε τα άτομα μακριά από την περιοχή εργασίας.
**43. Προσοχή:** Αφαιρέστε την πίπα του μπουζί και διαβάστε τις οδηγίες πριν εκτελέσετε οποιαδήποτε συντήρηση ή επισκευή
**44. Κίνδυνος κοπής.** Μαχαίρι σε κίνηση. Μη βάζετε χέρια ή πόδια εντός του χώρου όπου βρίσκεται το μαχαίρι κοπής.

**Μέγιστες τιμές θορύβου και δονήσεων**

| **Για το μοντέλο** | | **504** | **554** |
|---|---|---|---|
| Στάθμη ακουστικής πίεσης στα αυτιά του χειριστή (σύμφωνα με το πρότυπο 81/1051/CEE) | db(A) | 78,6 | 82,9 |
| - Αβεβαιότητα μέτρησης (2006/42/CE - EN 27574) | db(A) | 0,4 | 1,5 |
| Στάθμη ακουστικής ισχύος μέτρησης (σύμφωνα με την οδηγία 2000/14/CE, 2005/88/CE) | db(A) | 93,1 | 96,5 |
| - Αβεβαιότητα μέτρησης (2006/42/CE - EN 27574) | db(A) | 0,7 | 0,3 |
| Στάθμη εγγυώμενης ηχητικής ισχύος (σύμφωνα με την οδηγία 2000/14/CE, 2005/88/CE) | db(A) | 96 | 98 |
| Στάθμη δονήσεων (σύμφωνα με το πρότυπο EN 1033) | m/s² | 3,42 | 9,5 |
| - Αβεβαιότητα μέτρησης (2006/42/CE - EN 12096) | m/s² | 0,1 | 0,4 |

## TR

**İDENTİFİKASYON ETİKETİ VE MAKİNE KOMPONENTLERİ**

1. 2000/14/AB direktifine göre akustik güç seviyesi
2. 98/37/AET direktifine göre uygunluk markası (29/12/2009 tarihinden itibaren 2006/42/EC)
3. İmalat yılı
4. Çim biçme makinesi tipi
5. Seri numarası
6. İmalatçının adı ve adresi
7. Ürün Kodu

Makineyi satın aldıktan hemen sonra, identifikasyon numaralarını (3 - 5 - 6) kılavuzun son sayfası üzerindeki özel hanelere kayıt edin

**11.** Şasi **12.** Motor **13.** Bıçak (Bıçak ağzı) **14.** Taş siperi
**15.** Toplama haznesi **16.** Şap **17.** Gaz kumandası
**18.** Bıçak kavrama onay levyesi **19.** Bıçak kavrama levyesi
**20.** Traksiyon kavrama kolu

**KUMANDA ÜZERİNDE BULUNAN SEMBOLLERİN TANIMLANMASI**
**(öngörülmüş iseler)**

**21.** Yavaş **22.** Hızlı **23.** Starter **24.** Motor stop
**25.** Traksiyon etkin
**26.** Sükunet **27.** Motor ateşleme
**28.** Bıçak etkin **29.** Bıçak devre dışı
**30.** Arka boşaltma **31.** "Mulching" veya yanal boşaltma
**36.** Hazne içeriği göstergesi: Yüksek (**1**) = Boş / Alçak (**2**) = Dolu

**GÜVENLİK TALİMATLARI** - Çim biçme makineniz tedbirli şekilde kullanılmalıdır. Bu amaç ile başlıca kullanım önlemlerini size hatırlatmaya yönelik resimli diyagramlar makine üzerine yerleştirilmiştir. Bunların anlamı burada aşağıda açıklanmaktadır. Ayrıca işbu kılavuzun özel bölümünde yer alan güvenlik kurallarını dikkatle okumanız tavsiye edilir.

**41. Dikkat:** Makineyi kullanmadan önce kullanım kılavuzunu okuyun.
**42. Fırlatma tehlikeleri.** Kullanım esnasında kişilerin çalışma alanına yaklaşmalarına izin vermeyin.
**43. Dikkat:** Herhangi bir bakım veya onarım işleminden önce, buji başlığını çıkarın ve talimatları okuyun.
**44. Kesim tehlikesi.** Bıçaklar hareket halinde. Bıçak yuvasının içine ellerinizi veya ayaklarınızı sokmayın.

**Maksimum gürültü ve titreşim değerleri**

| **Modeli için:** | | **504** | **554** |
|---|---|---|---|
| Operatör kulağı ses gücü seviyesi (81/1051/CEE standardı uyarınca) | db(A) | 78,6 | 82,9 |
| - Ölçü belirsizliği (2006/42/CE - EN 27574) | db(A) | 0,4 | 1,5 |
| Ölçülen ses gücü seviyesi (2000/14/CE, 2005/88/CE yönetmeliği uyarınca) | db(A) | 93,1 | 96,5 |
| - Ölçü belirsizliği (2006/42/CE - EN 27574) | db(A) | 0,7 | 0,3 |
| Garanti edilen ses gücü seviyesi (2000/14/CE, 2005/88/CE yönetmeliği uyarınca) | db(A) | 96 | 98 |
| Titreşim seviyesi (EN 1033 standardı uyarınca) | m/s² | 3,42 | 9,5 |
| - Ölçü belirsizliği (2006/42/CE - EN 12096) | m/s² | 0,1 | 0,4 |

## MK

**ЕТИКЕТА ЗА ИДЕНТИФИКАЦИЈА И КОМПОНЕНТИ НА МАШИНАТА**

1. Ниво на акустична моќ според Директивата 2000/14 на ЕУ
2. Ознака за усогласеност со Директивата 98/37 на ЕУ (2006/42/ЕУ од 29/12/2009)
3. Година на производство
4. Вид тревокосачка
5. Сериски број
6. Име и адреса на производителот
7. Код на производ

Веднаш по набавка на машината, запишете ги броевите за идентификација (3 – 5 – 6) во соодветното место на последната страница од ова упатство.

**11.** Куќиште **12.** Мотор **13.** Нож (сечиво) **14.** Браник
**15.** Вреќа за собирање **16.** Рачка **17.** Команда за забрзување
**18.** Рачка за истовремено вклучување на сечивото **19.** Рачка за вклучување на сечивото **20.** Рачка за вклучување на влечната сила

**ОПИС НА ДАДЕНИТЕ СИМБОЛИ НА КОМАНДИТЕ**
**(каде што е предвидено)**

**21.** Бавно **22.** Брзо **23.** Стартер
**24.** Гасење на моторот **25.** Вклучен погон
**26.** Мирување **27.** Палење на моторот
**28.** Вклучено сечиво **29.** Исклучено сечиво
**30.** Заден испуст **31.** "Дробење" или страничен испуст
**36.** Сигнализатор за полна вреќа: подигнато (**a**) = празна / спуштено (**b**) = полна

**БЕЗБЕДНОСНИ МЕРКИ** - со тревокосачката треба да се работи внимателно. За таа цел, на машината се поставени илустрации наменети да ве потсетуваат за главните безбедносни мерки при употреба. Нивното значење е објаснето подолу. Зато, препорачуваме внимателно да ги прочитате безбедносните регулативи кои се дадени во засебно поглавје на ова упатство.

**41. Внимание:** Внимателно прочитајте го упатството за употреба пред да ја користите машината.
**42. Ризик од исфрлување.** При користење со машината, оддалечете ги луѓето што е можно подалеку од местото на работа.
**43. Внимание:** Извадете го капачето на свеќичката и прочитајте го упатството пред да изведувате какви било дејства за одржување или поправка.
**44. Ризик од посекотини.** Сечива во движење. Никогаш не ставајте ги рацете или нозете во внатрешноста каде што се сместени сечивата.

**Максимални вредности за бучава и вибрации**

| **За модел** | | **504** | **554** |
|---|---|---|---|
| Нивото на акустичен притисок врз ушите на операторот (во однос на нормативот 81/1051/CEE) | db(A) | 78,6 | 82,9 |
| - Несигурност за мерење (2006/42/ЕУ - EN 27574) | db(A) | 0,4 | 1,5 |
| Ниво на измерена акустична моќност (во однос на директивата 2000/14/CE, 2005/88/CE) | db(A) | 93,1 | 96,5 |
| - Несигурност за мерење (2006/42/ЕУ - EN 27574) | db(A) | 0,7 | 0,3 |
| Ниво на загарантирана акустична моќност (во однос на директивата 2000/14/CE, 2005/88/CE) | db(A) | 96 | 98 |
| Ниво на вибрации (во однос на нормативот EN 1033) | m/s² | 3,42 | 9,5 |
| - Несигурност за мерење (2006/42/ЕУ - EN 12096) | m/s² | 0,1 | 0,4 |

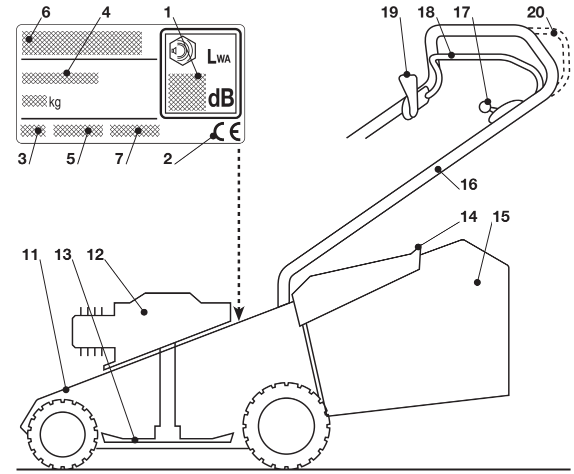


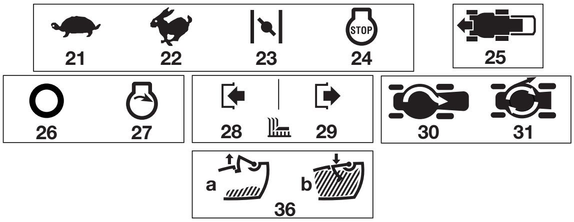

**NO**

**IDENTIFIKASJONSETIKETT OG MASKINKOMPONENTER**

1. lydeffektnivå i henhold til EU-direktiv 2000/14/EF
2. Overensstemmelsesmerke i henhold til EU-direktiv 98/37/CEE (2006/42/CE av 29/12/2009)
3. Produksjonsår
4. Type gressklipper
5. Serienummer
6. Produsentens navn og adresse
7. Artikkelkode

Før over identifikasjonsnumrene (3 - 5- 6) på dertil egnet plass på håndbokens siste side umiddelbart etter innkjøpet av maskinen.

**11.** Chassis **12.** Motore **13.** Kniv (blad) **14.** Steinsprutbeskyttelse **15.** Gressoppsamler **16.** Håndtak **17.** Gasskontroll **18.** Spak for samtykke, og for tilkopling av kniven **19.** Spak for tilkopling av kniven **20.** Spak for innkobling av fremdrift

**BESKRIVELSE AV SYMBOLENE GJENGITT PÅ KONTROLLENE (hvor disse finnes)**

**21.** Langsom **22.** Hurtig **23.** Starter **24.** Stans av motoren
**25.** Fremdrift innkoblet
**26.** Hvilestilling **27.** Oppstart av motoren
**28.** Kniven er tilkoplet **29.** Kniven er frikoplet
**30.** Uttømming bak **31.** “Mulching” eller uttømming på siden
**36.** Nivåindikator for oppsamlerposen: oppe (**a**) = tom / nede (**b**) = full

**SIKKERHETSBESTEMMELSER** - Gressklipperen din må brukes med forsiktighet. I den hensikt er det plassert symboler på maskinen som er egnet til å minne deg på de viktigste forholdsreglene ved bruk. Merkelappene har følgende betydning. Vi anbefaler dessuten å lese nøye sikkerhetsreglene gjengitt i det dertil egnede kapittelet i den foreliggende boken.

41. **Advarsel:** Les instruksjonsboken før du bruker maskinen.
42. **Fare for utslynging.** Hold andre personer utenfor arbeidsområdet ved bruk.
43. **Advarsel:** Koble fra tennplugghetten og les anvisningene før du tar fatt på et hvilket som helst inngrep i form av vedlikehold eller reparasjon.
44. **Fare for kutt.** Kniver i bevegelse. Ikke sett hendene eller føttene inne i knivens kasse.

**Maksimale verdier for støy og vibrasjoner**

| **For modell** ............................................................... | | **504** | **554** |
|---|---|---|---|
| Lydtrykknivå på operatørens øre (i henhold til regelverket 81/1051/EØF) .................................. | db(A) | 78,6 | 82,9 |
| - Måleusikkerhet (2006/42/CE - EN 27574) ........ | db(A) | 0,4 | 1,5 |
| Målt lydeffektnivå (i henhold til direktivet 2000/14/EF, 2005/88/EF).................................... | db(A) | 93,1 | 96,5 |
| - Måleusikkerhet (2006/42/CE - EN 27574)......... | db(A) | 0,7 | 0,3 |
| Garantert lydeffektnivå (i henhold til direktivet 2000/14/EF, 2005/88/EF...................................... | db(A) | 96 | 98 |
| Vibrasjonsnivå (i henhold til regelverket EN 1033) .. | $m/s^2$ | 3,42 | 9,5 |
| - Måleusikkerhet (2006/42/CE - EN 12096) ......... | $m/s^2$ | 0,1 | 0,4 |

**SV**

**MÄRKPLÅT OCH MASKINENS KOMPONENTER**

1. Ljudeffektnivå enligt direktivet 2000/14/EG
2. Överstämmelseintyg enligt maskindirektiv 98/37/EEG (2006/42/EG från 29/12/2009)
3. Tillverkningsår
4. Typ av gräsklippare
5. Serienummer
6. Tillverkarens namn och adress
7. Artikelnummer

Omedelbart efter att maskinen köpts, skriv in identifieringsnumren (3 - 5 - 6) i de avsedda utrymmena på bruksanvisningens sista sida.

**11.** Chassi **12.** Motor **13.** Kniv (Blad) **14.** Stenskydd
**15.** Uppsamlingspåse **16.** Handtag **17.** Gasreglage **18.** Spak för godkännande koppling av bladet **19.** Spak för koppling av bladet
**20.** Spak för koppling självgående läge

**BESKRIVNING AV SYMBOLERNA PÅ REGLAGEN (där förutsedda)**

**21.** Långsam **22.** Snabb **23.** Startmotor **24.** Stopp motor
**25.** Självgående läge kopplat
**26.** Viloläge **27.** Start motor
**28.** Kopplat blad **29.** Frånkopplat blad
**30.** Bakre avlastning **31.** “Mulching” eller avlastning från sidan
**36.** Nivåvakt påsens innehåll: hög (**a**) = tom / låg (**b**) = full

**SÄKERHETSFÖRESKRIFTER** - Din gräsklippare ska användas med försiktighet. För detta syfte har symboler placerats på maskinen vilka påminner om de huvudsakliga försiktighetsåtgärderna. Symbolerna förklaras nedan. Det rekommenderas även att du noggrant läser igenom säkerhetsföreskrifterna i motsvarande kapitel i denna handbok.

41. **Uppmärksamma:** Läs instruktionsboken innan maskinen används.
42. **Risk för utkastning.** Håll personer utanför arbetsområdet under användningen.
43. **Uppmärksamma:** Koppla från tändstiftets hatt och läs instruktionerna innan något som helst underhåll eller reparation.
44. **Risk för skärsår.** Knivar i rörelse. För aldrig in händer eller fötter i utrymmet där knivarna sitter.

**Maximala värden för buller och vibrationer**

| **För modell** ............................................................... | | **504** | **554** |
|---|---|---|---|
| Ljudtrycksnivå vid operatörens öra (enligt direktiv 81/105/EEG) ........................................... | db(A) | 78,6 | 82,9 |
| - Tvivel med mått (2006/42/EG - EN 27574) ...... | db(A) | 0,4 | 1,5 |
| Uppmätt ljudeffektsnivå (enligt direktiv 2000/14/EG, 2005/88/EG).................................. | db(A) | 93,1 | 96,5 |
| - Tvivel med mått (2006/42/EG - EN 27574) ....... | db(A) | 0,7 | 0,3 |
| Garanterad ljudeffektsnivå (enligt direktiv 2000/14/EG, 2005/88/EG).................................. | db(A) | 96 | 98 |
| Vibrationsnivå (enligt standard EN 1033) ............. | $m/s^2$ | 3,42 | 9,5 |
| - Tvivel med mått (2006/42/EG - EN 12096) ........ | $m/s^2$ | 0,1 | 0,4 |

**DA**

**MASKINENS IDENTIFIKATIONSSKILT OG KOMPONENTER**

1. Udsendt lydeffektniveau i overensstemmelse med

direktivet 2000/14/EØF
2. Typegodkendelse i overensstemmelse med direktivet 98/37/EØF (2006/42/EF fra 29/12/2009)
3. Konstruktionsår
4. Type af plæneklipper
5. Serienummer
6. Fabrikantens navn og adresse
7. Varenummer

Så snart maskinen er købt, skal identifikationsdataene (pkt. 3 - 5 - 6) noteres i de tilsvarende felter i manualens sidste side.

**11.** Chassis **12.** Motor **13.** Kniv **14.** Beskyttelsesplader **15.** Opsamlingspose **16.** Styrehåndtag **17.** Hastighedsregulator **18.** Sikkerhedshåndtag til indkobling af kniv **19.** Håndtag til indkobling af kniv **20.** Håndtag til indkobling af træk

**BESKRIVELSE AF SYMBOLERNE PÅ BETJENINGERNE (findes ikke i alle maskiner)**

**21.** Langsomt **22.** Hurtigt **23.** Starter **24.** Standsning af motoren
**25.** Træk indkoblet
**26.** Hvile **27.** Start af motor
**28.** Kniv indkoblet **29.** Kniv frakoblet
**30.** Udkastning bagud **31.** "Mulching" eller udkastning sidelæns
**36.** Tilstandsignal for pose: løftet (**a**) = tom pose / sænket (**b**) = fuld pose

**SIKKERHEDSFORSKRIFTER** - Deres plæneklipper skal anvendes med forsigtighed. På maskinen har vi derfor anbragt nogle etiketter for at minde om de vigtigste forholdsregler under brugen. Etiketternes betydning er forklaret nedenfor. Desuden anbefaler vi, at De omhyggeligt læser sikkerhedsreglerne, som findes i det tilsvarende kapitel i denne bog.

41. **Advarsel:** Læs brugsanvisningen, inden maskinen anvendes.
42. **Fare for udkastning.** Hold andre personer uden for arbejdsområdet under brug af maskinen.
43. **Advarsel:** Fjern tændrørshætten og læs anvisningerne, inden De går i gang med et hvilket som helst vedligeholdelses- eller reparationsindgreb.
44. **Risiko for skæring.** Knivene er i bevægelse. Anbring ikke hænder eller fødder i nærheden af stedet, hvor knivene er anbragt.

**Maksimale værdier for støj og vibrationer**

| **Til model** | **504** | **554** |
|---|---|---|
| Lydtryk ved brugerens ører (ifølge normen 81/1051/EØF) ... db(A) | 78,6 | 82,9 |
| - Usikkerhed ved målingen (2006/42/EF - EN 27574) db(A) | 0,4 | 1,5 |
| Målt lydeffekt (ifølge direktiv 2000/14/EF, 2005/88/EF) ... db(A) | 93,1 | 96,5 |
| - Usikkerhed ved målingen (2006/42/EF - EN 27574) db(A) | 0,7 | 0,3 |
| Garanteret lydeffekt (ifølge direktiv 2000/14/EF, 2005/88/EF) ... db(A) | 96 | 98 |
| Vibrationsniveau (ifølge normen EN 1033) ... m/s² | 3,42 | 9,5 |
| - Usikkerhed ved målingen (2006/42/EF - EN 12096) m/s² | 0,1 | 0,4 |

**FI**

**TUNNUSLAATTA JA LAITTEENOSAT**

1. Melutaso direktiivin 2000/14/EY mukaisesti
2. Yhdenmukaisuuden merkki direktiivin 98/37/ETY mukaisesti (2006/42/EY, 29.12.2009 lähtien)
3. Valmistusvuosi
4. Ruohonleikkurityyppi
5. Sarjanumero
6. Valmistajan nimi ja osoite
7. Tuotekoodi

Välittömästi laitteen hankinnan jälkeen kopioi tunnusnumerot (3 - 5 - 6) käsikirjan viimeisellä sivulla oleviin kohtiin.

**11.** Runko **12.** Moottori **13.** Veitsi (Terä) **14.** Kivisuoja
**15.** Ruohonkeruusäkki **16.** Kädensija **17.** Kiihdyttimen vipu
**17.** Kiihdyttimen vipu **18.** Terän käyttöönottovipu
**19.** Terän kytkentävipu **20.** Vedon kytkentävipu

**OHJAUSLAITTEISSA OLEVIEN MERKKIEN KUVAUS (joissa varusteena)**

**21.** Hidas **22.** Nopea **23.** Starter
**24.** Moottorin pysäytys **25.** Veto kytketty
**26.** Lepoasento **27.** Moottorin käynnistys
**28.** Terä kytketty **29.** Terä kytketty irti
**30.** Tyhjennys takaa **31.** Silppuaminen tai sivutyhjennys
**36.** Säkin sisällön ilmaisija: nostettu (**a**) = tyhjä / laskettu (**b**) = täynnä

**TURVALLISUUSSÄÄNNÖKSET** - Ruohonleikkuria on käytettävä varovaisesti. Tätä varten laitteeseen on sijoitettu piktogrammeja, joiden tehtävänä on muistuttaa tärkeimmistä varotoimenpiteistä. Turvakylttien merkitys on osoitettu alapuolella. Suosittelemme lukemaan huolellisesti tässä vihkosessa annetut turvamääräykset.

41. **Huom:** Lue käyttöopas ennen laitteen käyttöä.
42. **Ulostyönnön vaara.** Pidä henkilöt poissa työskentelyalueelta, käytön aikana.
43. **Huom:** Irrota sytytystulpan kupu ja lue käyttöohjeet ennen minkään huolto - tai korjaustoimenpiteen suorittamista.
44. **Ruhjoutumisen vaara.** Liikkuvat terät. Älä aseta käsiäsi tai jalkojasi terätilaan.

**Melutason ja tärinätason maksimiarvot**

| **Mallille** | **504** | **554** |
|---|---|---|
| Akustisen paineen taso ohjaajan korvassa (säädöksen 81/1051/ETY perusteella) ... db(A) | 78,6 | 82,9 |
| - Epätarkka mittaus (2006/42/EY - EN 27574) ... db(A) | 0,4 | 1,5 |
| Akustisen tehon mitattu taso (direktiivin 2000/14/EY, 2005/88/EY perusteella) ... db(A) | 93,1 | 96,5 |
| - Epätarkka mittaus (2006/42/EY - EN 27574) ... db(A) | 0,7 | 0,3 |
| Akustisen tehon taattu taso (direktiivin 2000/14/EY, 2005/88/EY perusteella) ... db(A) | 96 | 98 |
| Tärinätaso (säädöksen EN 1033 perusteella) ... m/s² | 3,42 | 9,5 |
| - Epätarkka mittaus (2006/42/EY - EN 12096) ... m/s² | 0,1 | 0,4 |

**CS**

**IDENTIFIKAČNÍ ŠTÍTEK A SOUČÁSTI STROJE**

1. Hladina akustického výkonu podle směrnice 2000/14/ES
2. Značka o shodě v souladu se směrnicí 98/37/EHS (2006/42/ES z 29.12.2009)
3. Rok výroby
4. Typ sekačky
5. Výrobní číslo
6. Název a adresa Výrobce
7. Kód Výrobku

Okamžitě po zakoupení stroje si přepište identifikační čísla (3 - 5 - 6) na příslušná místa na poslední straně návodu.

**11.** Rám **12.** Motor **13.** Nůž (Čepel) **14.** Zadní ochranný kryt
**15.** Sběrný koš **16.** Rukojeť **17.** Ovládání akcelerace
**18.** Páka podmínění zařazení nože **19.** Páka zařazení nože
**20.** Páka zařazení náhonu

**POPIS SYMBOLŮ UVEDENÝCH NA OVLÁDACÍCH PRVCÍCH (jsou-li součástí)**

**21.** Pomalu **22.** Rychle **23.** Sytič **24.** Zastavení motoru
**25.** Zařazený náhon
**26.** Klidová poloha **27.** Startování motoru
**28.** Zařazený nůž **29.** Vyřazený nůž
**30.** Vyhazování dozadu **31.** "Mulčování" nebo boční vyhazování
**36.** Signalizátor obsahu koše: zvednutý (**a**) = prázdný / spuštěný (**b**) = plný

**BEZPEČNOSTNÍ POKYNY** - Vaše sekačka se musí používat opatrně. Za tímto účelem byly na stroji umístěny symboly, jejichž cílem je připomínat vám základní opatření související s použitím. Význam jednotlivých symbolů je následující. Dále vám doporučujeme pozorně si přečíst bezpečnostní pokyny uvedené v příslušné kapitole tohoto návodu.

41. **Upozornění:** Před použitím stroje si přečtěte návod k použití.
42. **Riziko vymrštění.** Během použití stroje udržujte osoby mimo pracovní prostor.
43. **Upozornění:** Před provedením jakéhokoli úkonu údržby nebo opravy odpojte krytku svíčky a přečtěte si pokyny.
44. **Riziko pořezání.** Pohybující se nože. Nevkládejte nikdy ruce ani nohy do prostoru uložení nože.

**Maximální hodnoty hlučnosti a vibrací**

| **Pro model** | **504** | **554** |
|---|---|---|
| Úroveň ekvivalentního akustického tlaku na ucho obsluhy (podle normy 81/1051/EHS) ... db(A) | 78,6 | 82,9 |
| - Nepřesnost měření (2006/42/ES - EN 27574) .. db(A) | 0,4 | 1,5 |
| Úroveň naměřeného akustického výkonu (podle směrnice 2000/14/ES, 2005/88/ES) ... db(A) | 93,1 | 96,5 |
| - Nepřesnost měření (2006/42/ES - EN 27574) ... db(A) | 0,7 | 0,3 |
| Úroveň zaručeného akustického výkonu (podle směrnice 2001/14/ES, 2005/88/ES) ... db(A) | 96 | 98 |
| Úroveň vibrací (podle normy EN 1033) ... m/s² | 3,42 | 9,5 |
| - Nepřesnost měření (2006/42/ES - EN 12096) ... m/s² | 0,1 | 0,4 |

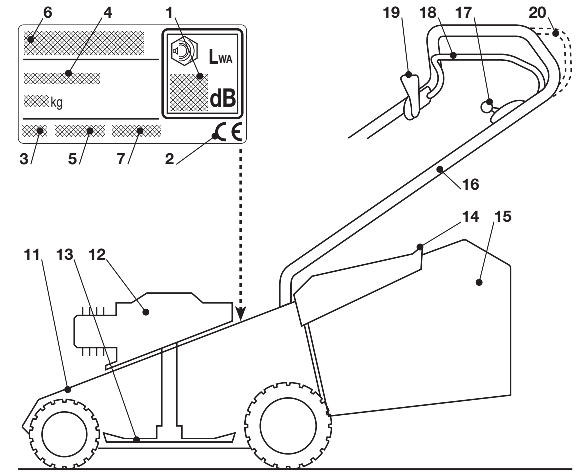


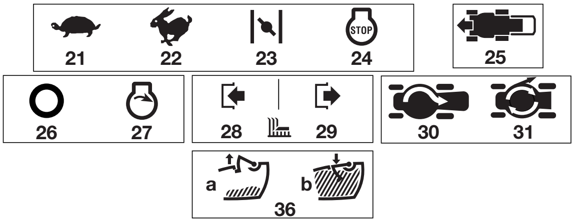

## PL

### TABLICZKA IDENTYFIKACYJNA I WYKAZ SKŁADNIKÓW MASZYNY

1. Poziom mocy akustycznej według rozporządzenia 2000/14/CE
2. Znak zgodności z rozporządzeniem 98/37/CEE (2006/42/CE od 29/12/2009)
3. Rok produkcji
4. Model kosiarki
5. Numer fabryczny
6. Nazwa i adres Producenta
7. Kod wyrobu

Bezpośrednio po zakupie maszyny, przepisać numery identyfikacyjne (3 - 5 - 6) w odpowiednim miejscu, na ostatniej stronie instrukcji.

**11.** Korpus **12.** Silnik **13.** Nóż (Ostrze) **14.** Obudowy przeciwkamienne
**15.** Worek zbiorczy **16.** Uchwyt **17.** Przycisk przyspiesznika (gazu)
**18.** Dźwignia blokowania włączenia noża **19.** Dźwignia włączania noża
**20.** Dźwignia włączania napędu

### OPIS SYMBOLI ZNAJDUJĄCYCH SIĘ NA PRZYRZĄDACH STEROWNICZYCH (gdzie są przewidziane)

**21.** Powoli **22.** Szybko **23.** Ssanie **24.** Zatrzymanie silnika
**25.** Napęd włączony
**26.** Odpoczynek **27.** Uruchomienie silnika
**28.** Nóż włączony **29.** Nóż wyłączony
**30.** Wylot tylny **31.** "Mulczerowanie" lub wylot boczny
**36.** Sygnalizator zawartości worka: podniesiony (**a**) = pusty / obniżony (**b**) = pełny

**PRZEPISY BEZPIECZEŃSTWA** - Wasza kosiarka musi być używana przy zachowaniu wszelkich środków ostrożności. W tym celu, na maszynie umieszczone zostały piktografy, mające na celu przypominać o podstawowych zasadach bezpiecznego użytkowania. Poniżej opisane jest ich znaczenie. Zaleca się ponadto, uważnie przeczytać normy bezpieczeństwa zawarte w odpowiednim rozdziale niniejszego opracowania.

**41. Uwaga:** Przeczytać instrukcję obsługi przed rozpoczęciem używania maszyny.
**42. Niebezpieczeństwo usuwania.** Należy przestrzegać, aby podczas używania kosiarki osoby znajdowały sie poza obrębem obszaru pracy.
**43. Uwaga:** Odłączyć kołpak świecy i przeczytać instrukcje przed wykonaniem jakichkolwiek prac konserwacyjnych czy naprawczych.
**44. Niebezpieczeństwo skaleczenia.** Noże w ruchu. Nie należy wkładać rąk lub stóp w gniazdo nasadzenia noża.

**Wartości maksymalne hałaśliwości i wibracji**

| Dla modelu ................................................................... | 504 | 554 |
|---|---|---|
| Poziom ciśnienia akustycznego względem narządu słuchu operatora (na podstawie normy 81/1051/CEE) ........ db(A) | 78,6 | 82,9 |
| - Niepewność pomiaru (2006/42/CE - EN 27574) . db(A) | 0,4 | 1,5 |
| Poziom natężenia akustycznego zmierzony (na podstawie dyrektywy 2000/14/CE, 2005/88/CE).... db(A) | 93,1 | 96,5 |
| - Niepewność pomiaru (2006/42/CE - EN 27574) . db(A) | 0,7 | 0,3 |
| Poziom natężenia akustycznego gwarantowany (na podstawie dyrektywy 2000/14/CE, 2005/88/CE).... db(A) | 96 | 98 |
| Poziom wibracji (na podstawie normy EN 1033) .... m/s² | 3,42 | 9,5 |
| - Niepewność pomiaru (2006/42/CE - EN 12096) .. m/s² | 0,1 | 0,4 |

## HU

### GÉP AZONOSÍTÓ CÍMKÉJE ÉS RÉSZEI

1. A 2000/14/EK irányelv szerinti zajteljesítmény szint
2. A 98/37/EGK irányelv szerinti minőségazonossági jelzés (2006/42/CE kelt 29/12/2009)
3. Gyártási év
4. Fűnyíró típus
5. Azonosító szám
6. A gyártó neve és címe
7. Cikkszám

Közvetlenül a gép vásárlása után írja át az azonosító számokat (3 – 5 – 6) a használati utasítás utolsó oldalán található, erre a célra szolgáló helyre.

**11.** Váz **12.** Motor **13.** Vágókés (Penge) **14.** Kavicsterelő
**15.** Gyűjtőzsák **16.** Markolat **17.** Gázkar vezérlő **18.** Fűnyírókés bekapcsolás engedélyező kar **19.** Fűnyírókés kapcsolókar
**20.** Meghajtó kapcsolókar

### A VEZÉRLŐKÖN FELTÜNTETETT JELZÉSEK LEÍRÁSA (ahol vannak)

**21.** Lassú **22.** Gyors **23.** Önindító (Starter) **24.** Motor leállítás
**25.** Erőátvitel bekapcsolva
**26.** Alapállás **27.** Motor indítás
**28.** Fűnyírókés bekapcsolva **29.** Fűnyírókés kikapcsolva
**30.** Hátsó ürítés **31.** "Mulcsozó" vagy oldalsó ürítés
**36.** Zsáktartalom jelző: felső állás (**a**) = üres / alsó állás (**b**) = teli

**BIZTONSÁGI ELŐÍRÁSOK** - A fűnyíróját körültekintően kell használni. E célból a gépen különböző jelképeket tüntettünk fel, hogy a legfontosabb használati óvintézkedésekre emlékeztessük. Jelentésük az alábbiakban kerül feltüntetésre. Javasoljuk továbbá, hogy olvassa el figyelmesen az alábbi használati utasítás megfelelő fejezetében feltüntetett biztonsági előírásokat.

**41. Figyelem:** Olvassa el a használati utasítást a gép használatba vétele előtt.
**42. Kidobás veszély.** A gép használata során az idegen személyek tartózkodjanak a munkavégzés területén kívül.
**43. Figyelem:** Csatolja le a gyújtógyertya sapkáját, és olvassa el az utasításokat bármilyen karbantartási vagy javítási művelet elvégzése előtt!
**44. Vágásveszély.** Mozgó fűnyírókések. Ne tegye kezét vagy lábát a fűnyírókés tartójába!

**A maximális zajszint- és vibrációértékek**

| Típushoz: ........................................................................ | 504 | 554 |
|---|---|---|
| A kezelői állásnál mért egyenértékű hangnyomásszint (az EK/81/1051 szabvány szerint).......................... db(A) | 78,6 | 82,9 |
| - Mérési bizonytalanság (2006/42/CE - EN 27574) db(A) | 0,4 | 1,5 |
| A mért egyenértékű hangnyomásszint (az EK/2000/14, EK/2005/88 szabvány szerint) ........... db(A) | 93,1 | 96,5 |
| - Mérési bizonytalanság (2006/42/CE - EN 27574) db(A) | 0,7 | 0,3 |
| A garantált egyenértékű hangnyomásszint (az EK/2000/14, EK/2005/88 szabvány szerint) ........... db(A) | 96 | 98 |
| Vibrációszint (az EN 1033 szabvány szerint) ........... m/s² | 3,42 | 9,5 |
| - Mérési bizonytalanság (2006/42/CE - EN 12096) m/s² | 0,1 | 0,4 |

**RU**

## ИДЕНТИФИКАЦИОННЫЙ ЯРЛЫК И СОСТАВНЫЕ ЧАСТИ МАШИНЫ

1. Уровень звуковой мощности согласно директиве 2000/14/EC
2. Маркировка соответствия согласно директиве 98/37/EC (2006/42/EC от 29/12/2009)
3. Год изготовления
4. Тип газонокосилки
5. Заводской номер
6. Наименование и адрес изготовителя
7. Код изделия

Сразу после покупки машины занесите ее идентификационные данные (3 - 5 - 6) в специальные поля на последней странице руководства.

**11.** Шасси **12.** Двигатель **13.** Нож **14.** Защита от камней **15.** Сборочный мешок **16.** Ручка **17.** Устройство управления дросселем **18.** Рычаг разрешения включения ножа **19.** Рычаг включения ножа **20.** Рычаг включения привода

## ОПИСАНИЕ СИМВОЛОВ, ПРИВЕДЕННЫХ НА КОМАНДАХ (где предусмотрены)

**21.** Медленно **22.** Быстро **23.** Стартер **24.** Останов двигателя
**25.** Привод включен
**26.** Пауза **27.** Запуск двигателя
**28.** Нож включен **29.** Нож отключен
**30.** Задняя разгрузка **31.** “Мульчирование” или боковая разгрузка
**36.** Сигнальное устройство содержимого мешка: поднято (**a**) = пустой / опущено (**b**) = полный

**ПРАВИЛА БЕЗОПАСНОСТИ** - При пользовании газонокосилкой следует соблюдать осторожность. С этой целью на машине имеются пиктограммы, которые напомнят вам об основных мерах предосторожности. Их значение поясняется ниже. Кроме этого, рекомендуется внимательно прочесть правила техники безопасности, изложенные в специальной главе настоящего руководства.

**41. Внимание:** Перед использованием машины прочитать брошюру Инструкций по эксплуатации.
**42. Опасность выброса.** Удалить людей за пределы рабочей зоны во время пользования газонокосилкой.
**43. Внимание:** Перед выполнением каких-либо операций по техобслуживанию или в случае повреждения кабеля, отсоедините колпачок от свечи.
**44. Опасность порезов.** Движущиеся ножи. Не вставлять руки или ноги внутрь выемки для ножей.

**Максимальные значения уровня шума и вибраций**

| Для модели ................................................................... | 504 | 554 |
|---|---|---|
| Уровень звукового давления на уши оператора (на основании нормы 81/1051/CEE) ....................... db(A) | 78,6 | 82,9 |
| - Неточность размеров (2006/42/EC - EN 27574) .. db(A) | 0,4 | 1,5 |
| Уровень измеренной акустической мощности (на основании директивы 2000/14/CE, 2005/88/CE) .... db(A) | 93,1 | 96,5 |
| - Неточность размеров (2006/42/EC - EN 27574)... db(A) | 0,7 | 0,3 |
| Гарантируемый уровень акустической мощности (на основании директивы 2000/14/CE, 2005/88/CE) .... db(A) | 96 | 98 |
| Уровень вибрации (на основании нормы EN 1033) m/s² | 3,42 | 9,5 |
| - Неточность размеров (2006/42/EC - EN 12096) .... m/s² | 0,1 | 0,4 |

**HR**

## IDENTIFIKACIJSKA PLOČICA I SASTAVNI DIJELOVI STROJA

1. Razina zvučne snage u skladu s direktivom 2000/14/EC
2. Oznaka sukladnosti u skladu s direktivom 98/37/EEZ (2006/42/EZ od 29/12/2009)
3. Godina proizvodnje
4. Vrsta kosilice
5. Serijski broj
6. Naziv i adresa proizvođača
7. Šifra artikla

Identifikacijske brojeve (3 - 5 - 6) odmah po kupnji stroja upišite u predviđena mjesta na zadnjoj stranici ovog priručnika.

**11.** Kućište **12.** Motor **13.** Rezač (Nož) **14.** Branik **15.** Košara za skupljanje trave **16.** Drška **17.** Ručica gasa **18.** Ručica za uvjete uključivanja noža **19.** Ručica za uključivanje noža **20.** Ručica za uključivanje vučnog pogona

## OPIS SIMBOLA NA UPRAVLJAČKIM NAPRAVAMA (ako postoje)

**21.** Polako **22.** Brzo **23.** Starter **24.** Zaustavljanje motora
**25.** Uključen vučni pogon
**26.** Mirovanje **27.** Pokretanje motora
**28.** Nož uključen **29.** Nož isključen
**30.** Izbacivanje straga **31.** “Mulching” ili bočno izbacivanje
**36.** Signalizator sadržaja košare: podignut (**a**) = prazna / spušten (**b**) = puna

**SIGURNOSNE UPUTE** - Vašu kosilicu morate oprezno koristiti. U tu svrhu, na stroju postoje piktogrami koji će vas podsjetiti na osnovne mjere predostrožnosti prilikom uporabe. Njihovo značenje objašnjeno je u nastavku. Pored toga, preporučujemo vam da pažljivo pročitate poglavlje u ovom priručniku koje se odnosi na pravila o sigurnosti.

**41. Pozor:** Prije uporabe stroja, pročitati upute za uporabu.
**42. Opasnost od odbacivanja.** Pazite da za vrijeme uporabe nitko ne pristupi u radno područje.
**43. Pozor:** prije bilo kakvog zahvata održavanja ili popravka, skinite kapicu svjećice i pročitajte upute.
**44. Opasnost od posjekotina.** Noževi u pokretu. Nikad ne uvlačite ruke ili noge unutar sjedišta noža.

**Maksimalne vrijednosti buke i vibracija**

| Za model ........................................................................ | 504 | 554 |
|---|---|---|
| Razina zvučnog tlaka na ušima rukovatelja (na temelju norme 81/1051/EEZ) ........................... db(A) | 78,6 | 82,9 |
| - Mjerna nesigurnost (2006/42/EZ - EN 27574) .... db(A) | 0,4 | 1,5 |
| Izmjerena razina zvučne snage (na temelju direktive 2000/14/EZ, 2005/88/EZ)...................................... db(A) | 93,1 | 96,5 |
| - Mjerna nesigurnost (2006/42/EZ - EN 27574) .... db(A) | 0,7 | 0,3 |
| Zajamčena razina zvučne snage (na temelju direktive 2000/14/EZ, 2005/88/EZ)...................................... db(A) | 96 | 98 |
| Razina vibracija (na temelju norme EN 1033) ......... m/s² | 3,42 | 9,5 |
| - Mjerna nesigurnost (2006/42/EZ - EN 12096) ...... m/s² | 0,1 | 0,4 |

**SL**

## IDENTIFIKACIJSKA NALEPKA IN SESTAVNI DELI STROJA

1. Stopnja hrupa po določilu 2000/14/CE
2. Oznaka o ustreznosti, skladno z direktivo 98/37/CEE (2006/42/CE od 29/12/2009)
3. Leto izdelave
4. Tip kosilnice
5. Serijska številka
6. Ime in naslov izdelovalca
7. Šifra artikla

Takoj po nakupu stroja morate prepisati identifikacijske številke (3 - 5 - 6) v posebne prostorčke na zadnji strani priročnika.

**11.** Ogrodje **12.** Motor **13.** Nož (Rezilo) **14.** Ščitnik za kamenje **15.** Košara za travo **16.** Držaj **17.** Komanda plina **18.** Ročica za soglasen vklop rezila **19.** Ročica za vklop rezila **20.** Ročica za vklop pogona

## OPIS SIMBOLOV NA KOMANDAH (kjer so predvidene)

**21.** Počasi **22.** Hitro **23.** Zaganjač **24.** Zaustavitev motorja
**25.** Vklopljen pogon
**26.** Mirovanje **27.** Vžig motorja
**28.** Rezilo je vklopljeno **29.** Rezilo je izklopljeno
**30.** Praznjenje zadaj **31.** “Mulching” ali bočno praznjenje
**36.** Označevalec vsebine vreče: dvignjen (**a**) = prazna / spuščen (**b**) = polna

**VARNOSTNA NAVODILA** - Vašo kosilnico morate uporabljati previdno. V ta namen so bili na stroj nameščeni piktogrami, ki Vas spominjajo na glavne previdnostne ukrepe pri uporabi. Njihov pomen je razložen v nadaljevanju. Priporočamo Vam tudi, da pozorno preberete varnostne predpise, ki so navedeni v posebnem poglavju te knjižice.

**41. Pozor:** Preden stroj uporabite, preberite knjižico z navodili.
**42. Nevarnost izmeta.** Med uporabo morate paziti, da so osebe izven delovnega območja.
**43. Pozor:** Iztaknite kapico svečke in preberite navodila, preden opravite kakršenkoli poseg vzdrževanja ali popravil.
**44. Nevarnost ureznin:** Rezili se premikata. Ne vtikajte rok ali nog v notranjost sedeža rezila

**Maksimalne vrednosti hrupa in vibracij**

| Za model ........................................................................ | 504 | 554 |
|---|---|---|
| Nivo akustičnega pritiska na ušesa operaterja (v skladu s predpisom 81/1/51/EGS) ...................... db(A) | 78,6 | 82,9 |
| - Nezanesljivost meritve (2006/42/CE - EN 27574) . db(A) | 0,4 | 1,5 |
| Nivo akustične moči izmerjen (v skladu z Direktivo 2000/14/ES, 2005/88/ES) ....................................... db(A) | 93,1 | 96,5 |
| - Nezanesljivost meritve (2006/42/CE - EN 27574) . db(A) | 0,7 | 0,3 |
| Nivo akustične moči zajamčen (v skladu z Direktivo 2000/14/ES, 2005/88/ES) ....................................... db(A) | 96 | 98 |
| Nivo vibracij (v skladu s predpisom EN 1033) .......... m/s² | 3,42 | 9,5 |
| - Nezanesljivost meritve (2006/42/CE - EN 12096) .. m/s² | 0,1 | 0,4 |

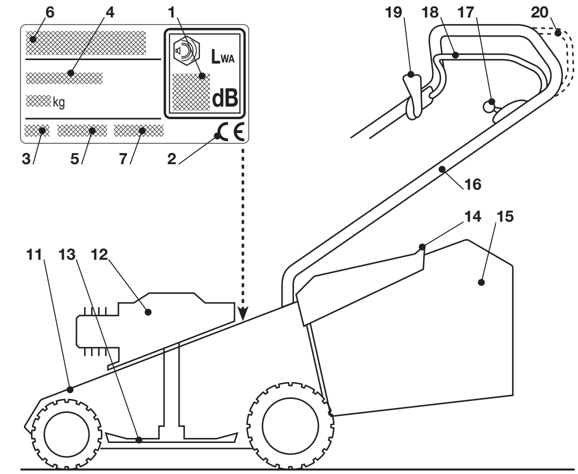


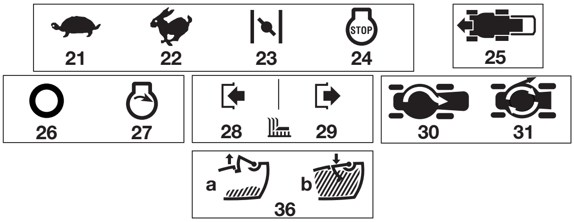

**BS**

### IDENTIFIKACIJSKA ETIKETA I SASTAVNI DIJELOVI MAŠINE

1. Razina jačine zvuka prema smjernici 2000/14/CE
2. Oznaka podobnosti prema smjernici 98/37/CEE (2006/42/EZ od 29/12/2009)
3. Godina proizvodnje
4. Tip kosilice
5. Matični broj
6. Naziv i adresa Proizvođača
7. Kod Artikla

Odmah po kupovini mašine, upisati identifikacijske brojeve (3 - 5 - 6) u odgovarajuća polja na zadnjoj stranici priručnika.

**11.** Šasija **12.** Motor **13.** Sječivo **14.** Štitnik od kamenja **15.** Vrećica **16.** Držalo **17.** Komanda za gas **18.** Komandna ručica za uključivanje sječiva **19.** Ručica za uključivanje sječiva **20.** Ručica za pokretanje

### OPIS SIMBOLA NA KOMANDAMA (zavisno od modela)

**21.** Sporo **22.** Brzo **23.** Starter **24.** Zaustavljanje motora
**25.** U brzini
**26.** Pauza **27.** Puštanje motora u pogon
**28.** Sječivo uključeno **29.** Sječivo isključeno
**30.** Izbacivanje odostraga **31.** “Mulching” ili izbacivanje na stranu
**36.** Signalizator sadržaja vreće: podignut (**a**) = prazna / spušten (**b**) = puna

**SIGURNOSNI PROPISI** - Pažljivo koristite vašu kosilicu. U tu svrhu, na mašinu su postavljeni piktogrami radi podsjećanja na osnovna upozorenja pri upotrebi. Njihovo značenje je opisano u tekstu koji slijedi. Preporučujemo da pažljivo pročitate sigurnosna pravila u odgovarajućem poglavlju ove knjižice.

41. **Pažnja:** Prije upotrebe mašine, pročitati knjižicu sa uputstvima.
42. **Rizik od izbacivanja predmeta.** Prilikom upotrebe, druga lica se moraju držati mimo radne površine.
43. **Pažnja:** Skinuti poklopac od svjećice i pročitati upustva prije bilo kakve radnje održavanja ili popravljanja.
44. **Rizik od posjekotina.** Sječivo u pokretu. Ne stavljati ruke ili stopala unutar kućišta za sječivo.

**Maksimalne vrijednosti bučnosti i vibracija**

| **Za model** ................................................................... | **504** | **554** |
|---|---|---|
| Nivo zvučnog pritiska na uhu radnika (na temelju propisa 81/1051/EEZ) ........................................ db(A) | 78,6 | 82,9 |
| - Nesigurnost mjerenja (2006/42/EZ - EN 27574) db(A) | 0,4 | 1,5 |
| Nivo izmjerene zvučne snage (na temelju smjernice 2000/14/EZ, 2005/88/EZ) .................... db(A) | 93,1 | 96,5 |
| - Nesigurnost mjerenja (2006/42/EZ - EN 27574) db(A) | 0,7 | 0,3 |
| Garantirani nivo zvučne snage (na temelju smjernice 2000/14/EZ, 2005/88/EZ) .................... db(A) | 96 | 98 |
| Nivo vibracija (na temelju propisa EN 1033) ........ m/s² | 3,42 | 9,5 |
| - Nesigurnost mjerenja (2006/42/EZ - EN 12096) m/s² | 0,1 | 0,4 |

**SK**

### IDENTIFIKAČNÝ ŠTÍTOK A SÚČASTI STROJA

1. Garantovaná hladina akustického výkonu podľa smernice 2000/14/ES
2. Značka o zhode v súlade so smernicou 98/37/EHS (2006/42/ES z 29.12.2009)
3. Rok výroby
4. Typ kosačky
5. Výrobné číslo
6. Názov a adresa Výrobcu
7. Kód výrobku

Bezprostredne po zakúpení stroja si zapíšte identifikačné čísla (3 - 5 - 6) na príslušné miesta na poslednej strane návodu.

**11.** Podvozok **12.** Motor **13.** Nôž (čepeľ) **14.** Ochranný kryt **15.** Zberný kôš **16.** Rukoväť **17.** Ovládací prvok akcelerátora **18.** Páka pre umožnenie uvedenia noža do činnosti **19.** Páka pre uvedenie noža do činnosti **20.** Páka pre zaradenie náhonu

### POPIS SYMBOLOV UVEDENÝCH NA OVLÁDACÍCH PRVKOCH (ak sú súčasťou)

**21.** Pomaly **22.** Rýchlo **23.** Sýtič **24.** Zastavenie motora
**25.** Zapnutý náhon
**26.** Kľudová poloha **27.** Štartovanie motora
**28.** Nôž v činnosti **29.** Vyradený nôž
**30.** Vyhadzovanie dozadu **31.** “Mulčovanie” alebo bočné vyhadzovanie
**36.** Signalizátor naplnenia koša: zdvihnutý (**a**) = prázdny / spustený (**b**) = plný

**BEZPEČNOSTNÉ POKYNY** - Používaniu vašej kosačky musíte venovať náležitú pozornosť. Za týmto účelom boli na stroji umiestnené symboly, ktoré vás majú upozorniť na dôležité pokyny, spojené s jej použitím. Význam jednotlivých symbolov je nasledujúci. Odporúčame vám pozorne si prečítať bezpečnostné pokyny uvedené v príslušnej kapitole tohto návodu.

41. **Upozornenie:** Pred použitím stroja si prečítajte tento návod na použitie.
42. **Riziko vymrštenia.** Počas použitia stroja dbajte na to, aby sa nepovolané osoby nachádzali mimo jeho pracovného priestoru.
43. **Upozornenie:** Pred zahájením akéhokoľvek úkonu údržby alebo opravy odpojte konektor sviečky a prečítajte si príslušné pokyny.
44. **Riziko porezania.** Pohybujúce sa čepele. Nevkladajte nikdy ruky ani nohy do priestoru uloženia čepele.

**Maximálne hodnoty hlučnosti a vibrácií**

| **Pre model** ................................................................... | **504** | **554** |
|---|---|---|
| Úroveň akustického tlaku na ucho obsluhy (podľa normy 81/1051/EHS)........................................... db(A) | 78,6 | 82,9 |
| - Nepresnosť merania (2006/42/ES - EN 27574) db(A) | 0,4 | 1,5 |
| Úroveň nameraného akustického výkonu (podľa smernice 2000/14/ES, 2005/88/ES).................... db(A) | 93,1 | 96,5 |
| - Nepresnosť merania (2006/42/ES - EN 27574). db(A) | 0,7 | 0,3 |
| Úroveň zaručeného akustického výkonu (podľa smernice 2000/14/ES, 2005/88/ES).................... db(A) | 96 | 98 |
| Úroveň vibrácií (podľa normy EN 1033) .............. m/s² | 3,42 | 9,5 |
| - Nepresnosť merania (2006/42/ES - EN 12096) . m/s² | 0,1 | 0,4 |

**RO**

### ETICHETA DE IDENTIFICARE ȘI COMPONENTELE MAȘINII

1. Nivel putere acustică coresp. Directivei 2000/14/CE
2. Marcă de conformitate cf. directivei 98/37/CE (2006/42/CE din 29/12/2009)

3. An de fabricație
4. Tip de aparat
5. Număr de serie
6. Numele și adresa Fabricantului
7. Cod Articol

Imediat după achiziționarea mașinii, transcrieți numerele de identificare (3-5-6) în spațiile corespunzătoare, de pe ultima pagină a manualului.

**11.** Șasiu **12.** Motor **13.** Lama cuțitului **14.** Protecție împotriva pietrelor **15.** Sac de colectare **16.** Mâner **17.** Comandă accelerator **18.** Manetă de pornire a cuplării lamei **19.** Manetă cuplare lamă **20.** Manetă de cuplare a tracțiunii

**DESCRIEREA SIMBOLURILOR DE PE COMENZI (unde este prevăzut)**

**21.** Poziție deplasare lentă **22.** Poziție deplasare rapidă
**23.** Starter **24.** Oprire motor
**25.** Tracțiune cuplată
**26.** Repaus **27.** Pornire motor
**28.** Lamă cuplată **29.** Lamă decuplată
**30.** Evacuare posterioară **31.** "Mărunțire" sau evacuare laterală
**36.** Semnalizator conținut sac ridicat (**a**) = gol / coborât (**b**) = plin

**MĂSURI DE SIGURANȚĂ** - Mașina dumneavoastră de tuns iarba trebuie utilizată cu prudență. În acest sens, pe mașină sunt situate anumite indicatoare destinate să vă reamintească precauțiile de utilizare. Semnificația lor este descrisă în cele ce urmează. Vă recomandăm, de asemenea, să citiți cu atenție normele de siguranță prezente în respectivul capitol al acestui manual.

**41. Atenție:** Citiți manualul de instrucțiuni înainte de utilizarea mașinii.
**42. Risc de explozie** Nu lăsați pe nimeni în preajma aparatului și în zona de lucru în timpul utilizării.
**43. Atenție:** Scoateți căpăcelul bujiei și citiți instrucțiunile înainte de a face orice intervenție de întreținere sau reparație.
**44. Risc de tăiere.** Lame în mișcare. Nu introduceți mâinile sau picioarele în locașul lamei.

**Valorile maxime de zgomot și vibrație**

| Pentru modelul | | 504 | 554 |
|---|---|---|---|
| Nivelul presiunii acustice ureche operator (în conformitate cu normativa 81/1051/CEE) | db(A) | 78,6 | 82,9 |
| - Nesiguranță în măsurare (2006/42/C - EN 27574) | db(A) | 0,4 | 1,5 |
| Nivelul puterii acustice măsurată (în conformitate cu Directiva 2000/14/CE, 2005/88/CE) | db(A) | 93,1 | 96,5 |
| - Nesiguranță în măsurare (2006/42/CE - EN 27574) | db(A) | 0,7 | 0,3 |
| Nivelul puterii acustice garantată (în conformitate cu Directiva 2000/14/CE, 2005/88/CE) | db(A) | 96 | 98 |
| Nivelul de vibrații (în conformitate cu normativa EN 1033) | m/s² | 3,42 | 9,5 |
| - Nesiguranță în măsurare (2006/42/CE - EN 12096) | m/s² | 0,1 | 0,4 |

## LT

**IDENTIFIKACIJOS ETIKETĖ IR ĮRENGINIO KOMPONENTAI**

1. Akustinės galios lygis pagal direktyvą 2000/14/EB
2. Atitikties ženklas pagal Direktyvą 98/37/EEB (2006/42/CE nuo 29/12/2009)
3. Pagaminimo metai
4. Žoliapjovės tipas
5. Registro numeris
6. Gamintojo adresas ir pavadinimas
7. Gaminio kodas

Įsigijus įrenginį iš karto perrašykite identifikacijos numerius (3 - 5 - 6) į tam skirtus tarpus, paskutiniame vadovėlio puslapyje.

**11.** Važiuoklė **12.** Variklis **13.** Peilis (Ašmenys) **14.** Apsauga nuo akmenų **15.** Žolės surinkimo krepšys **16.** Rankena **17.** Akceleratoriaus komanda **18.** Svirtelė leidžianti ašmenų įtepimą **19.** Ašmenų įterpimo svirtelė **20.** Traukos įvedimo svirtelė

**ANT KOMANDŲ ESANČIŲ SIMBOLIŲ APRAŠYMAS (kur numatyti)**

**21.** Lėtas **22.** Greitas **23.** Starteris **24.** Variklio sustabdymas
**25.** Trauka įvesta
**26.** Laisva būsena **27.** Variklio paleidimas
**28.** Ašmenys įterpti **29.** Ašmenys atleisti
**30.** Galinis iškrovimas **31.** "Mulching" arba lateralinis išmetimas
**36.** Pilno krepšio indikatorius: sukeltas (**a**) = tuščias / nuleistas (**b**) = pilnas

**SAUGUMO NURODYMAI** - Jūsų žoliapjovė turi būti naudojama su atsargumu. Tokiam tikslui ant įrenginio buvo išdėstytos piktogramos, skirtos jums priminti pagrindines saugumo priemones. Etikečių paaiškinimai nurodyti žemiau. Patariame taipogi atidžiai perskaityti saugumo normas aprašytas tam skirtame šios knygelės straipsnelyje.

**41. Dėmesio:** Perskaityti instrukcijų knygelę prieš naudojant įrenginį.
**42. Išmetimo rizika.** Darbo metu, išlaikyti asmenis už darbo zonos.
**43. Dėmesio:** Nuimti žvakės dangtelį ir paskaityti instrukcijų vadovėli prieš bet kokią įrenginio priežiūros ar taisymo operaciją.
**44. Įsipjovimo rizika.** Juda ašmenys. Nedėti rankų ar kojų į ašmenų buvimo vietą.

**Maksimalios triukšmo ir vibracijų vertės**

| Modeliui | | 504 | 554 |
|---|---|---|---|
| Operatoriaus ausies akustinio slėgio lygis (pagal normą 81/1051/CEE) | db(A) | 78,6 | 82,9 |
| - Matavimo netikslumas (2006/42/CE - EN 27574) | db(A) | 0,4 | 1,5 |
| Pamatuotas ekvivalentinis akustinės galios lygis (pagal direktyvą 2000/14/CE, 2005/88/CE) | db(A) | 93,1 | 96,5 |
| - Matavimo netikslumas (2006/42/CE - EN 27574) | db(A) | 0,7 | 0,3 |
| Garantuotas ekvivalentinis akustinės galios lygis (pagal direktyvą 2000/14/CE, 2005/88/CE) | db(A) | 96 | 98 |
| Vibracijų lygis (pagal normą EN 1033) | m/s² | 3,42 | 9,5 |
| - Matavimo netikslumas (2006/42/CE - EN 12096) | m/s² | 0,1 | 0,4 |

## LV

**MAŠĪNAS IDENTIFIKĀCIJAS ETIĶETE UN SASTĀVDAĻAS**

1. Trokšņa līmenis atbilst direktīvai 2000/14/EK
2. Marķējums par atbilstību direktīvai 98/37/EEK (2006/42/EK no 29/12/2009)
3. Izgatavošanas gads
4. Pļaujmašīnas tips
5. Pases numurs
6. Ražotāja nosaukums un adrese
7. Artikula kods

Uzreiz pēc mašīnas nopirkšanas pārrakstiet identifikācijas numurus (3 - 5 - 6) atbilstošajos laukumos rokasgrāmatas pēdējā lappusē.

**11.** Šasija **12.** Dzinējs **13.** Nazis (asmens) **14.** Akmeņu atgrūdējs **15.** Savākšanas maiss **16.** Vadības kāts **17.** Akseleratora vadības kloķis **18.** Svira asmens ieslēgšanas apstiprināšanai **19.** Svira asmens ieslēgšanai **20.** Svira vilkmes ieslēgšanai

**UZ VADĪBAS ORGĀNU NORĀDĪTO SIMBOLU APRAKSTS (ja tie ir paredzēti)**

**21.** Lēni**22.** Ātri **23.** Starteris **24.** Dzinēja izslēgšana
**25.** Vilkme ieslēgta
**26.** Miera stāvoklis **27.** Dzinēja iedarbināšana
**28.** Asmens ir ieslēgts **29.** Asmens ir izslēgts
**30.** Aizmugurējā izmešana **31.** "Mulčēšana" jeb sāniskā izmešana
**36.** Maisa satura indikators: pacelts (**a**) = tukšs / nolaists (**b**) = pilns

**DROŠĪBAS NOTEIKUMI** - Šo zāliena pļaujmašīnu jālieto piesardzīgi. Ar šo nolūku uz mašīnas atrodas piktogrammas, kuras atgādinās jums par galvenajiem piesardzības pasākumiem lietošanas laikā. To nozīme ir izskaidrota tālāk tekstā. Turklāt iesakām jums uzmanīgi izlasīt drošības noteikumus, kas ir izklāstīti šīs rokasgrāmatas atbilstošajā sadaļā.

**41. Uzmanību:** Pirms mašīnas lietošanas izlasiet rokasgrāmatu.
**42. Izsviešanas risks.** Darba laikā pļaušanas vietā nedrīkst atrasties cilvēki.
**43. Uzmanību:** Pirms jebkādu tehniskās apkopes vai remonta darbu veikšanas, noņemiet sveces uzvāzni un izlasiet instrukciju.
**44. Sagriešanās risks.** Asmens ir kustīgs. Nelieciet rokas vai kājas nodalījumā, kur atrodas asmens.

**Maksimālās trokšņa un vibrācijas vērtības**

| Modelim | | 504 | 554 |
|---|---|---|---|
| Akustiskā spiediena līmenis operatora ausīs (saskaņā ar normu 81/1051/EEK) | db(A) | 78,6 | 82,9 |
| - Mērījuma kļūda (2006/42/EK - EN 27574) | db(A) | 0,4 | 1,5 |
| Izmērītais akustiskās jaudas līmenis (saskaņā ar direktīvu 2000/14/EK, 2005/88/EK) | db(A) | 93,1 | 96,5 |
| - Mērījuma kļūda (2006/42/EK - EN 27574) | db(A) | 0,7 | 0,3 |
| Garantētais akustiskās jaudas līmenis (saskaņā ar direktīvu 2000/14/EK, 2005/88/EK) | db(A) | 96 | 98 |
| Vibrācijas līmenis (saskaņā ar normu EN 1033) | m/s² | 3,42 | 9,5 |
| - Mērījuma kļūda (2006/42/EK - EN 12096) | m/s² | 0,1 | 0,4 |

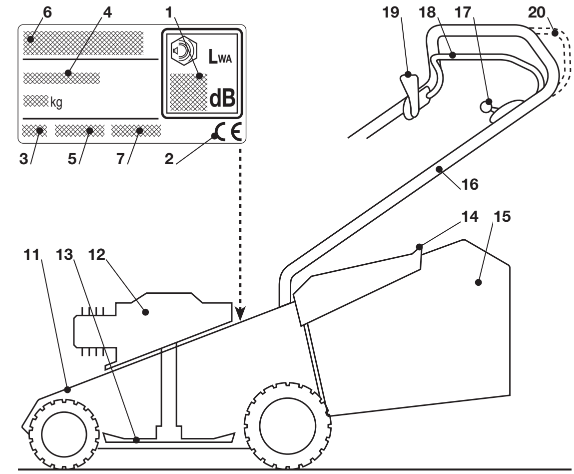


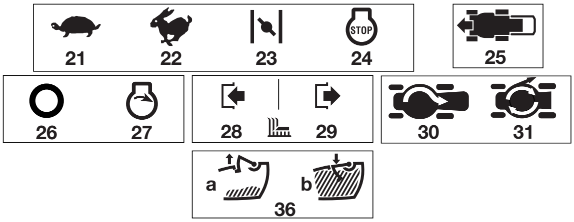

**SR**

## IDENTIFIKACIJSKA ETIKETA I SASTAVNI DELOVI MAŠINE

1. Nivo jačine zvuka na osnovu direktive 2000/14/CE
2. Oznaka skladnosti u skladu sa direktivom 98/37/CEE (2006/42/EZ od 29/12/2009)
3. Godina proizvodnje
4. Tip kosilice
5. Matični broj
6. Naziv i adresa Proizvođača
7. Šifra Artikla

Odmah po kupovini mašine upisati identifikacijske brojeve (3 -5 -6) u predviđena mesta na zadnjoj stranici ovog priručnika.

**11.** Šasija **12.** Motor **13.** Sečivo (oštrica) **14.** Štitnik za kamenčiće **15.** Vreća za skupljanje **16.** Drška **17.** Ručica gasa **18.** Poluga za saglasnost uključivanja sečiva **19.** Poluga za uključivanje sečiva **20.** Poluga za aktiviranje vuče

## OPIS SIMBOLA KOJI SE NALAZE NA KOMANDAMA (gde su predviđeni)

**21.** Sporo **22.** Brzo **23.** Starter **24.** Zaustavljanje motora
**25.** Uključena vuča
**26.** Pauza **27.** Pokretanje motora
**28.** Uključeno sečivo **29.** Isključeno sečivo
**30.** Izbacivanje pozadi **31.** “Mulching” ili bočno izbacivanje
**36.** Signalizator sadržaja vreće: podignut (**a**) = prazna / spušten (**b**) = puna

**NAREDBE U VEZI SIGURNOSTI** - Vaša kosilica mora se koristiti uz opreznost. Sa tim ciljem su na mašini postavljeni piktogrami čija je namena da vas podseća na glavne predostrožnosti pri korišćenju. Dole sledi njihovo objašnjenje. Takođe vam savetujemo da pažljivo pročitate sigurnosna pravila koja su data u odgovarajućem poglavlju ove knjižice.

41. **Pažnja:** Pročitati priručnik sa uputstvima pre korišćenja mašine.
42. **Rizik od izbacivanja.** Tokom korišćenja, osobe se moraju nalaziti izvan područja rada.
43. **Pažnja:** Skinuti kapicu svećice i pročitati uputstvo pre nego što se izvrši bilo koja operacija održavanja ili popravke.
44. **Rizik od posekotina.** Sečiva u pokretu. Nemojte nikada stavljati ruke ili noge unutar sedišta za sečivo.

### Maksimalne vrednosti bučnosti i vibracija

| Za model ................................................................ | 504 | 554 |
|---|---|---|
| Nivo zvučnog pritiska na uhu radnika (na temelju propisa 81/1051/EEZ)........................ db(A) | 78,6 | 82,9 |
| - Nesigurnost merenja (2006/42/EZ - EN 27574) db(A) | 0,4 | 1,5 |
| Nivo izmerene zvučne snage (na temelju direktive 2000/14/EZ, 2005/88/EZ)..................... db(A) | 93,1 | 96,5 |
| - Nesigurnost merenja (2006/42/EZ - EN 27574) db(A) | 0,7 | 0,3 |
| Garantovani nivo zvučne snage (na temelju direktive 2000/14/EZ, 2005/88/EZ)..................... db(A) | 96 | 98 |
| Nivo vibracija (na temelju propisa EN 1033) ........ m/s² | 3,42 | 9,5 |
| - Nesigurnost merenja (2006/42/EZ - EN 12096) . m/s² | 0,1 | 0,4 |

**BG**

## ИДЕНТИФИКАЦИОНЕН ЕТИКЕТ И КОМПОНЕНТИ НА МАШИНАТА

1. Ниво на звукова мощност според стандарта на ЕО 2000/14/CE
2. Знак за съответствие според разпоредбата на ЕИО 98/37/CEE (2006/42/CE от 29/12/2009)
3. Година на производство
4. Вид косачка
5. Сериен номер
6. Име и адрес на производителя
7. Артикулен Номер

Веднага след купуването на машината запишете идентификационните данни (3 – 5 – 6) на съответните места на последната страница на упътването.

**11.** Шаси **12.** Мотор **13.** Нож (Острие) **14.** Предпазител от камъни **15.** Кош за събиране на трева **16.** Дръжка **17.** Команда педал за газ **18.** Лост за одобрение включването на ножа **19.** Лост включване нож **20.** Ръчка за включване на тяга

## ОПИСАНИЕ НА СИМВОЛИТЕ ВЪРХУ КОМАНДИТЕ (където са предвидени)

**21.** Бавно **22.** Бързо **23.** Стартер **24.** Спиране мотор
**25.** Включена тяга
**26.** Покой **27.** Задвижване мотор
**28.** Включен нож **29.** Изключен нож
**30.** Задно изпразване **31.** “Mulching” или странично изпразване
**36.** Сигнализатор за съдържанието на торбата: повдигнат (**a**) = празна / смъкнат (**b**) = пълна

**ПРЕДПИСАНИЯ ЗА БЕЗОПАСНОСТ** - Вашата косачка трябва да се използва внимателно. За тази цел върху машината са поставени знаци, за да ви напомнят основните предпазни мерки. По-долу е обяснено значението им. Освен това, Ви препоръчваме да прочетете внимателно мерките за безопасност при работа, поместени в съответния параграф на настоящото ръководство.

41. **Внимание:** Прочетете упътването преди да използвате машината.
42. **Риск от изхвърляне на предмети:** По време на употреба дръжте хората извън работната площ.
43. **Внимание:** Изключете капачката на свещта и прочетете упътването преди да извършвате каквато и да е операция по поддръжка или поправка.
44. **Опасност от срязване.** Ножове в движение. Не слагай ръце или крака в гнездото на ножа.

### Максимални стойности на шум и вибрации

| За модел ................................................................ | 504 | 554 |
|---|---|---|
| Ниво на акустично налягане в ухото на оператора (въз основа на норма 81/1051/ЕИО)........ db(A) | 78,6 | 82,9 |
| - Несигурност на измерване (2006/42/CE - EN 27574) db(A) | 0,4 | 1,5 |
| Измерено ниво на акустична мощност (въз основа на директива 2000/14/ЕО, 2005/88/ЕО)......... db(A) | 93,1 | 96,5 |
| - Несигурност на измерване (2006/42/CE - EN 27574 db(A) | 0,7 | 0,3 |
| Гарантирано ниво на акустична мощност (въз основа на директива 2000/14/ЕО, 2005/88/ЕО)......... db(A) | 96 | 98 |
| Ниво на вибрация (въз основа на норма EN 1033) .....m/s² | 3,42 | 9,5 |
| - Несигурност на измерване (2006/42/CE - EN 12096) m/s² | 0,1 | 0,4 |

## MARKERKLEEBIS JA MASINA KOMPONENDID

**1.** Müratase direktiivi 2000/14/CE järgselt
**2.** Vastavusmärgistus direktiivi 98/37/CEE järgselt 2006/42/CE 29/12/2009)
**3.** Valmistusaasta
**4.** Muruniiduki tüüp
**5.** Matriklinumber
**6.** Konstrueerija nimi ja aadress
**7.** Artiklikood

Vahetult pärast masina omandamist kirjutage identifitseerimisnumbrid (3–5–6) vastavatele kohtadele kasutusjuhendi viimasel lehel.

**11.** Korpus **12.** Mootor **13.** Lõiketera **14.** Kivikaitse **15.** Kogumiskorv **16.** Käepide **17.** Gaasihoob **18.** Tera töövalmidushoob **19.** Tera sisselülitamise hoob **20.** Edasiveo lüliti

## SEADMEL OLEVATE SÜMBOLITE KIRJELDUS (kus on ette nähtud)

**21.** Aeglane **22.** Kiire **23.** Starter **24.** Mootori seiskamine
**25.** Edasivedu sisse lülitatud
**26.** Puhkeasend **27.** Mootori käivitamine
**28.** Tera sisse lülitatud **29.** Tera välja lülitatud
**30.** Tagumine väljavise **31.** “Multsing” või külgväljavise
**36.** Koguja sisu indikaator: tõstetud (**a**) = tühi / langetatud (**b**) = täis

**ETTEVAATUSABINÕUD** - Teie muruniidukit tuleb kasutada ettevaatlikult. Selleks on masinale asetatud joonistega kleebised, mis tuletavad teile meelde põhilisi ettevaatusabinõusid. Jooniste tähendus on seletatud edaspidi. Lisaks sellele soovitame teil lugeda tähelepanelikult läbi selles juhendis vastavas peatükis toodud ohutusnõuded.

**41. Ettevaatust:** Lugege läbi kasutusjuhend enne masina kasutamist.
**42. Väljaviske oht!** Masina kasutamise ajal hoidke tööpiirkonnast eemale kõrvalised inimesed.
**43. Ettevaatust:** Enne mistahes hoolduse või paranduse teostamist ühendage lahti küünlajuhe ja lugege läbi kasutusjuhend.
**44. Lõikeoht! Liikuvad terad.** Mitte asetada käsi või jalgu lõiketera lähedusse või niiduki alla.

### Müra ja vibratsiooni maksimummäärad

| **Mudelil** ........................................................ | **504** | **554** |
|---|---|---|
| Akustilise surve tase töötaja kõrvale (vastavuses normiga 81/105(EMÜ)........................... db(A) | 78,6 | 82,9 |
| - Mõõtmisebatäpsus (2006/42/CE - EN 27574) ...... db(A) | 0,4 | 1,5 |
| Mõõdetud akustilise võimsuse tase (vastavuses direktiiviga 2000/14/EÜ, 2005/88/EU)... db(A) | 93,1 | 96,5 |
| - Mõõtmisebatäpsus (2006/42/CE - EN 27574) ....... db(A) | 0,7 | 0,3 |
| Garanteeritud akustilise võimsuse tase (vastavuses direktiiviga 2000/14/EÜ, 2005/88/EU)... db(A) | 96 | 98 |
| Vibratsioonitase (vastavalt normile EÜ 1033) ............ $m/s^2$ | 3,42 | 9,5 |
| - Mõõtmisebatäpsus (2006/42/CE - EN 12096) ........ $m/s^2$ | 0,1 | 0,4 |

# IT NORME DI SICUREZZA
DA OSSERVARE SCRUPOLOSAMENTE

## A) ADDESTRAMENTO

1) **Leggere attentamente le istruzioni**. Prendere familiarità con i comandi e con un uso appropriato del rasaerba. Imparare ad arrestare rapidamente il motore.
2) **Utilizzate il rasaerba per lo scopo al quale è destinato, cioè il taglio e la raccolta dell'erba.** Qualsiasi altro impiego può rivelarsi pericoloso e causare il danneggiamento della macchina. Rientrano nell'uso improprio (come esempio, ma non solo):
– trasportare sulla macchina persone, bambini o animali;
– farsi trasportare dalla macchina;
– usare la macchina per trainare o spingere carichi;
– usare la macchina per la raccolta di foglie o detriti;
– usare la macchina per regolarizzare siepi, o per il taglio di vegetazione di tipo non erboso;
– utilizzare la macchina in più di una persona;
– azionare la lama nei tratti non erbosi.
3) Non permettere mai che il rasaerba venga utilizzato da bambini o da persone che non abbiano la necessaria dimestichezza con le istruzioni. Le leggi locali possono fissare un'età minima per l'utilizzatore.
4) **Non utilizzare mai il rasaerba**:
– con persone, in particolare bambini, o animali nelle vicinanze;
– se l'utilizzatore ha assunto farmaci o sostanze ritenute nocive alle sue capacità di riflessi e attenzione.
5) Ricordare che l'operatore o l'utilizzatore è responsabile di incidenti e imprevisti che si possono verificare ad altre persone o alle loro proprietà.

## B) OPERAZIONI PRELIMINARI

1) **Durante il taglio, indossare sempre calzature solide e pantaloni lunghi. Non azionare il rasaerba a piedi scalzi o con sandali aperti**.
2) Ispezionare a fondo tutta l'area di lavoro e togliere tutto ciò che potrebbe venire espulso dalla macchina o danneggiare il gruppo di taglio e il motore (sassi, rami, fili di ferro, ossi, ecc.).
3) **ATTENZIONE: PERICOLO! La benzina è altamente infiammabile**.
– conservare il carburante in appositi contenitori;
– **rabboccare il carburante, utilizzando un imbuto, solo all'aperto e non fumare durante questa l'operazione e ogni volta che si maneggia il carburante**;
– rabboccare prima di avviare il motore; non aggiungere benzina o togliere il tappo del serbatoio quando il motore è in funzione o è caldo;
– se fuoriesce della benzina, non avviare il motore, ma allontanare il rasaerba dall'area nella quale il carburante è stato versato, ed evitare di creare possibilità di incendio, fintanto che il carburante non sia evaporato ed i vapori di benzina non si siano dissolti.
– rimettere sempre e serrare bene i tappi del serbatoio e del contenitore della benzina;
4) Sostituire i silenziatori difettosi
5) **Prima dell'uso, procedere ad una verifica generale ed in particolare dell'aspetto delle lame, e controllare che le viti e il gruppo di taglio non siano usurati o danneggiati**. Sostituire in blocco le lame e le viti danneggiate o usurate per mantenere l'equilibratura.
6) Prima di iniziare il lavoro, montare le protezioni all'uscita (sacco o parasassi).

## C) DURANTE L'UTILIZZO

1) Non azionare il motore in spazi chiusi, dove possono accumularsi pericolosi fumi di monossido di carbonio.
2) Lavorare solamente alla luce del giorno o con buona luce artificiale.
3) Se possibile, evitare di lavorare nell'erba bagnata.
4) Accertarsi sempre del proprio punto d'appoggio sui terreni in pendenza.
5) Non correre mai, ma camminare; evitare di farsi tirare dal rasaerba.
6) Tagliare nel senso trasversale al pendio e mai su e giù.
7) Prestare la massima attenzione nel cambio di direzione sui pendii.
8) **Non tagliare su terreni con pendenza superiore a 20°**.
9) Prestare estrema attenzione quando tirate il rasaerba verso di voi.
10) Fermare la lama se il rasaerba deve essere inclinato per il trasporto, nell'attraversare superfici non erbose, e quando il rasaerba viene trasportato da o verso l'area che deve essere tagliata.
11) Non azionare mai il rasaerba se i ripari sono danneggiati, oppure senza il sacco raccoglierba o il parasassi.
12) Non modificare le regolazioni del motore, e non fare raggiungere al motore un regime di giri eccessivo.
13) Nei modelli con trazione, disinnestare l'innesto della trasmissione alle ruote, prima di avviare il motore.
14) Avviare il motore con cautela secondo le istruzioni e tenendo i piedi ben distanti dalla lama.
15) Non inclinare il rasaerba per l'avviamento. Effettuare l'avviamento su una superficie piana e priva di ostacoli o erba alta.
16) **Non avvicinare mani e piedi accanto o sotto le parti rotanti**. State sempre lontani dall'apertura di scarico.
17) Non sollevare o trasportare il rasaerba quando il motore è in funzione.
18) **Fermare il motore e staccare il cavo della candela**:
– prima di qualsiasi intervento sotto il piatto di taglio o prima di disintasare il convogliatore di scarico;
– prima di controllare, pulire o lavorare sul rasaerba;
– dopo aver colpito un corpo estraneo. Verificare eventuali danni sul rasaerba ed effettuare le necessarie riparazioni prima di usare nuovamente la macchina;
– se il rasaerba comincia a vibrare in modo anomalo (Ricercare immediatamente la causa delle vibrazioni e provvedere alle verifiche necessarie presso un Centro Specializzato).
19) **Fermare il motore**:
– ogni qualvolta si lasci il rasaerba incustodito. Nei modelli con avviamento elettrico, togliere anche la chiave;
– prima di fare rifornimento di carburante;
– ogni volta che si toglie o si rimonta il sacco raccoglierba;
– prima di regolare l'altezza di taglio.
20) Ridurre il gas prima di fermare il motore. Chiudere l'alimentazione del carburante al termine del lavoro, seguendo le istruzioni fornite sul libretto del motore.
21) Durante il lavoro, mantenere sempre la distanza di sicurezza dalla lama rotante, data dalla lunghezza del manico.

## D) MANUTENZIONE E MAGAZZINAGGIO

1) Mantenere serrati dadi e viti, per essere certi che la macchina sia sempre in condizioni sicure di funzionamento. Una manutenzione regolare è essenziale per la sicurezza e per mantenere il livello delle prestazioni.
2) Non riporre il rasaerba con della benzina nel serbatoio in un locale dove i vapori di benzina potrebbero raggiungere una fiamma, una scintilla o una forte fonte di calore.
3) Lasciare raffreddare il motore prima di collocare il rasaerba in un qualsiasi ambiente.
4) **Per ridurre il rischio d'incendio, mantenere il motore, il silenziatore di scarico, l'alloggiamento della batteria e la zona di magazzinaggio della benzina liberi da residui d'erba, foglie o grasso eccessivo.** Non lasciare contenitori con l'erba tagliata all'interno di un locale.
5) Controllare di frequente il parassassi e il sacco raccoglierba, per verificarne l'usura o il deterioramento.
6) Se il serbatoio deve essere vuotato, effettuare questa operazione all'aperto e a motore freddo.
7) Indossare guanti da lavoro per lo smontaggio e rimontaggio della lama.
8) **Curare l'equilibratura della lama, quando viene affilata**. Tutte le operazioni riguardanti la lama (smontaggio, affilatura, equilibratura, rimontaggio e/o sostituzione) sono lavori impegnativi che richiedono una specifica competenza oltre all'impiego di apposite attrezzature; per ragioni di sicurezza, occorre pertanto che siano sempre eseguiti presso un centro specializzato.
9) **Non usare mai la macchina con parti usurate o danneggiate, per motivi di sicurezza. I pezzi devono essere sostituiti e mai riparati. Usare ricambi originali. I pezzi di qualità non equivalente possono danneggiare la macchina e nuocere alla vostra sicurezza.**

## E) TRASPORTO E MOVIMENTAZIONE

1) Ogni volta che è necessario movimentare, sollevare, trasportare o inclinare la macchina occorre:
– indossare robusti guanti da lavoro;
– afferrare la macchina in punti che offrano una presa sicura, tenendo conto del peso e della sua ripartizione;
– impiegare un numero di persone adeguato al peso della macchina e alle caratteristiche del mezzo di trasporto o del posto nel quale deve essere collocata o prelevata.
2) Durante il trasporto, assicurare adeguatamente la macchina mediante funi o catene.

# IT NORME D’USO

**Per il motore e la batteria (se prevista) leggere i relativi manuali di istruzioni.**

**NOTA -** La corrispondenza fra i riferimenti contenuti nel testo e le rispettive figure (poste alle pagg. 2 - 3 - 4 - 5) è data dal numero che precede ciascun paragrafo.

## 1. COMPLETARE IL MONTAGGIO

**NOTA - La macchina può essere fornita con alcuni componenti già montati.**

**ATTENZIONE - Lo sballaggio e il completamento del montaggio devono essere effettuati su una superficie piana e solida, con spazio sufficiente alla movimentazione della macchina e degli imballi, avvalendosi sempre degli attrezzi appropriati.**
**Lo smaltimento degli imballi deve avvenire secondo le disposizioni locali vigenti.**

**1.1a Tipo “I”:**
Riportare il manico (1) nella posizione di lavoro e fissarlo ai supporti laterali dello chassis, utilizzando la bulloneria (2) in dotazione come indicato nella figura.
L’altezza del manico (1) è regolabile in tre diverse posizioni, ottenute introducendo i perni (3) in una delle tre coppie di fori previsti sui supporti.
Serrare a fondo le manopoline (2) dopo la regolazione.
Inserire la fune di avviamento (4) nella spirale (5) di guida.
Serrare il dado (6) per fissare la spirale (5).

**1.1b Tipo “II”:**
Riportare il manico (1) nella posizione di lavoro e fissarlo ai supporti laterali dello chassis, utilizzando la bulloneria (2) in dotazione come indicato nella figura.
L’altezza del manico (1) è regolabile in tre diverse posizioni, ottenute introducendo i perni (3) in una delle tre coppie di fori previsti sui supporti.
Le ghiere (4) delle maniglie (5) devono essere avvitate in modo da assicurare un fissaggio stabile del manico (1), senza richiedere uno sforzo eccessivo per bloccarle o sbloccarle.
Serrare le maniglie (5) dopo la regolazione.
Inserire la fune di avviamento (6) nella spirale di guida (7).
Serrare il dado (8) per fissare la spirale (7).

**1.2** Introdurre il telaio (1) nel sacco (2) e agganciare tutti i profili in plastica (3), aiutandosi con un cacciavite, come indicato nella figura.

**1.3** Nei modelli provvisti di avviamento elettrico, collegare il cavo della batteria (1) al connettore del cablaggio generale (2) del rasaerba.

## 2. DESCRIZIONE DEI COMANDI

**NOTA - Il significato dei simboli riportati sui comandi è spiegato alla pagina 6 e seguenti.**

**2.1 Comando acceleratore**
L’acceleratore è comandato dalla leva (1). Le posizioni della leva sono indicate dalla relativa targhetta.

**2.2 Leve di consenso e di innesto lama**
L'innesto della lama deve essere effettuato con il motore in moto.
Per innestare la lama:
– tirare la leva di consenso (1) contro il manico;
– spingere **con decisione** in avanti la leva di innesto (2) fino a fondo corsa e lasciare che torni in posizione di riposo. **Il movimento deve essere eseguito in modo rapido e deciso per evitare lo slittamento ed il danneggiamento della frizione.**

Rilasciando la leva di consenso (1) la lama si arresta, mantenendo il motore in moto.
Per innestare nuovamente la lama, occorre ripetere la procedura sopra citata.

**2.3 Leva innesto trazione**
Nei modelli con trazione, l’avanzamento del rasaerba avviene con la leva (1) spinta contro il manico.
Il rasaerba smette di avanzare al rilascio della leva.

**2.4 Regolazione altezza di taglio**
ESEGUIRE L’OPERAZIONE A MOTORE SPENTO.
Per regolare l’altezza di taglio, premere il pulsante (1) e sollevare o premere lo chassis tramite la maniglia (2), fino alla posizione desiderata, indicata da una scala numerata (3).

**2.5 • Solo per modelli DML: Leva di selezione dell’uscita**
Questa leva (1) ha due posizioni:
«A» = per lo scarico posteriore senza raccolta o con la raccolta nel sacco dell’erba tagliata;
«B» = per la funzione “mulching” oppure (se previsto) per lo scarico laterale senza raccolta.

Per passare da una posizione all’altra occorre sollevare leggermente la leva (1) e spostarla nella posizione desiderata in modo che resti bloccata dall’arresto (2).

**NOTA -** Qualora il passaggio da una posizione all’altra risultasse difficoltoso, l’inconveniente potrebbe essere causato da residui d’erba accumulati nelle guide di scorrimento e pertanto occorre procedere al lavaggio e alla pulizia interna dello chassis (☛ 4.4).

## 3. TAGLIO DELL’ERBA

**NOTA -** Questa macchina permette di effettuare la rasatura del prato in diverse modalità; prima di iniziare il lavoro è opportuno predisporre la macchina in base a come si intende eseguire la rasatura.

**• Solo per modelli DML:**

**3.1a Predisposizione per il taglio e la raccolta dell’erba nel sacco:**
– Portare la leva di selezione dell’uscita (1) in posizione «A».
– Nei modelli con possibilità di scarico laterale: accertarsi che lo sportello laterale (2) sia abbassato e bloccato dalla leva di sicurezza (3).
– Sollevare il parasassi posteriore (4) e agganciare correttamente il sacco (5) come indicato nella figura.

**3.1b Predisposizione per il taglio e lo scarico posteriore dell’erba:**
– Portare la leva di selezione dell’uscita (1) in posizione «A».
– Nei modelli con possibilità di scarico laterale: accertarsi che lo sportello laterale (2) sia abbassato e bloccato dalla leva di sicurezza (3).

**3.1c Predisposizione per il taglio e la sminuzzatura dell’erba (funzione “mulching”):**
– Portare la leva di selezione dell’uscita (1) in posizione «B».
– Nei modelli con possibilità di scarico laterale: accertarsi che lo sportello laterale (2) sia abbassato e bloccato dalla leva di sicurezza (3).

**3.1d Predisposizione per il taglio e lo scarico laterale dell’erba (se previsto):**
– Portare la leva di selezione dell’uscita (1) in posizione «B».
– Spingere leggermente la leva di sicurezza (3) e sollevare lo sportello laterale (2).
– Inserire il deflettore di scarico (6) come indicato nella figura.
– Richiudere lo sportello laterale (2) in modo che il deflettore (6) risulti bloccato.

**•• Solo per modelli DM:**

**3.1e Predisposizione per il taglio e la raccolta dell’erba nel sacco:**
– Sollevare il parasassi posteriore (4) e agganciare correttamente il sacco (5) come indicato nella figura.

**3.1f Predisposizione per il taglio e lo scarico posteriore dell’erba:**
– Sollevare il parasassi posteriore (4) e rimuovere il sacco (5).

**3.1g Predisposizione per il taglio e la sminuzzatura dell’erba (funzione “mulching”):**
– Sollevare il parasassi posteriore (4) e introdurre il tappo deflettore (11) nella bocca di uscita, spingendolo fino a provocare lo scatto del dente di aggancio (12).

Per rimuovere il tappo deflettore (11), agire sulla leva (13) posta sotto l’impugnatura, in modo da sganciare il dente (12) e permettere di estrarre il deflettore dalla bocca di uscita.

**3.2 Avviamento del motore**
L'avviamento del motore deve essere effettuato con la lama disinnestata.
Per avviare il motore, portare la leva dell'acceleratore (1) nella posizione indicata nel Manuale del motore, quindi dare un deciso strappo alla manopola della fune di avviamento (2).
Nei modelli provvisti di avviamento elettrico, tirare la leva del freno della lama (1) contro il manico e ruotare la chiave di contatto (3).

**3.3 Taglio dell’erba**
Durante il lavoro, innestare e disinnestare la lama come indicato al punto 2.2.

**IMPORTANTE** - Evitare di innestare la lama sull'erba molto alta.

- **Nel caso di "mulching":** evitare sempre di asportare una ingente quantità d'erba. Non asportare mai più di un terzo dell'altezza totale dell'erba in una sola passata! Adeguare la velocità di avanzamento alle condizioni del prato e alla quantità di erba asportata.
- **Nel caso di scarico laterale (se previsto):** è consigliabile effettuare un percorso che eviti di scaricare l'erba tagliata dalla parte del prato ancora da tagliare.
- **Nel caso di sacco di raccolta con dispositivo segnalatore del contenuto (se previsto):** durante il lavoro, con la lama in movimento, il segnalatore rimane sollevato fintanto che il sacco è in grado di ricevere l'erba tagliata; quando si abbassa, significa che il sacco si è riempito e occorre svuotarlo.

**Per evitare possibili danneggiamenti del manto erboso, la posizione «1» deve essere utilizzata solo su terreni perfettamente livellati, compatti e privi di irregolarità.**

- **Solo per modelli DML:**

**NOTA IMPORTANTE -** Qualora durante il lavoro occorra passare da una modalità con la leva di selezione dell'uscita (☛ 2.5) in posizione «B» (mulching) a un'altra con la leva in posizione «A» (scarico posteriore), è necessario spegnere la macchina e rimuovere l'erba presente sullo sportello scorrevole (1); la presenza di erba sullo sportello può impedire la corsa completa della leva di selezione dell'uscita.

**CONSIGLI PER LA CURA DEL PRATO**

Ogni tipologia di erba presenta caratteristiche diverse e può richiedere quindi diverse modalità per la cura del prato; leggere sempre le indicazioni contenute nelle confezioni delle sementi riguardo l'altezza di rasatura, rapportate alle condizioni di crescita della zona in cui si opera.

Occorre tenere presente che la maggior parte dell'erba è composta da uno stelo e da una o più foglie. Se le foglie vengono tagliate completamente, il prato si danneggia e la ricrescita sarà più difficile.

In linea generale, possono valere le seguenti indicazioni:
- un taglio troppo basso provoca strappi e diradamenti nel tappeto erboso, con un aspetto "a macchie";
- in estate, il taglio deve essere più alto per evitare il disseccamento del terreno;
- non tagliare l'erba quando è bagnata; ciò può ridurre l'efficienza della lama per l'erba che vi si attacca e provocare strappi nel tappeto erboso;
- nel caso di erba particolarmente alta, è bene eseguire una prima rasatura alla massima altezza consentita dalla macchina, seguita da una seconda rasatura a distanza di due o tre giorni.

L'aspetto del prato sarà migliore se i tagli saranno effettuati sempre alla stessa altezza e alternativamente nelle due direzioni.

**3.4 Termine del lavoro**

Al termine del lavoro, rilasciare la leva (1) di consenso, portare la leva dell'acceleratore in posizione di "Arresto Motore" e scollegare il cappuccio della candela (2). Nei modelli che ne sono provvisti, togliere la chiave di contatto (3).

ATTENDERE L'ARRESTO DELLA LAMA prima di effettuare qualsiasi tipo di intervento.

## 4. MANUTENZIONE ORDINARIA

**IMPORTANTE - La manutenzione regolare e accurata è indispensabile per mantenere nel tempo i livelli di sicurezza e le prestazioni originali della macchina.**
**Conservare il rasaerba in luogo asciutto.**

1) Indossare robusti guanti da lavoro prima di ogni intervento di pulizia, manutenzione o regolazione sulla macchina.
2) Lavare accuratamente la macchina con acqua dopo ogni taglio; rimuovere i detriti d'erba e il fango accumulati all'interno dello chassis per evitare che, disseccandosi, possano rendere difficoltoso il successivo avviamento.
3) **Nei modelli con chassis verniciato,** la verniciatura della parte interna dello chassis può staccarsi nel tempo per l'azione abrasiva dell'erba tagliata; in questo caso, intervenire tempestivamente ritoccando la verniciatura con una pittura antiruggine, per prevenire la formazione di ruggine che porterebbe alla corrosione del metallo.
4) Nel caso fosse necessario accedere alla parte inferiore, inclinare la macchina esclusivamente dal lato indicato sul libretto del motore, seguendo le relative istruzioni. **Nei modelli che prevedono lo scarico laterale, occorre rimuovere il deflettore di scarico (se montato - ☛ 3.1.d).**
5) Evitare di versare benzina sulle parti in plastica del motore o della macchina per evitare di danneggiarle, e ripulire immediatamente ogni traccia di benzina eventualmente versata. La garanzia non copre i danni alle parti in plastica causati dalla benzina.
6) **Nei modelli con AVS:** in caso di vibrazioni anomale sul manico, controllare i manicotti antivibranti e contattare il vostro Rivenditore per sostituirli qualora risultassero danneggiati o usurati.

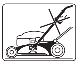

**IMPORTANTE - Non indirizzare getti di acqua ad alta pressione sulle parti meccaniche del rasaerba (ad esempio, ma non solo, sui cuscinetti e sulla frizione) poiché il sistema di innesto della lama potrebbe danneggiarsi.**

**4.1** Ogni intervento sulla lama è opportuno che venga eseguito presso un Centro specializzato, che dispone delle attrezzature più idonee.
Su questa macchina è previsto l'impiego di lame riportanti il codice:
81004452/0 (per modello 504)
81004455/0 (per modello 554)
Le lame dovranno sempre essere marcate «GGP». Data l'evoluzione del prodotto, le lame sopra citate potrebbero essere sostituite nel tempo da altre, con caratteristiche analoghe di intercambiabilità e sicurezza di funzionamento.
Rimontare la lama (2) con il codice e la marcatura rivolte verso il terreno, seguendo la sequenza indicata nella figura.
Serrare le viti (1) con una chiave dinamometrica, tarata a 50-55 Nm.

**4.2** Nei modelli con trazione, la giusta tensione della cinghia si ottiene per mezzo del dado (1), fino ad ottenere la misura indicata (6 mm).

**4.3** Per ricaricare una batteria scarica, collegarla al carica batterie (1) secondo le istruzioni del libretto di manutenzione della batteria.
Non collegare il carica batteria direttamente al morsetto del motore.
Non è possibile avviare il motore utilizzando il carica batteria come fonte di alimentazione, poiché quest'ultimo potrebbe danneggiarsi.
Se si prevede di non utilizzare il rasaerba per un lungo periodo, scollegare la batteria dal cablaggio del motore, assicurando comunque un buon livello di carica.

**4.4** Durante il lavaggio posizionarsi sempre dietro il manico del rasaerba.
Per il lavaggio interno del rasaerba:
- sistemare la macchina su un pavimento solido;
- portare l'altezza di taglio in posizione completamente abbassata;
- collegare il tubo dell'acqua all'apposito attacco (1);
- avviare il motore ed eseguire un primo lavaggio nella medesima situazione operativa in cui si è lavorato;
- arrestare il motore, portare la leva di selezione dell'uscita nella posizione opposta, avviare il motore ed eseguire un secondo lavaggio.

## 5. TUTELA AMBIENTALE

La tutela dell'ambiente deve essere un aspetto rilevante e prioritario nell'uso della macchina, a beneficio della convivenza civile e dell'ambiente in cui viviamo.
- Evitare di essere un elemento di disturbo nei confronti del vicinato.
- Seguire scrupolosamente le norme locali per lo smaltimento dei materiali di risulta dopo il taglio.
- Seguire scrupolosamente le norme locali per lo smaltimento di imballi, olii, benzina, batterie, filtri, parti deteriorate o qualsiasi elemento a forte impatto ambientale; questi rifiuti non devono essere gettati nella spazzatura, ma devono essere separati e conferiti agli appositi centri di raccolta, che provvederanno al riciclaggio dei materiali.
- Al momento della messa fuori servizio, non abbandonare la macchina nell'ambiente, ma rivolgersi a un centro di raccolta, secondo le norme locali vigenti.

## 6. ACCESSORI

**ATTENZIONE:** Per la vostra sicurezza è tassativamente vietato montare qualsiasi altro accessorio oltre a quelli inclusi nell'elenco seguente, progettati espressamente per il modello e il tipo della vostra macchina.

**6.1 Kit "Mulching" (se non fornito in dotazione)**

Sminuzza finemente l'erba tagliata e la lascia sul prato, in alternativa alla raccolta nel sacco.

In caso di qualsiasi dubbio o problema, non esitate a contattare il Servizio Assistenza più vicino o il Vostro Rivenditore.

# FR CONSIGNES DE SÉCURITÉ
**À OBSERVER AVEC SOIN**

## A) FORMATION

1) **Lire attentivement les instructions du présent manuel**. Se familiariser avec l'utilisation correcte et les commandes avant d'utiliser la tondeuse. Savoir arrêter le moteur rapidement.
2) **Utiliser la tondeuse pour l'usage auquel elle est destinée, à savoir la tonte et le ramassage du gazon.** Toute autre utilisation peut s'avérer dangereuse ou entraîner une détérioration de la machine. Font partie de l'emploi impropre (à titre d'exemple non exclusif) :
– transporter sur la machine des personnes, enfants ou animaux ;
– se faire transporter par la machine;
– utiliser la machine pour traîner ou pousser des charges;
– utiliser la machine pour ramasser des feuilles ou des détritus;
– utiliser la machine pour régulariser des haies, ou pour couper de la végétation de type non herbeux;
– utiliser la machine pour plus d'une personne;
– actionner la lame sur des terrains sans herbe.
3) Ne jamais permettre d'utiliser la tondeuse à des enfants ou des personnes non familières avec les instructions. La réglementation locale peut fixer un âge limite pour l'utilisateur.
4) **Ne pas utiliser la tondeuse lorsque:**
– des personnes, particulièrement des enfants, ou des animaux se trouvent à proximité;
– l'utilisateur a absorbé des médicaments ou substances, réputés comme pouvant nuire à sa capacité de réflexe et de vigilance.
5) Garder à l'esprit que l'opérateur ou l'utilisateur est responsable des accidents ou des risques encourus par les tierces personnes ou par leurs biens.

## B) PREPARATION

1) **Toujours porter des chaussures résistantes et des pantalons longs pendant la tonte. Ne pas utiliser le matériel lorsque l'on est pieds nus ou en sandales.**
2) Inspecter minutieusement toute la zone à tondre et éliminer tout objet étranger qui pourrait être projeté par la machine ou endommager l'ensemble de coupe et le moteur (pierres, morceaux de bois, fils de fer, os, etc..).
3) **ATTENTION: DANGER! L'essence est hautement inflammable:**
– conserver le carburant dans des récipients spécialement prévus à cet effet;
– **faire le plein à l'aide d'un entonnoir, à l'extérieur uniquement et ne pas fumer pendant cette opération ou pendant toute manipulation de carburant**;
– ajouter de l'essence avant de démarrer le moteur et ne jamais enlever le bouchon du réservoir de carburant ou faire le plein lorsque le moteur est en fonctionnement ou tant qu'il est encore chaud;
– ne pas démarrer le moteur si de l'essence a été répandue. Éloigner la tondeuse de la zone où le carburant a été renversé et ne provoquer aucune inflammation tant que le carburant ne s'est pas évaporé et que les vapeurs ne se sont pas dissipées;
– remettre et serrer correctement les bouchons du réservoir et du récipient.
4) Remplacer les silencieux d'échappement défectueux.
5) **Avant l'utilisation, toujours procéder à une vérification générale et en particulier de l'aspect des lames, des vis de fixation et de l'ensemble de coupe pour s'assurer qu'ils ne sont ni usés ni endommagés.** Remplacer les lames et les vis endommagées ou usées par lots complets pour préserver le bon équilibrage.
6) Avant de commencer le travail, monter les protections (sac et déflecteur).

## C) UTILISATION

1) Ne pas faire fonctionner le moteur dans un endroit confiné où les gaz nocifs contenant du monoxyde de carbone peuvent s'accumuler.
2) Tondre uniquement à la lumière du jour ou dans une lumière artificielle de bonne qualité.
3) Dans la mesure du possible, éviter de tondre de l'herbe mouillée.
4) Assurer ses pas dans les pentes.
5) Marcher, ne jamais courir. Ne pas se faire tirer par la tondeuse.
6) Tondre les pentes dans le sens transversal, jamais en montant ou en descendant.
7) Être particulièrement prudent lors des changements de direction sur les terrains en pente.
8) **Ne pas tondre sur des pentes supérieures à 20°**.
9) Faire particulièrement attention lorsque la machine doit être tirée vers soi.
10) Arrêter la lame si la tondeuse doit être inclinée pour le transport, lorsque on traverse des zones sans herbe et lors des déplacements entre les surfaces à tondre.
11) Ne jamais utiliser la tondeuse si ses protecteurs sont endommagés, ou en l'absence de dispositifs de sécurité comme le déflecteur ou le bac de ramassage.
12) Ne jamais modifier le réglage du régulateur du moteur, ni mettre le moteur en surrégime.
13) Pour les modèles autopropulsés, désengager l'embrayage d'avancement avant de démarrer le moteur.
14) Démarrer le moteur avec précautions, en respectant les consignes d'utilisation et en tenant les pieds éloignés de la lame.
15) Ne pas incliner la tondeuse pour le démarrage. Effectuer la mise en marche sur une surface plane, exempte de tout obstacle et d'herbe haute.
16) **Tenir les mains et les pieds éloignés des pièces tournantes**. Toujours se tenir à l'écart de la goulotte d'éjection.
17) Ne jamais soulever ou transporter une tondeuse dont le moteur est en fonctionnement.
18) **Arrêter le moteur et débrancher le fil de bougie dans les cas suivants**:
– avant toute intervention sous le carter de coupe ou dans le tunnel d'éjection;
– avant toute opération de nettoyage, de vérification ou de réparation de la tondeuse;
– après avoir heurté un objet étranger. Inspecter la tondeuse pour vérifier si elle est endommagée. Effectuer les réparations nécessaires avant toute nouvelle utilisation de la machine;
– si la tondeuse commence à vibrer de manière anomale (Chercher immédiatement la cause des vibrations et faire procéder aux vérifications nécessaires dans un Centre Spécialisé).
19) **Arrêter le moteur dans les cas suivants**:
– toutes les fois où la tondeuse doit être laissée sans surveillance. Pour les modèles équipés d'un démarrage électrique, retirer la clé de contact;
– avant de faire le plein de carburant;
– lors de la pose et la dépose du sac de ramassage;
– avant de régler la hauteur de coupe.
20) Réduire les gaz avant d'arrêter le moteur. Fermer le robinet d'arrivée d'essence après chaque utilisation, suivant les indications du livret pour le moteur.
21) Pendant le travail, conserver la distance de sécurité par rapport à la lame, donnée par la longueur du guidon.

## D) MAINTENANCE ET STOCKAGE

1) Maintenir tous les écrous et vis serrés afin d'assurer des conditions d'utilisation sûres. Un entretien régulier est essentiel pour la sécurité et le maintien du niveau de performances.
2) Ne jamais entreposer la tondeuse avec du carburant dans le réservoir dans un local où les vapeurs d'essence pourraient atteindre une flamme, une étincelle ou une forte source de chaleur.
3) Laisser le moteur refroidir avant de ranger la machine dans un local quelconque.
4) **Pour réduire les risques d'incendie, débarrasser la tondeuse, en particulier le moteur, le pot d'échappement, et le compartiment de batterie, ainsi que la zone de stockage de carburant, des feuilles, brins d'herbe et des excès de graisse.** Ne pas laisser de conteneurs de débris végétaux dans un local.
5) Vérifier fréquemment que le déflecteur et le sac de ramassage ne présentent aucune trace d'usure ou de détérioration.
6) Si le réservoir de carburant doit être vidangé, effectuer cette opération à l'extérieur et lorsque le moteur est froid.
7) Porter des gants épais pour le démontage et le remontage de la lame de coupe.
8) **Veiller au maintien de l'équilibrage de la lame lors de son affûtage**. Toutes les opérations concernant la lame (démontage, aiguisage, équilibrage, remontage et⁄ou remplacement) sont des travaux compliqués qui requièrent une compétence spécifique ainsi que l'utlisation d'outillages spéciaux ; pour des raisons de sécurité, ils doivent donc toujours être exécutés dans un centre spécialisé.
9) **Ne jamais utiliser la machine avec des pièces usées ou endommagées, pour raisons de sécurité. Les pièces doivent être remplacées, jamais réparées. N'utiliser que des pièces de rechange d'origine. Des pièces de qualité non équivalente peuvent endommager la machine et nuire à votre sécurité.**

## E) TRANSPORT ET DÉPLACEMENT

1) Chaque fois qu'il est nécessaire de déplacer la machine, de la soulever, de la transporter ou de l'incliner il faut:
– porter des gants de travail résistants;
– prendre la machine en plusieurs points offrant une prise sûre, tout en tenant compte de son poids et de la répartition du poids.
– employer un nombre de personnes adapté au poids de la machine et aux caractéristiques du moyen de transport ou de l'endroit où la machine doit être placée ou prélevée.
2) Pendant le transport, attacher la machine adéquatement avec des cordes ou des chaînes.

# FR MODE D’EMPLOI

**Pour le moteur et la batterie (si prévue), lire attentivement les manuels d’instructions relatifs.**

**REMARQUE** - La correspondance entre les références contenues dans le texte et les figures respectives (qui se trouvent aux pages 2 - 3 - 4 - 5) est indiquée par le numéro qui précède chaque paragraphe.

## 1. COMPLÉTER LE MONTAGE

**REMARQUE - La machine peut être fournie avec certains composants déjà montés.**

**ATTENTION – Le désemballage et l'achèvement du montage doivent être effectués sur une surface plane et solide, avec suffisamment d’espace pour la manutention de la machine et des emballages, toujours en utilisant les outils appropriés.**
**Il faut éliminer les emballages conformément aux dispositions locales en vigueur.**

**1.1a** **Type “I”:**
Remettre le guidon (1) en position de travail, et le fixer aux supports latéraux du châssis, en utilisant la boulonnerie (2) fournie, comme indiqué sur la figure.
La hauteur du guidon (1) est réglable dans trois positions différentes, que l’on obtient en introduisant les pivots (3) dans l’une des trois paires de trous prévus sur les supports.
Après le réglage serrer les molettes (2) à fond.
Introduire la corde de démarrage (4) dans la spirale (5) de guidage.
Serrer l’écrou (6) pour fixer la spirale (5).

**1.1b** **Type “II”:**
Remettre le guidon (1) en position de travail, et le fixer aux supports latéraux du châssis, en utilisant la boulonnerie (2) fournie, comme indiqué sur la figure.
La hauteur du guidon (1) est réglable dans trois positions différentes, que l’on obtient en introduisant les pivots (3) dans l’une des trois paires de trous prévus sur les supports.
Les bagues (4) des poignées (5) doivent être vissées de façon à assurer une fixation stable du guidon (1), sans demander un effort excessif ni pour les bloquer ni pour les débloquer.
Après le réglage serrer les poignées (5).
Introduire la corde de démarrage (6) dans la spirale de guidage (7).
Serrer l’écrou (8) pour fixer la spirale (7).

**1.2** Introduire le châssis (1) dans le sac (2), et accrocher tous les profils en plastique (3), à l’aide d’un tournevis, comme indiqué sur la figure.

**1.3** Dans les modèles pourvus de démarrage électrique, connecter le câble de la batterie (1) avec le connecteur du câblage général (2) de la tondeuse.

## 2. DESCRIPTION DES COMMANDES

**REMARQUE - Le sens des symboles situés sur les commandes est expliqué à la page 6 et suivantes.**

**2.1** **Commande de l’accélérateur**
L’accélérateur est commandé par le levier (1). Les positions du levier sont indiquées sur l’étiquette correspondante.

**2.2** **Leviers d’activation et d’embrayage de la lame**
L’embrayage de la lame doit se faire avec le moteur en marche.
Pour embrayer la lame:
– tirer le levier d’activation (1) contre le guidon;
– pousser en avant le levier d’embrayage (2), **avec décision**, jusqu’à la fin de course, et le laisser retourner en position de repos. **Ce mouvement doit être exécuté de façon rapide et décidée, pour éviter de faire patiner l’embrayage et de l’endommager.**

Quand on relâche le levier d’activation (1), la lame s’arrête, mais le moteur continue à tourner.
Pour embrayer à nouveau la lame, il faut répéter la procédure citée ci-dessus.

**2.3** **Levier d’embrayage traction**
Dans les modèles avec traction, la marche avant de la tondeuse est obtenue lorsque le levier (1) est poussé contre le guidon.
La tondeuse arrête d’avancer quand on relâche le levier.

**2.4** **Réglage de la hauteur de tonte**
EXÉCUTER L'OPÉRATION AVEC LE MOTEUR ÉTEINT.

Pour régler la hauteur de tonte, appuyer sur le poussoir (1) et soulever ou appuyer sur le châssis avec la poignée (2) jusqu’à la position désirée, indiquée par une échelle numérotée (3).

**2.5** **• Uniquement pour les modèles DML: Levier de sélection de la sortie**
Ce levier (1) a deux positions:
«A» = pour l’éjection postérieure sans ramassage, ou avec ramassage dans le sac de l’herbe coupée;
«B» = pour la fonction "mulching", ou (si prévu) pour l’éjection latérale sans ramassage.

Pour passer d’une position à l’autre, il faut soulever légèrement le levier (1) et le mettre dans la position désirée de sorte qu’il soit bloqué par l’arrêt (2).

**REMARQUE** - S’il est difficile de passer d’une position à l’autre, cela pourrait être causé par des résidus d’herbe accumulés dans les rails de guidage; par conséquent il faut alors procéder au lavage et au nettoyage interne du châssis (☛4.4).

## 3. TONTE DE L’HERBE

**REMARQUE** - Cette machine permet d’effectuer la tonte de la pelouse de diverses manières: il est recommandé, avant de commencer le travail, de préparer la machine en fonction de comment on a l’intention d’exécuter la tonte.

**• Uniquement pour les modèles DML:**

**3.1a** **Préparation pour la tonte et le ramassage de l’herbe dans le sac:**
– Mettre le levier de sélection de la sortie (1) en position «A».
– Dans les modèles qui ont la possibilité de l’éjection latérale: vérifier que la porte latérale (2) est abaissée et bloquée par le levier de sécurité (3).
– Soulever le pare-pierres postérieur (4), et accrocher correctement le sac (5), comme indiqué sur la figure.

**3.1b** **Préparation pour la tonte et l’éjection postérieure de l’herbe:**
– Mettre le levier de sélection de la sortie (1) en position «A».
– Dans les modèles qui ont la possibilité de l’éjection latérale: vérifier que la porte latérale (2) est abaissée et bloquée par le levier de sécurité (3).

**3.1c** **Préparation pour la tonte et le broyage de l’herbe (fonction de “mulching”):**
– Mettre le levier de sélection de la sortie (1) en position «B».
– Dans les modèles qui ont la possibilité de l’éjection latérale: vérifier que la porte latérale (2) est abaissée et bloquée par le levier de sécurité (3).

**3.1d** **Préparation pour la tonte et l’éjection latérale de l’herbe (si prévue):**
– Mettre le levier de sélection de la sortie (1) en position «B».
– Pousser légèrement le levier de sécurité (3), et soulever la porte latérale (2).
– Insérer le déflecteur d’éjection (6), comme indiqué sur la figure.
– Refermer la porte latérale (2), de sorte que le déflecteur (6) soit bloqué.

**•• Uniquement pour les modèles DM:**

**3.1e** **Préparation pour la tonte et le ramassage de l’herbe dans le sac:**
– Soulever le pare-pierres postérieur (4), et accrocher correctement le sac (5), comme indiqué sur la figure.

**3.1f** **Préparation pour la tonte et l’éjection postérieure de l’herbe:**
– Soulever le pare-pierres postérieur (4) et enlever le bac (5).

**3.1g** **Préparation pour la tonte et le broyage de l’herbe (fonction de “mulching”):**
– Soulever le pare-pierres postérieur (4) et introduire le bouchon déflecteur (11) dans la bouche de sortie, en le poussant jusqu’à provoquer le déclic de la dent d’encliquetage (12).

Pour enlever le bouchon déflecteur (11), agir sur le levier (13), situé sous la poignée, pour décrocher la dent (12) et permettre d'extraire le déflecteur de la bouche de sortie.

**3.2** **Démarrage du moteur**
Avant d’effectuer le démarrage du moteur, il faut tout d’abord débrayer la lame.
Pour faire démarrer le moteur, mettre le levier de l’accélérateur (1) dans la position indiquée dans le Manuel du moteur et puis tirer sur la poignée de la corde de démarrage (2).
Dans les modèles pourvus de démarrage électrique, tirer le levier du frein de la lame (1) contre le guidon, et tourner la clé de contact (3).

**3.3** **Tonte de la pelouse**
Pendant le travail, embrayer et débrayer la lame comme indiqué au point 2.2.

**IMPORTANT** - Éviter d'embrayer la lame sur de l'herbe très haute.

- **Dans le cas du "mulching":** toujours éviter d'enlever une très grande quantité d'herbe. N'enlevez jamais plus d'un tiers de la hauteur totale de l'herbe d'un seul coup! Adapter la vitesse d'avancement aux conditions de la pelouse et à la quantité d'herbe enlevée.
- **Dans le cas de l'éjection latérale (si prévue):** il est conseillé d'effectuer un parcours qui évite d'éjecter l'herbe coupée du côté de la pelouse qui reste à couper.
- **Quand le bac de ramassage est muni d'un dispositif indicateur de remplissage (si prévu):** pendant la tonte, avec la lame en mouvement, l'indicateur reste soulevé tant que le bac peut accueillir l'herbe tondue ; quand l'indicateur s'abaisse, cela signifie que le bac est plein et qu'il faut le vider.

Pour éviter d'endommager le gazon, on ne doit utiliser la position «1» que sur des terrains parfaitement nivelés, compacts et sans aucune irrégularité.

- **Uniquement pour les modèles DML:**

**REMARQUE IMPORTANTE** - Si au cours du travail il faut passer d'un mode avec le levier de sélection de la sortie (☛ 2.5) en position «B» (mulching) à un autre mode avec le levier en position «A» (éjection postérieure), il faut alors éteindre la machine et enlever l'herbe présente sur la porte coulissante (1); en effet la présence d'herbe sur la porte peut empêcher au levier de sélection de la sortie de se mouvoir complètement.

**CONSEILS POUR SOIGNER LA PELOUSE**

Chaque type d'herbe présente des caractéristiques différentes, et peut donc demander différents modes de soins de la pelouse; veuillez toujours lire les indications contenues dans les confections de semences sur la hauteur de tonte rapportée aux conditions de croissance de la zone où vous travaillez.

Il faut toujours se rappeler que la plupart des herbes sont composées d'une tige et d'une ou plusieurs feuilles. Si l'on coupe complètement les feuilles, la pelouse s'abîme, et la recroissance sera plus difficile.

En règle générale les indications suivantes seront valables:
- une coupe trop basse provoque des arrachements et des éclaircissages dans le gazon, en donnant un aspect "à taches";
- en été, la coupe doit être plus haute pour éviter le dessèchement du terrain;
- ne jamais couper l'herbe quand elle est mouillée; cela peut réduire l'efficacité de la lame pour l'herbe qui s'y attache, et provoquer des accrocs dans le gazon;
- en cas d'herbe particulièrement haute, il convient d'exécuter une première tonte à la hauteur maximale permise par la machine, en la faisant suivre d'une deuxième tonte après deux ou trois jours.

L'aspect de la pelouse sera plus beau si les coupes sont effectuées toujours à la même hauteur, et alternativement dans les deux directions.

**3.4 Fin du travail**

Lorsque le travail est terminé, relâcher le levier (1) d'activation, mettre le levier de l'accélérateur en position d' "Arrêt Moteur", et déconnecter le capuchon de la bougie (2). Dans les modèles qui en sont pourvus, enlever la clé de contact (3).

Avant d'effectuer tout type d'intervention ATTENDRE L'ARRÊT DE LA LAME.

## 4. ENTRETIEN ORDINAIRE

**IMPORTANT - Il est indispensable d'effectuer des opérations d'entretien régulières et soignées pour maintenir pendant longtemps les niveaux de sécurité et les performances originelles de la machine. Conserver la tondeuse dans un endroit sec.**

1) Porter des gants de travail résistants avant d'effectuer toute intervention de nettoyage, d'entretien, ou de réglage de la machine.
2) Après chaque coupe, il faut laver la machine soigneusement à l'eau; enlever les débris d'herbes et la boue qui se sont accumulés à l'intérieur du châssis, pour éviter qu'en séchant ils ne rendent la prochaine mise en marche particulièrement difficile.
3) **Dans les modèles avec le châssis peinté**, il est possible que la peinture de la partie interne du châssis se détache au cours du temps à cause de l'action abrasive de l'herbe coupée; dans ce cas il faut intervenir rapidement en faisant des retouches avec une peinture antirouille, afin de prévenir la formation de la rouille qui entraînerait la corrosion du métal.
4) Au cas où il serait nécessaire d'accéder à la partie inférieure, incliner la machine exclusivement du côté indiqué dans le manuel du moteur, en observant les instructions relatives. **Dans les modèles qui prévoient l'éjection latérale, il faut enlever le déflecteur d'éjection (s'il est monté - ☛3.1.d).**
5) Eviter de verser l'essence sur les pièces en plastique du moteur ou de la machine, pour éviter de les abîmer, et nettoyer immédiatement toute trace d'essence éventuellement versée. La garantie ne couvre pas les dommages survenus aux pièces en plastique qui auraient été causés par de l'essence.
6) **Dans les modèles avec AVS (système anti-vibrations):** en cas de vibrations anomales sur le guidon, contrôler l'état des manchons anti-vibrants, et contacter votre Revendeur pour les remplacer s'ils sont endommagés ou usés.

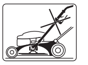

**IMPORTANT - Ne pas diriger de jets d'eau à haute pression sur les pièces mécaniques de la tondeuse (par exemple, mais non seulement, sur les roulements et sur l'embrayage), car le système d'embrayage de la lame pourrait s'abîmer.**

**4.1** Il faut faire exécuter toute intervention sur la lame dans un Centre Spécialisé, qui dispose des outillages les plus appropriés.
Sur cette machine il est prévu d'employer des lames portant le code:
81004452/0 (pour le modèle 504)
81004455/0 (pour le modèle 554)
Les lames devront toujours être marquées «GGP». Vue l'évolution de ce produit, les lames citées ci-dessus pourraient être remplacées à l'avenir par d'autres lames, ayant des caractéristiques analogues d'interchangeabilité et de sécurité de fonctionnement.
Remonter la lame (2) avec le code et le marquage tournés vers le terrain, en suivant la séquence indiquée sur la figure.
Serrer les vis (1), en utilisant une clé dynamométrique tarée à 50-55 Nm.

**4.2** Dans les modèles avec traction, pour obtenir la juste tension de la courroie, agir sur l'écrou (1) jusqu'à obtenir la mesure indiquée (6 mm).

**4.3** Pour recharger une batterie déchargée, il faut la brancher au chargeur de batteries (1) en suivant les instructions du manuel d'entretien de la batterie.
Ne pas raccorder directement la batterie à la borne du moteur.
Il n'est pas possible de démarrer le moteur en utilisant le chargeur de batterie comme source d'alimentation, car ce dernier pourrait s'abîmer.
Si l'on prévoit de ne pas utiliser la tondeuse pendant une longue période, il faut débrancher la batterie du câblage du moteur, tout en assurant de toute façon un bon niveau de charge.

**4.4** Pendant le lavage, se mettre toujours derrière le guidon de la tondeuse.
Pour laver l'intérieur de la tondeuse:
- placer la machine sur un sol solide;
- mettre la hauteur de coupe en position complètement abaissée;
- brancher le tuyau de l'eau à la prise prévue (1);
- démarrer le moteur, et exécuter un premier lavage dans la même situation de travail que celle dans laquelle on vient de travailler;
- arrêter le moteur, mettre le levier de sélection de la sortie dans la position opposée, démarrer le moteur et exécuter un deuxième lavage.

## 5. PROTECTION DE L'ENVIRONNEMENT

La protection de l'environnement doit être un aspect important et prioritaire pour l'emploi de la machine, au profit de la société civile et de l'environnement où nous vivons.
- Eviter de déranger le voisinage.
- Suivre scrupuleusement les normes locales pour l'élimination des déchets après la coupe.
- Suivre scrupuleusement les normes locales pour l'élimination des emballages, des huiles, de l'essence, des batteries, des filtres, des parties détériorées ou de tout élément ayant un fort impact sur l'environnement ; ces déchets ne doivent pas être jetés dans les ordures, mais ils doivent être séparés et apportés dans les centres de collecte prévus, qui procèderont au recyclage des matériaux.
- Au moment de la mise hors service, ne pas abandonner la machine dans l'environnement, mais la livrer à un centre de collecte, suivant les normes locales en vigueur.

## 6. ACCESSOIRES

**ATTENTION:** Pour garantir votre sécurité, il est impérativement interdit de monter tout autre accessoire que ceux qui sont compris dans la liste suivante, et qui sont conçus expressément pour le modèle et pour le type de votre machine.

**6.1 Kit "Mulching" (s'il n'est pas inclu dans la fourniture)**

Hache finement l'herbe coupée et la laisse sur le terrain au lieu de la ramasser dans le bac.

En cas de n'importe quel doute ou problème, n'hésitez pas à contacter le Service d'Assistance le plus proche ou bien votre Revendeur.

**EN** # SAFETY REGULATIONS
**TO BE FOLLOWED CAREFULLY**

## A) TRAINING

1) **Read the instructions carefully**. Get familiar with the controls and proper use of the equipment. Learn how to stop the engine quickly.
2) **Only use the lawnmower for the purpose for which it was designed, i.e. for cutting and collecting grass**. Any other use can be hazardous, causing damage to the machine. Examples of improper use may include, but are not limited to:
– transport of people, children or animals on the machine;
– being transported by the machine;
– using the machine to tow or push loads;
– using the machine for leaf or debris collection;
– using the machine to trim hedges, or for cutting vegetation other than grass;
– use of the machine by more than one person;
– using the blade on surfaces other than grass.
3) Never allow children or people unfamiliar with these instructions to use the lawnmower. Local regulations may restrict the age of the operator.
4) **Never use the lawnmower**:
– When people, especially children, or pets are nearby.
– If the operator has taken medicine or substances that can affect his ability to react and concentrate.
5) Remember that the operator or user is responsible for accidents or hazards occurring to other people or their property.

## B) PREPARATION

1) **While mowing, always wear sturdy footwear and long trousers. Do not operate the equipment when barefoot or wearing open sandals.**
2) Thoroughly inspect the area where the equipment is to be used and remove all objects which may be thrown by the machine or damage the cutter assembly and the engine (stones, sticks, metal wire, bones, etc.)
3) **WARNING: DANGER! Engine fuel is highly flammable**:
– Store fuel in containers specifically designed for this purpose.
– **Refuel using a funnel and outdoors only. Do not smoke while refuelling or whenever handling the fuel.**
– Add fuel before starting the engine. Never remove the cap of the fuel tank or add fuel while the engine is running or when the engine is hot.
– If fuel is spilled, do not attempt to start the engine but move the machine away from the area of spillage and avoid creating any source of ignition until the fuel has evaporated and the vapour dispersed.
– Replace all fuel tanks and containers caps securely.
4) Substitute faulty silencers.
5) **Before use, always inspect the machine, especially the condition of the blades, and check that the screws and cutting assembly are not worn or damaged**. Replace worn or damaged blades and screws in sets to preserve balance.
6) Before mowing, attach the discharge opening guards (grass-catcher or stone-guard).

## C) OPERATION

1) Do not operate the engine in a confined space where dangerous carbon monoxide fumes can collect.
2) Mow only in daylight or good artificial light.
3) If possible, avoid operating the equipment in wet grass.
4) Always be sure of your footing on slopes.
5) Walk, never run and do not allow yourself to be pulled along by the lawnmower.
6) Mow across the face of slopes, never up and down.
7) Exercise extreme caution when changing direction on slopes.
8) **Do not mow on slopes of more than 20°**.
9) Exercise extreme caution when pulling the lawnmower towards you.
10) Stop the blade if the lawnmower has to be tilted for transportation when crossing surfaces other than grass, and when transporting the lawnmower to and from the area to be mowed.
11) Never operate the lawnmower with defective guards, or without safety devices, such as the stone-guard and/or grass-catcher, in place.
12) Do not change the engine governor settings or overspeed the engine.
13) On power-driven models, disengage the drive clutch before starting the engine.
14) Start the engine carefully, following the instructions and keeping feet well away from the blade.
15) Do not tilt the lawnmower when starting the engine. Start the engine on a flat surface that is free of obstacles and tall grass.
16) **Do not put hands or feet near or under rotating parts**. Keep clear of the discharge opening at all times.
17) Never pick up or carry a lawnmower while the engine is running.
18) **Stop the engine and disconnect the spark plug wire**:
– Before carrying out any work underneath the cutting deck or before unclogging the chute;
– Before checking, cleaning or working on lawnmower;
– After striking a foreign object. Inspect the lawnmower for damage and make repairs before restarting and operating the lawnmower;
– If the lawnmower begins to abnormally vibrate (Immediate look for the cause of the vibrations and take for necessary controls at a Specialised Centre).
19) **Stop the engine**:
– Whenever you leave the lawnmower unattended. Remove the key from models with electric starters.
– Before refuelling.
– Every time you remove or replace the grass-catcher.
– Before adjusting the grass cutting height.
20) Reduce the throttle before turning off the engine and turn the fuel off when you have finished mowing, following the instructions in the engine handbook.
21) When mowing, always keep to a safe distance from the rotating blade. This distance is the length of the handle.

## D) MAINTENANCE AND STORAGE

1) Keep all nuts, bolts and screws tight to be sure the equipment is in safe working condition. Regular maintenance is essential for safety and performance.
2) Never store the equipment with fuel in the tank inside a building where vapour may reach a flame or a spark or a source of extreme heat.
3) Allow the engine to cool before storing in an enclosed space.
4) **To reduce the fire hazard, keep the engine, exhaust silencer, battery compartment and fuel storage area free of grass, leaves, or excessive grease**. Do not leave containers with grass cuttings in rooms.
5) Check the stone-guard and grass-catcher frequently for wear and deterioration.
6) If the fuel tank has to be drained, this should be done outdoors and when the engine is cool.
7) Wear strong work gloves when removing and reassembling the blade.
8) **Keep the blade balanced during sharpening**. All operations on the blade (dismantling, sharpening, balancing, remounting and/or replacing) require a certain familiarity and special tools. For safety reasons, these jobs are best carried out at a specialized centre.
9) **For safety reasons, never use the machine when it has worn or damaged parts. Parts are to be replaced and not repaired. Use genuine spare parts. Parts that are not of the same quality can damage the equipment and impair your safety.**

## E) TRANSPORTATION AND HANDLING

1) Whenever the machine is to be handled, raised, transported or tilted you must:
– wear strong working gloves;
– grasp the machine at the points that offer a safe grip, taking account of the weight and its distribution.
– use an appropriate number of people for the weight of the machine and the characteristics of the vehicle or the place where it has to be placed or collected.
2) During transport, fasten the machine securely with ropes or chains.

# EN HOW TO USE THE MACHINE

**For instructions regarding the engine and the battery (if supplied), read the relevant manuals.**

**NOTE -** The number which precedes each paragraph links the references in the text to the respective figures (listed on the pages 2 - 3 - 4 - 5).

## 1. COMPLETE ASSEMBLY

**NOTE - The machine can be supplied with some parts already assembled.**

**WARNING - Unpacking and completing the assembly should be done on a flat and stable surface, with enough space for machine handling and its packaging, always making use of suitable equipment.**
**Disposal of the packaging should be done in accordance with the local regulations in force.**

**1.1a Type “I”:**
Return the handle (1) to the work position and secure it to the side chassis supports using the supplied nuts and bolts (2) as illustrated.
The handle (1) can be height-adjusted in three different positions by inserting the pins (3) in one of the three pairs of holes on the brackets.
Tighten the thumb knobs (2) securely after adjustment.
Hook the starter cable (4) to the guide spiral (5).
Tighten the nut (6) to secure the spiral (5).

**1.1b Type “II”:**
Return the handle (1) to the work position and secure it to the side chassis supports using the supplied nuts and bolts (2) as illustrated.
The handle (1) can be height-adjusted in three different positions by inserting the pins (3) in one of the three pairs of holes on the brackets.
The washers (4) on the clamps (5) must be mounted so they keep the handle (1) firmly fixed without too much effort required to tighten or release them.
Tighten the clamps (5) after adjusting.
Insert the starter cable (6) in the guide spiral (7).
Tighten the nut (8) to secure the spiral (7).

**1.2** Insert the chassis (1) in the grass-catcher (2) and secure all plastic profiles (3) as illustrated using a screwdriver.

**1.3** In electric start models, connect the battery cable (1) to the general wiring connector (2) on the lawnmower.

## 2. CONTROL DESCRIPTION

**NOTE - The meanings of the symbols on controls are explained on page 6 and following.**

**2.1 Throttle trigger**
The throttle is controlled by the lever (1). Lever positions are indicated on the relevant plate.

**2.2 Blade engagement and consent levers**
The blade must only be engaged when the engine is running.
To engage the blade:
– pull the consent lever (1) towards the handle;
– **firmly** push the engagement lever (2) as far forward as possible and allow it to return to its idle position. **This movement must be quick and decisive to prevent the clutch from slipping and damaging.**

When you release the consent lever (1) the blade stops, and the engine keeps running.
To engage the blade again, please repeat the above illustrated procedure.

**2.3 Drive engagement lever**
In the power-driven models, the lawnmower is moved forward by pulling the lever (1) towards the handle.
The lawnmower stops moving forward when the lever is released.

**2.4 Cutting height adjustment**
MAKE THIS ADJUSTMENT WHEN THE ENGINE IS OFF.
To adjust cutting height, press the button (1) and lift or push the chassis using the handle (2) to the desired position, indicated by the numbered scale (3).

**2.5 • Only for models DML: Discharge selection lever**
This lever (1) has two positions:
«A» = rear discharge without collection or with cut grass in the grass-catcher.
«B» = “mulching” function or (if applicable) side discharge without collection.

To switch from one position to the next, slightly lift the lever (1) and move it to the desired position so it is locked by the stop (2).

**NOTE** - If switching from one position to the next is difficult, the problem may be caused by residual grass accumulated in the sliding guides and, therefore, the chassis interior must be washed and cleaned (☛ 4.4).

## 3. GRASS CUTTING

**NOTE** - This machine cuts lawns in various modes; before starting work, prepare the machine based on how the lawn is to be mowed.

**• Only for models DML:**

**3.1a Preparation for grass cutting and collection in grass-catcher:**
– Move the discharge selection lever (1) to position «A».
– In models with side discharge potential: make sure the side door (2) is lowered and locked with the safety lever (3).
– Lift the rear stone-guard (4) and correctly hook on the grass-catcher (5) as shown in the figure.

**3.1b Preparation for grass cutting and rear discharge:**
– Move the discharge selection lever (1) to position «A».
– In models with side discharge potential: make sure the side door (2) is lowered and locked with the safety lever (3).

**3.1c Preparation for grass cutting and mulching:**
– Move the discharge selection lever (1) to position «B».
– In models with side discharge potential: make sure the side door (2) is lowered and locked with the safety lever (3).

**3.1d Preparation for grass cutting and side discharge (if applicable):**
– Move the discharge selection lever (1) to position «B».
– Slightly push the safety lever (3) and lift the side door (2).
– Insert the discharge deflector (6) as shown in the figure.
– Close the side door (2) so that the deflector (6) is locked in place.

**•• Only for models DM:**

**3.1e Preparation for grass cutting and collection in grass-catcher:**
– Lift the rear stone-guard (4) and correctly hook on the grass-catcher (5) as shown in the figure.

**3.1f Preparation for grass cutting and rear discharge:**
– Lift the rear stone-guard (4) and remove the grass-catcher (5).

**3.1g Preparation for grass cutting and mulching:**
– Lift the rear stone-guard (4) and fit the deflector cap (11) in the outlet, pushing it until the fastener tooth clicks into place (12).

To remove the deflector cap (11), use the lever (13) located under the grip, until the tooth (12) is released and the deflector cap is removed from the outlet.

**3.2 Starting the engine**
Do not start up the engine when the blade is engaged.
To start the engine, move the throttle (1) to the position indicated on the engine Manual, then give a sharp pull on the starter cable knob (2).
If the model has electric ignition pull the blade brake lever (1) against the handle and turn the starter key (3).

**3.3 Grass cutting**
When working, engage and disengage the blade as indicated in point 2.2.

**IMPORTANT** - Do not engage the blade in the presence of very high grass.

- **In case of “mulching”:** always avoid removing a large quantity of grass. Never cut more than one third the total grass height in a single passage! Regulate the forward speed according to the lawn conditions and the amount of grass removed.
- **For side discharge (if applicable):** it is best to mow in a direction where cut grass is not discharged on the grass still to be cut.
- **If there is a grass-catcher with contents indicator device (if applicable):** while working, with the blade in motion, the indicator remains lifted as long as the grass-catcher is able to hold cut grass; when it lowers, it means that the grass-catcher is full and must be emptied.

**To prevent damage to the grass turf, use position «1» only on perfectly flat, compact and level land.**

- **Only for models DML:**

**IMPORTANT NOTE** - If discharge selection (☛ 2.5) needs to be switched from position «B» (mulching) to another during work with the lever in position «A» (rear discharge), turn off the machine and remove grass on the sliding door (1); grass on the door may prevent full discharge selection lever movement.

**LAWN CARE RECOMENDATIONS**

Each type of grass has different features and may thus require different ways to care for the lawn; always read the instructions on seed boxes for mowing height for the growth conditions in the work area.

Keep in mind that most grass is made up of a stem and one or more leaves. If leaves are fully cut, the lawn is damaged and growth is more difficult.

The following indications generally apply:
- too low a cut causes grass tears and uprooting, with a “spotted” aspect;
- in the summer, cutting must be higher to avoid the ground from drying;
- do not cut wet grass; this could reduce blade efficiency due to sticky grass and tear the lawn;
- for particularly high grass, initially mow at maximum admitted machine height followed by a second mow after two or three days.

The appearance of the lawn will improve if you alternate the cutting in both directions at the same height.

**3.4 End of operations**

When the work has been completed, release the consent lever (1), shift the throttle to the “Stop Engine” position and disconnect the spark plug cap (2). In models where applicable, remove the starter key (3).

WAIT UNTIL THE BLADE STOPS before performing any work.

## 4. ROUTINE MAINTENANCE

**IMPORTANT - Routine and accurate maintenance is essential in maintaining original machine safety and performance levels.**
**Store the lawnmower in a dry place.**

1) Wear strong work gloves before cleaning, maintaining or adjusting the machine.
2) Accurately wash the machine with water after cutting, remove grass debris and mud accumulated in the chassis to prevent it from drying and causing problems the next time the lawnmower is used.
3) **In models with painted chassis**, internal chassis part paint may detach over time due to the abrasive action of cut grass; in this case, promptly touch-up paint with rust-proof paint to prevent rusting that could corrode the metal.
4) If accessing the lower part is necessary, only tilt the machine on the side indicated in the engine manual, following the relevant instructions. **In models that include side discharge, remove the discharge deflector (if installed-☛ 3.1.d).**
5) Do not drip petrol onto the plastic parts of the engine or the machine to prevent damaging them and remove all traces of spilt petrol immediately. The warranty does not cover damage to plastic parts caused by petrol.
6) **In AVS models:** in the event of abnormal handle vibrations, check the vibration-proof sleeves and contact your Dealer to replace them if damaged or worn.

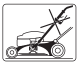

**IMPORTANT - Do not direct high pressure jets of water on mechanical lawnmower parts (for example but not limited to bearings and the clutch) since this could damage the blade engagement system.**

**4.1** Each intervention on the blade is best if conducted at a specialised Centre that has the most appropriate tools.
Only blades with the following codes must be used on this machine:

81004452/0 (for model 504)
81004455/0 (for model 554)

Blades must always be marked «GGP». Given the product evolution, the above mentioned blade may be replaced in time by others, with similar interchangeable and operating safety characteristics.
Reassemble the blade (2) with the code and markings facing the ground, following the order indicated in the illustration.
Tighten the screws (1) with a torque wrench set to 50-55 Nm.

**4.2** On models with drive units, adjust the tension of the belt with the nut (1) to get the right measurement (6 mm).

**4.3** To charge a flat battery, connect it to the battery charger (1) following the instructions in the battery maintenance manual.
Do not connect the battery charger directly to the engine terminal.
It is not possible to start the engine using the battery charger as a power source, as it may get damaged.
For prolonged lawnmower disuse, disconnect the battery from the engine wiring, making sure the charge level is good.

**4.4** Always stand behind the lawnmower handle when cleaning.

To clean the internal parts of the lawnmower:
- place the machine on firm ground;
- ower the cutting height as far as possible;
- connect a water hose to its pipe fitting (1);
- start the engine and initially clean in the same operating situation as before;
- stop the engine, move the discharge selection lever to the opposite position, start the engine and clean again.

## 5. ENVIRONMENTAL PROTECTION

Environmental protection should be a priority of considerable importance when using the machine, for the benefit of both social coexistence and the environment in which we live.
- Try not to cause any disturbance to the surrounding area.
- Scrupulously comply with local regulations and provisions for the disposal of waste materials after cutting.
- Scrupulously comply with local regulations and provisions for the disposal of pakagings, oils, petrol, batteries, filters, damaged parts or any elements which have a strong impact on the environment; this waste must not be disposed of as normal waste, it must be separated and taken to specified waste disposal centres where the material will be recycled.
- At the time of decommissioning, do not pollute the environment with the machine, hand it over to a disposal centre, in accordance with the local laws in force.

## 6. ACCESSORIES

**WARNING:** For your safety it is strictly prohibited to fit any other accessory other than those included in the following list, they have been exclusively designed for the model and type of machine you are using.

**6.1 Kit “Mulching” (if not supplied)**

It finely chops the grass cuttings and leaves them on the lawn, instead of collecting them in the grass-catcher.

For any doubt or problem, please do not hesitate to contact your nearest Customer Service Centre or Your Dealer.

# DE SICHERHEITSTECHNISCHE HINWEISE

**MIT SORGFALT BEACHTEN**

## A) ALLGEMEINE HINWEISE

1) **Lesen Sie die Gebrauchsanweisung sorgfältig**. Machen Sie sich mit den Bedienungsteilen und dem richtigen Gebrauch der Maschine vertraut. Lernen Sie, den Motor schnell abzustellen.
2) **Benützen Sie den Rasenmäher für den Zweck, zu dem er bestimmt ist, d.h. um das Gras zu mähen und zu sammeln**. Unzweckmäßiger Gebrauch kann gefährlich sein und die Maschine beschädigen.Folgende Punkte gehören zur unzweckmäßigen Verwendung (beispielhaft):
– Transport von Personen, Kindern oder Tieren auf der Maschine;
– Mitfahren auf der Maschine;
– Verwenden der Maschine zum Ziehen oder Schieben von Lasten;
– Verwenden der Maschine für das Sammeln von Laub oder Abfall;
– Verwenden der Maschine zum Schneiden von Hecken oder zum Schneiden von anderen Pflanzen außer Rasen;
– Verwenden der Maschine durch mehr als eine Person;
– Betätigen des Messers in graslosen Bereichen.
3) Erlauben Sie niemals Kindern oder anderen Personen, die die Gebrauchsanweisung nicht kennen, die Maschine zu benutzen. Örtliche Bestimmungen können das Mindestalter des Benutzers festlegen.
4) **Benutzen Sie nie den Rasenmäher**:
– Während Personen, besonders Kinder oder Tiere in der Nähe sind.
– Wenn der Benutzer Medikamente oder Mittel eingenommen hat, die seine Reaktionsfähigkeit und seine Aufmerksamkeit beeinträchtigen können.
5) Denken Sie daran, dass der Maschinenführer oder der Benutzer für Unfälle mit anderen Personen oder deren Eigentum verantwortlich ist.

## B) VORBEREITENDE MAßNAHMEN

1) **Während des Mähens sind immer festes Schuhwerk und lange Hosen zu tragen. Mähen Sie nicht barfüßig oder in leichten Sandalen**.
2) Überprüfen Sie sorgfältig das ganze Gelände, auf dem die Maschine eingesetzt wird, und entfernen Sie alle Gegenstände, die von der Maschine weggeschleudert werden oder die Schneideinheit und den Motor beschädigen könnten (Steine, Äste, Eisendrähte, Knochen usw.).
3) **WARNUNG: GEFAHR! Benzin ist hochgradig entflammbar:**
– Bewahren Sie Benzin nur in den dafür vorgesehenen Behältern auf.
– **Tanken Sie nur im Freien und benutzen Sie einen Trichter. Rauchen Sie während des Tankens, sowie bei jeder Handhabung mit Benzin nicht**.
– Benzin ist vor dem Starten des Motors einzufüllen. Während der Motor läuft oder bei heißer Maschine darf der Tankverschluß nicht geöffnet oder Benzin nachgefüllt werden.
– Falls Benzin übergelaufen ist, darf kein Versuch unternommen werden, den Motor zu starten. Statt dessen ist das Gerät von der benzinverschmutzten Fläche zu entfernen. Bis das Benzin nicht vollständig verdampft ist und die Benzindämpfe nicht verflüchtigt sind, vermeiden Sie alles, was einen Brand verursachen könnte.
– Tankverschluss und Verschluss des Benzinbehälters müssen immer gut zugeschraubt sein.
4) Tauschen Sie beschädigte Auspufftöpfe aus.
5) **Vor jedem Gebrauch eine allgemeine Kontrolle durchführen, durch Sichtkontrolle den Zustand der Messer prüfen, und kontrollieren, ob die Schrauben, und die gesamte Schneideinheit abgenutzt oder beschädigt sind**. Zur Vermeidung einer Unwucht dürfen abgenutzte oder beschädigte Messer und Schrauben nur satzweise ausgetauscht werden.
6) Bevor Sie einen Mähvorgang anfangen, sind die Schutzeinrichtungen an der Auswurföffnung zu montieren (Grasfangeinrichtung oder Prallblech).

## C) HANDHABUNG

1) Der Verbrennungsmotor darf nicht in geschlossenen Räumen laufen, in denen sich gefährliche Kohlenmonoxydabgase sammeln können.
2) Mähen Sie nur bei Tageslicht oder bei guter Beleuchtung.
3) Vermeiden Sie, wenn möglich, nasses Gras zu mähen.
4) Achten Sie immer auf einen guten Stand an Hängen.
5) Führen Sie die Maschine nur im Schritttempo und vermeiden Sie, sich vom Grasmäher ziehen zu lassen.
6) Mähen Sie quer zum Hang und niemals auf- oder abwärts.
7) Seien Sie besonders vorsichtig, wenn Sie die Fahrtrichtung am Hang ändern.
8) **Mähen Sie nicht an Hängen mit einer Neigung über 20°**.
9) Seien Sie besonders vorsichtig, wenn Sie die Maschine zu sich heranziehen.
10) Halten Sie das Schneidwerkzeug an, wenn der Mäher beim Transport über andere Flächen als Gras anzukippen ist, und wenn Sie die Maschine zur Mähfläche hin- und wieder abtransportieren.
11) Benutzen Sie niemals die Maschine mit beschädigten Schutzeinrichtungen oder ohne angebaute Schutzeinrichtungen, z.B. ohne Prallbleche und/oder Grasfangeinrichtungen.
12) Ändern Sie nicht die Grundeinstellung des Motors oder überdrehen Sie ihn nicht.
13) Bei Ausführungen mit Motorantrieb, lösen Sie die Kupplung des Radantriebs, bevor Sie den Motor starten.
14) Starten oder betätigen Sie den Anlaßschalter mit Vorsicht, entsprechend den Herstelleranweisungen. Achten Sie auf ausreichenden Abstand der Füße zu dem Schneidwerkzeug.
15) Beim Starten oder Anlassen des Motors darf die Maschine nicht gekippt werden. Starten Sie den Motor nur auf einer flachen Ebene ohne Hindernisse oder hohes Gras.
16) **Bringen Sie niemals Hände oder Füße in die Nähe von sich drehenden Teilen**. Halten Sie sich immer entfernt von der Auswurföffnung.
17) Heben Sie oder tragen Sie niemals eine Maschine mit laufendem Motor.
18) **Schalten Sie den Motor ab und ziehen Sie das Kerzenkabel heraus**:
– Bevor Sie einen Eingriff unter der Schneideplatte vornehmen oder Verstopfungen im Auswurfkanal beseitigen.
– Bevor Sie die Maschine überprüfen, reinigen oder Arbeiten an ihn durchführen.
– Nachdem ein Fremdkörper getroffen wurde. Prüfen Sie ob am Rasenmäher Schäden entstanden sind und beseitigen Sie diese, bevor die Maschine wieder benutzt wird.
– Falls der Rasenmäher auf ungewöhnliche Weise zu vibrieren beginnt (Sofort die Ursachen der Vibrationen ausfindig machen und die notwendigen Untersuchungen in einem Fachbetrieb durchführen lassen).
19) **Der Motor ist abzustellen**:
– Wenn Sie die Maschine unbewacht verlassen. Bei den Ausführungen mit elektrischem Anlasser, den Zündschlüssel herausziehen.
– Bevor Sie nachtanken.
– Jedesmal, wenn die Grasfangeinrichtung abgenommen oder wieder montiert wird.
– Vor der Einstellung der Schnitthöhe.
20) Bevor Sie den Motor abstellen, reduzieren Sie das Gas. Die Benzinzuführung ist bei Arbeitende zu schließen, indem Sie die Anweisungen im Handbuch des Motors befolgen.
21) Behalten Sie immer bei der Arbeit den Sicherheitsabstand vom rotierenden Schneidwerk. Er entspricht der Länge des Handgriffs.

## D) WARTUNG UND LAGERUNG

1) Sorgen Sie dafür, dass alle Muttern, und Schrauben fest angezogen sind, um sicher zu sein, dass das Gerät immer unter guten Bedingungen arbeitet. Eine regelmäßige Wartung ist unentbehrlich für die Sicherheit und die Einhaltung der Leistungsfähigkeit.
2) Bewahren Sie niemals die Maschine mit Benzin im Tank innerhalb eines Gebäudes auf, in dem möglicherweise Benzindämpfe mit offenem Feuer, einer heißen Quelle oder Funken in Berührung kommen.
3) Lassen Sie den Motor abkühlen, bevor Sie die Maschine in einem Raum abstellen.
4) **Um Brandgefahr zu vermeiden, halten Sie Motor und Auspufftopf, den Platz für die Batterie sowie den Platz, an dem die Benzinkanister gelagert werden, frei von Gras, Blättern oder austretendem Fett (Öl)**. Keine Behälter mit gemähtem Gras in einem Raum aufbewahren.
5) Prüfen Sie regelmäßig Prallblech und Grasfangeinrichtung auf Verschleiß oder Verlust der Funktionsfähigkeit.
6) Falls der Tank zu entleeren ist, muss dies im Freien erfolgen und bei kaltem Motor.
7) Ziehen Sie feste Handschuhe an, wenn Sie das Schneidwerk abnehmen und wieder einbauen.
8) **Beim Schleifen des Messers ist auf dessen Auswuchten zu achten**. Alle Arbeiten, die das Messer (Ausbau, Schärfen, Auswuchten, Einbau und/oder Auswechseln) betreffen sind aufwändige Arbeiten, die außer der Verwendung spezieller Werkzeuge auch ein bestimmtes Fachkönnen erfordern. Außer Sicherheitsgründen müssen diese Arbeiten daher immer in einem Fachbetrieb ausgeführt werden.
9) **Verwenden Sie, aus Sicherheitsgründen, nie die Maschine mit abgenutzten oder beschädigten Teilen. Die Teile müssen ersetzt und dürfen niemals repariert werden. Original-Ersatzteile verwenden. Nicht gleichwertige Ersatzteile können die Maschine beschädigen und Ihre Sicherheit gefährden.**

## E) TRANSPORT UND UMSTELLUNG

1) Folgende Hinweise müssen bei jedem Bewegen, Heben, Transportieren oder Kippen der Maschine beachtet werden:
– Feste Arbeitshandschuhe benutzen;
– Die Maschine unter Berücksichtigung des Gewichts, und seiner Aufteilung an festen Haltepunkten befestigen, die eine sichere Aufnahme garantieren;
– eine dem Gewicht und den Eigenschaften des Transportmittels bzw. der Aufstellposition entsprechende Anzahl Personen einsetzen.
2) Sichern Sie die Maschine während des Transports auf geeignete Weise mit Seilen oder Ketten.

# DE GEBRAUCHSANWEISUNG

**Für den Motor und die Batterie (falls vorhanden) wird auf die entsprechenden Bedienungsanleitungen verwiesen.**

**ANMERKUNG** - Die Übereinstimmung zwischen den Verweisen im Text und den entsprechenden Abbildungen (auf Seiten 2 - 3 - 4 - 5) wird durch die Nummer vor dem Abschnittstitel gegeben.

## 1. MONTAGE ABSCHLIESSEN

**ANMERKUNG - Einige Komponenten können bei der Lieferung bereits montiert sein.s**

**ACHTUNG – Das Auspacken und die Montage müssen auf einer ebenen und stabilen Oberfläche erfolgen. Es muss genügend Platz zur Bewegung der Maschine und der Verpackung sowie die geeigneten Werkzeuge zur Verfügung stehen.**
**Die Entsorgung der Verpackung muss gemäß der örtlichen Vorschriften erfolgen.**

**1.1a** **Typ "I":**
Den Handgriff (1) in Arbeitsposition bringen und mit den mitgelieferten Schrauben (2) gemäß Abbildung an den seitlichen Haltern des Chassis befestigen.
Die Höhe des Handgriffs (1) ist in drei verschiedenen Positionen einstellbar, die man einstellt indem man die Stifte (3) in eins der drei Lochpaare, die auf den Halterungen vorgesehen sind, einsteckt.
Die Handräder (2) nach der Einstellung fest anziehen.
Das Starterseil (4) an der Führungsspirale (5) einführen.
Die Mutter (6) zur Befestigung der Spirale (5) festziehen.

**1.1b** **Typ "II":**
Den Handgriff (1) in Arbeitsposition bringen und mit den mitgelieferten Schrauben (2) gemäß Abbildung an den seitlichen Haltern des Chassis befestigen.
Die Höhe des Handgriffs (1) ist in drei verschiedenen Positionen einstellbar, die man einstellt indem man die Stifte (3) in eins der drei Lochpaare, die auf den Halterungen vorgesehen sind, einsteckt.
Die Überwurfmuttern (4) der Handräder (5) müssen angezogen werden, um einen festen Halt des Handgriffs (1) zu gewährleisten, ohne eine übermäßige Kraft für das Ver- und Entriegeln zu erfordern.
Die Handräder (5) nach der Einstellung fest anziehen.
Das Starterseil (6) an der Führungsspirale (7) einführen.
Die Mutter (8) zur Befestigung der Spirale (7) festziehen.

**1.2** Den Rahmen (1) in den Sack (2) einführen und alle Kunststoffprofile (3) mit Hilfe eines Schraubenziehers gemäß Abbildung einrasten.

**1.3** Bei den Modellen mit elektrischem Anlasser das Batteriekabel (1) an den Stecker der allgemeinen Verkabelung (2) des Rasenmähers anschließen.

## 2. BESCHREIBUNG DER BEDIENELEMENTE

**ANMERKUNG - Die Bedeutung der Symbole, die auf den Bedienelementen abgebildet sind, werden auf den Seiten 6 und nachfolgend beschrieben.**

**2.1** **Gasbetätigung**
Der Gashebel wird mit dem Hebel (1) betätigt, dessen Positionen auf der entsprechenden Etikette angezeigt sind.

**2.2** **Freigabe- und Messereinschalthebel**
Das Einschalten des Messers muss bei laufendem Motor erfolgen.
Zum Einschalten des Messers:
– den Freigabehebel (1) gegen den Handgriff ziehen;
– den Einschalthebel (2) bis zum Anschlag nach vorne **entschlossen** drücken und in die Ruheposition zurückkehren lassen. **Die Bewegung muss schnell und entschlossen ausgeführt werden, um ein Rutschen und eine Beschädigung der Kupplung zu vermeiden.**

Beim Loslassen des Freigabehebels (1) bleibt das Messer stehen, und der Motor läuft weiter.
Zum erneuten Einschalten des Messers muss die oben beschriebene Prozedur wiederholt werden.

**2.3** **Hebel Einkuppeln Antrieb**
Bei den Modellen mit Antrieb, erfolgt der Vortrieb des Rasenmähers beim Drücken des Hebels (1) gegen den Handgriff.
Der Rasenmäher stoppt beim Loslassen des Hebels seinen Vortrieb.

**2.4** **Schnitthöheneinstellung**
DER ARBEITSSCHRITT IST BEI AUSGESCHALTETEM MOTOR DURCHZUFÜHREN.
Zum Einstellen der Schnitthöhe die Taste (1) drücken und das Chassis mit dem Handgriff (2) bis zur gewünschten Position anheben oder absenken. Die Position wird mit einer nummerierten Skala (3) angezeigt.

**2.5** • **Nur für Modelle DML: Wahlhebel Auswurfrichtung**
Dieser Hebel (1) hat zwei Positionen:
«A» = Für hinteren Auswurf ohne Grasfang oder mit Grasfang im Grasfangsack;
«B» = Für die "Mulching" Funktion oder (falls vorgesehen) für den seitlichen Auswurf ohne Grasfang.

Zum Umschalten von einer Stellung auf die andere muss der Hebel (1) leicht angehoben und in die gewünschte Position bewegt werden, so dass der Hebel durch den Anschlag (2) verriegelt wird.

**ANMERKUNG** - Falls der Wechsel von einer Stellung auf die andere schwierig ist, kann die Schwergängigkeit durch Grasreste in den Führungen verursacht werden. In diesem Fall muss das Chassis gewaschen und auf der Innenseite gereinigt werden (☛ 4.4).

## 3. GRASMÄHEN

**ANMERKUNG** - Diese Maschine ermöglicht das Mähen des Rasens mit verschiedenen Modi; vor Arbeitsbeginn sollte die Maschine entsprechend der gewünschten Schnittart eingestellt werden.

• **Nur für Modelle DML:**

**3.1a** **Vorbereitung für das Mähen und Sammeln des Grases im Grasfangsack:**
– Den Hebel für die Auswurfrichtung (1) in Stellung «A» bewegen.
– Bei Modellen mit der Möglichkeit des seitlichen Auswurfs: Sicherstellen, dass die seitliche Klappe (2) abgesenkt und mit dem Sicherungshebel (3) gesichert ist.
– Das hintere Prallblech (4) anheben und den Grasfangsack (5) gemäß Abbildung einhängen.

**3.1b** **Vorbereitung für das Mähen und hinterer Auswurf des Grases:**
– Den Hebel für die Auswurfrichtung (1) in Stellung «A» bewegen.
– Bei Modellen mit der Möglichkeit des seitlichen Auswurfs: Sicherstellen, dass die seitliche Klappe (2) abgesenkt und mit dem Sicherungshebel (3) gesichert ist.

**3.1c** **Vorbereitung für das Mähen und Feinschnitt des Grases ("Mulching" Funktion):**
– Den Hebel für die Auswurfrichtung (1) in Stellung «B» bewegen.
– Bei Modellen mit der Möglichkeit des seitlichen Auswurfs: Sicherstellen, dass die seitliche Klappe (2) abgesenkt und mit dem Sicherungshebel (3) gesichert ist.

**3.1d** **Vorbereitung für das Mähen und seitlichen Auswurf des Grases (falls vorgesehen):**
– Den Hebel für die Auswurfrichtung (1) in Stellung «B» bewegen.
– Den Sicherungshebel (3) leicht drücken und die seitliche Klappe (2) anheben.
– Die Auswurfablenkung (6) wie abgebildet montieren.
– Die seitliche Klappe (2) wieder schließen, um die Ablenkung (6) zu blokkieren.

•• **Nur für Modelle DM:**

**3.1e** **Vorbereitung für das Mähen und Sammeln des Grases im Grasfangsack:**
– Das hintere Prallblech (4) anheben und den Grasfangsack (5) gemäß Abbildung einhängen.

**3.1f** **Vorbereitung für das Mähen und hinterer Auswurf des Grases:**
– Das hintere Prallblech (4) anheben und den Auffangsack entfernen (5).

**3.1g** **Vorbereitung für das Mähen und Feinschnitt des Grases ("Mulching" Funktion):**
– Das hintere Prallblech (4) anheben und die Ablenkklappe (11) in die Auswurföffnung einsetzen, indem man sie bis zum Einrasten der Klinke (12) eindrückt.

Um die Ablenkkappe (11) zu entfernen, auf den Hebel (13) unter dem Handgriff einwirken, so dass die Klinke (12) ausklinkt und die Ablenkkappe aus der Auswurföffnung herausgezogen werden kann.

**3.2** **Anlassen des Motors**
Das Anlassen des Motors muss mit ausgeschaltetem Messer erfolgen.
Zum Anlassen des Motors den Gashebel (1) in die Position bewegen, die in der Bedienungsanleitung des Motors angegeben ist, dann kräftig am Griff des Starterseils (2) ziehen.
Bei Modellen mit elektrischem Anlasser den Hebel der Messerbremse (1) gegen den Handgriff ziehen und den Zündschlüssel (3) drehen.

**3.3** **Grasmähen**
Während der Arbeit das Messer gemäß Punkt 2.2 ein- und ausschalten.

**WICHTIG -** Das Messer nicht in sehr hohem Gras einschalten.

- **Beim "Mulching":** Stets vermeiden, eine übermäßige Menge Gras zu schneiden. Es darf nie mehr als ein Drittel der Gesamthöhe des Grases auf einmal geschnitten werden! Die Fahrgeschwindigkeit ist an den Zustand des Rasens und der Menge des zu mähenden Grases anzupassen.
- **Beim seitlichen Auswurf (falls vorgesehen):** Der Mähverlauf sollte so gewählt werden, dass das gemähte Gras nicht auf den zu mähenden Rasen geworfen wird.
- **Bei einem Auffangsack mit Anzeigevorrichtung des Inhalts (falls vorgesehen):** während der Arbeit, bei sich drehendem Messer, bleibt der Anzeiger angehoben, damit der Sack das gemähte Gras aufnehmen kann; wenn er sich absenkt bedeutet dies, dass der Sack sich gefüllt hat und geleert werden muss.

**Um mögliche Beschädigungen der Grasdecke zu vermeiden, darf die Position «1» nur bei perfekt ebenem, kompakten Untergrund ohne Unregelmäßigkeiten verwendet werden.**

- **Nur für Modelle DML:**

**WICHTIGER ANMERKUNG** - Falls während der Arbeit vom Modus mit dem Hebel für die Auswurfrichtung (☛ 2.5) in Stellung «B»(Mulching) in einen anderen Modus, mit dem Hebel in Position «A» (hinterer Auswurf) gewechselt werden soll, muss die Maschine ausgeschaltet und das Gras entfernt werden, das sich auf der Schiebeklappe (1) angesammelt hat. Die Präsenz von Gras auf der Klappe verhindert die vollständige Bewegung des Hebels für die Auswurfrichtung.

**EMPFEHLUNGEN FÜR DIE RASENPFLEGE**

Jede Grasart besitzt unterschiedliche Eigenschaften und kann daher eine unterschiedliche Rasenpflege erfordern; beachten Sie immer die Hinweise auf der Verpackung der Rasensamen hinsichtlich Schnitthöhe in Bezug auf das Wachstum im jeweiligen Gartenbereich.
Es muss beachtet werden, dass der Großteil der Grasarten aus einem Stengel und einem oder mehreren Blättern besteht. Beim vollständigen Schneiden der Blätter wird der Rasen beschädigt und das Nachwachsen wird erschwert.
Im Allgemeinen gelten die folgenden Hinweise:
– ein zu tiefer Schnitt verursacht Ausrisse, Entwurzelungen des Rasens und ein "fleckiges" Aussehen;
– im Sommer muss der Schnitt höher sein, um ein Austrocknen der Erde zu vermeiden;
– nasser Rasen darf nicht geschnitten werden; die Schnittwirkung der Messer wird durch das anhaftende Gras vermindert und verursacht Ausrisse im Rasen;
– bei besonders hohem Gras sollte ein Mähvorgang mit der höchsten Einstellung der Maschine und ein zweiter Mähvorgang nach zwei oder drei Tagen ausgeführt werden.

Das Aussehen des Rasens verbessert sich, wenn das Mähen immer mit der gleichen Höhe und mit abwechselnder Richtung ausgeführt wird.

**3.4** Am Ende der Arbeit den Freigabehebel (1) loslassen, den Gashebel in Stellung "Motor Aus" bewegen und den Zündkerzenstecker (2) abstecken. Bei Modellen mit Zündschlüssel (3) diesen abziehen.
Vor allen Eingriffen den STILLSTAND DES MESSERS ABWARTEN.

## 4. ORDENTLICHE WARTUNG

**WICHTIG - Eine korrekte und sorgfältige Wartung ist grundsätzlich notwendig, um die ursprüngliche Effizienz und Einsatzsicherheit der Maschine zu bewahren.**
**Den Rasenmäher an einem trockenen Ort aufbewahren.**

1) Tragen Sie bei allen Reinigungs-, Wartungs- oder Einstellarbeiten immer feste Arbeitshandschuhe.
2) Waschen Sie die Maschine nach jedem Mähvorgang sorgfältig mit Wasser; entfernen Sie Gras- und Schlammreste, die sich innerhalb des Chassis angesammelt haben, um zu vermeiden, dass diese in getrocknetem Zustand das Anlassen erschweren.
3) **Bei Modellen mit lackiertem Chassis** kann sich im Laufe der Zeit die Lackierung durch die Abriebswirkung des gemähten Grases lösen; in diesem Fall muss rechtzeitig eingegriffen und die Lackierung mit einer Rostschutzfarbe ausgebessert werden, um einer Korrosion des Metalls vorzubeugen.
4) Falls ein Zugriff auf die Unterseite der Maschine erforderlich ist, darf diese nur in die Richtung gekippt werden, die im Motorhandbuch angegeben ist. Dabei sind die entsprechenden Anweisungen zu beachten. **Bei Modellen mit seitlichem Auswurf muss die Auswurfumlenkung demontiert werden (falls montiert-☛ 3.1.d).**
5) Vermeiden, Benzin über die Kunststoffteile zu verschütten, um diese nicht zu beschädigen und sofort jegliches ausgelaufene Benzin aufwischen. Die Garantie deckt keine an den Kunststoffteilen durch Benzin verursachte Schäden.
6) **Bei Modellen mit AVS:** Kontrollieren Sie bei anormalen Vibrationen am Handgriff die Vibrationsschutzhülsen. Setzen Sie sich mit Ihrem Händler für den Austausch in Verbindung, falls diese beschädigt oder verschlissen sind.

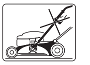

**WICHTIG - Kein Strahlwasser mit hohem Druck auf die mechanischen Teile des Rasenmähers richten (z.B. aber nicht ausschließlich, auf die Lager und die Kupplung), der Mechanismus zum Einkuppeln der Messers kann beschädigt werden.**

**4.1** Jeder Eingriff am Messer sollte bei einem spezialisierten Kundendienstzentrum ausgeführt werden, wo die geeigneten Ausrüstungen zur Verfügung stehen.
Bei dieser Maschine ist der Einsatz von Messern mit folgendem Code vorgesehen:
81004452/0 (für Modell 504)
81004455/0 (für Modell 554)
Die Messer müssen immer «GGP» markiert sein. Aufgrund der Weiterentwicklung des Produkts könnten die oben genannten Messer im Laufe der Zeit durch andere ersetzt werden, die gleiche Eigenschaften der Austauschbarkeit und Betriebssicherheit aufweisen.
Das Messer (2) mit dem Code und der Markierung dem Boden zugewandt wieder montieren und dabei wie auf der Abbildung gezeigt vorgehen.
Die Schrauben (1) mit einem Drehmomentschlüssel auf 50-55 Nm festziehen.

**4.2** Bei angetriebenen Modellen wird die korrekte Riemenspannung mit Hilfe der Mutter (1) erreicht, mit der das angegebene Maß (6 mm) eingestellt wird.

**4.3** Schließen Sie zum Aufladen einer entladenen Batterie diese an das Batterieladegerät (1) gemäß der Wartungsanleitung der Batterie an.
Das Batterieladegerät darf nicht direkt an die Motorklemmen angeschlossen werden.
Der Motor kann nicht mit dem Ladegerät als Energiequelle angelassen werden, da das Ladegerät beschädigt werden könnte.
Falls der Rasenmäher für längere Zeit nicht verwendet werden sollte muss die Batterie abgeklemmt werden, dabei ist auf einen guten Ladezustand der Batterie zu achten.

**4.4** Bei der Reinigung stets hinter dem Handgriff des Rasenmähers stehen.

Für die innere Reinigung des Rasenmähers:
– die Maschine auf einen stabilen Untergrund stellen;
– die Schnitthöhe in die niedrigste Stellung stellen;
– den Wasserschlauch an den entsprechenden Anschluss (1) anschließen;
– den Motor anlassen und einen ersten Waschvorgang in der gleichen Betriebssituation ausführen, mit der auch gearbeitet wurde;
– den Motor abstellen, den Hebel für die Auswurfrichtung in die entgegengesetzte Stellung bewegen, den Motor wieder anlassen und einen zweiten Waschvorgang ausführen.

## 5. UMWELTSCHUTZ

Der Umweltschutz muss ein wesentlicher und vorrangiger Aspekt bei der Verwendung der Maschine sein, zum Vorteil des zivilen Zusammenlebens und unserer Umgebung.
– Vermeiden Sie es, ein Störelement Ihrer Nachbarschaft darzustellen.
– Halten Sie sich strikt an die örtlichen Vorschriften für die Entsorgung der Schneidreste.
– Halten Sie sich strikt an die örtlichen Vorschriften für die Entsorgung von Verpackungen, Öl, Benzin, Batterien, Filter, beschädigten Teilen oder allen sonstigen umweltschädlichen Stoffen. Diese Stoffe dürfen nicht zusammen mit dem Hausmüll entsorgt werden, sondern müssen getrennt gesammelt und zum Wertstoffhof gebracht werden, der für ihre Wiederverwendung sorgt.
– Bei der Außerbetriebnahme darf die Maschine nicht einfach in der Umwelt abgestellt werden, sondern muss gemäß der örtlichen Vorschriften an einen Wertstoffhof übergeben werden.

## 6. ZUBEHÖR

**ACHTUNG:** Für Ihre Sicherheit ist es strengstens verboten, anderes Zubehör als das in der folgenden Liste genannt zu montieren. Diese Zubehörteile wurden speziell für das Modell und den Typ Ihrer

**6.1** **"Mulching-Kit" (wenn nicht im Lieferumfang enthalten)**
Zerhackt das geschnittene Gras fein und lässt es auf dem Rasen als Alternative zum Sammeln im Auffangsack.

Wenden Sie sich im Zweifelsfall an den nächsten Kundendienst oder Ihren Fachhändler.

## NL VEILIGHEIDSVOORSCHRIFTEN

**VOOR GEBRUIK ZORGVULDIG DOORLEZEN**

### A) VOORBEREIDING

1) **Lees de gebruiksaanwijzing aandachtig door**. Zorg dat u vertrouwd raakt met de bedieningsknoppen en u in staat bent de grasmaaier op de juiste wijze te gebruiken. Leer hoe u de motor snel kunt uitschakelen.
2) **Gebruik de grasmaaier uitsluitend voor het doel waarvoor hij is bestemd, dat wil zeggen voor het maaien en het opvangen van gras**. Ieder doel waarvoor de grasmaaier wordt gebruikt dat niet uitdrukkelijk in de gebruiksaanwijzing wordt vermeld kan gevaarlijk zijn en zou de machine kunnen beschadigen. De volgende situaties behoren tot het oneigenlijk gebruik (bijvoorbeeld, maar niet uitsluitend):
– vervoer van personen, kinderen of dieren op de machine;
– zich door de machine laten vervoeren;
– gebruik van de machine voor het aanslepen of aanduwen van een last;
– gebruik van de machine voor het verzamelen van bladeren of afval;
– gebruik van de machine voor het knippen van heggen of voor het maaien van andere vegetatie dan gras;
– gebruik van de machine door meer dan één persoon tegelijk;
– het mes aanschakelen op zones zonder gras.
3) Laat kinderen of personen die deze gebruiksaanwijzing niet gelezen hebben de grasmaaier niet gebruiken. De leeftijd van de gebruiker kan landelijk gereglementeerd zijn.
4) **Gebruik de grasmaaier in geen geval**:
– als er personen, met name kinderen of dieren in de buurt zijn;
– als u onder invloed van medicijnen of alcohol e.d. bent omdat deze uw reactievermogen kunnen verminderen.
5) Denk eraan dat de gebruiker van de grasmaaier aansprakelijk is voor ongevallen en onvoorziene gebeurtenissen die personen of hun eigendommen kunnen overkomen.

### B) VOOR HET GEBRUIK

1) **Tijdens het maaien dient u altijd stevige schoenen en een lange broek te dragen. Gebruik de grasmaaier niet met blote voeten of met open sandalen**.
2) Controleer het gehele terrein dat u wilt maaien grondig en verwijder alles wat door de machine kan worden uitgestoten of de snijgroep en de motor zou kunnen beschadigen (zoals stenen, takken, ijzerdraad, botten e.d.).
3) **LET OP: GEVAAR! De benzine is bijzonder brandbaar**:
– bewaar de brandstof in speciale tanks;
– **giet de brandstof, met behulp van een trechter en alleen in de open lucht, in de tank. Tijdens deze handeling en bij het hanteren van de brandstof is het verboden te roken**.
– giet de brandstof in de tank vóórdat u de motor aanzet: als de motor aanstaat of warm is mag u geen benzine toevoegen of de dop van de benzinetank afdraaien;
– als u benzine gemorst hebt mag u de motor niet starten maar dient u de grasmaaier uit de buurt van de plek waar u de benzine gemorst hebt te brengen en voorkomen dat er brand ontstaat. U dient te wachten totdat de brandstof verdampt is en de benzinedampen opgelost zijn;
– draai de dop altijd weer goed op de benzinetank op de grasmaaier en het benzineblik.
4) Vervang de geluiddempers als deze defect zijn.
5) **Vóór het gebruik dient u een algemene controle te verrichten en dient u met name de toestand van de messen te controleren en dient u te kontroleren of de bouten en de messen niet versleten of beschadigd zijn**. Vervang het beschadigde of versleten mes en/of bouten altijd samen, om ervoor te zorgen dat het maaidek in balans blijft.
6) Vóórdat u met het maaien begint, dient u de beschermingen te monteren (opvangzag en afschermkap).

### C) TIJDENS HET GEBRUIK

1) Start de motor niet in gesloten ruimten, waar zich gevaarlijke koolstofmonoxyde kan ontwikkelen.
2) Werk alleen bij daglicht of bij goed kunstlicht.
3) Indien mogelijk, maai niet als het gazon nat is.
4) Kontroleer op een glooiend terrein altijd of u voldoende steunpunten heeft.
5) Ren in geen geval, maar loop gewoon; laat u niet voorttrekken door de grasmaaier;
6) Maai een helling altijd in de dwarsrichting en nooit van boven naar beneden.
7) Pas goed op als u op een helling van richting verandert;
8) **Maai geen gazons die een helling van meer dan 20° hebben**.
9) Pas goed op als u de grasmaaier naar u toe haalt;
10) Als de grasmaaier om vervoersredenen schuin gehouden moet worden, of als u de grasmaaier over een terrein verplaatst waar geen gras ligt, of als de grasmaaier van of naar het te maaien terrein verplaatst dient u het mes vast te zetten.
11) Gebruik de grasmaaier nooit om gras te maaien als de beveiligingen beschadigd zijn, of zonder de grasopvangzak of zonder de deflector.
12) Wijzig de afstelling van de motor niet en laat het toerental van de motor niet buitengewoon hoog oplopen.
13) Bij de modellen met voorttrekking, dient u vóórdat u de motor start de wielaandrijving uit te schakelen.
14) Start de motor voorzichtig volgens de aanwijzingen en houd uw voeten uit de buurt van het mes.
15) Houd de grasmaaier niet schuin bij het inschakelen. Schakel de grasmaaier op een vlakke ondergrond in waar geen obstakels zijn of hoog gras.
16) **Kom niet met uw handen of voeten in de buurt van of onder de roterende gedeelten**. Blijf altijd uit de buurt van de uitwerpopening.
17) Til de grasmaaier niet op of vervoer de grasmaaier niet terwijl de motor draait.
18) **Schakel de motor uit en koppel de bougiekabel los**:
– vóórdat u enige werkzaamheden onder het maaidek uitvoert of vóórdat u het uitwerpkanaal leegt;
– vóórdat u de grasmaaier kontroleert, schoonmaakt of ermee werkt;
– nadat u op een vreemd voorwerp gestoten bent, controleer of de grasmaaier beschadigd is en voer de nodige reparaties uit vóórdat u de maaier opnieuw gebruikt;
– als de grasmaaier abnormaal begint te trillen (Meteen de oorzaak van de trillingen opsporen en hem laten nakijken door een Gespecialiseerd Servicecentrum).
19) **Schakel de motor uit**:
– iedere keer als u de grasmaaier onbeheerd achterlaat. Haal bij de modellen die elektrisch bestuurd worden ook de sleutel eruit;
– vóórdat u benzine bijtankt;
– iedere keer als u de grasopvangzag verwijdert of opnieuw aanbrengt;
– vóórdat u de maaihoogte afstelt.
20) Neem gas terug vóórdat u de motor uitschakelt. Draai na het maaien de benzinetoevoer dicht, waarbij u de aanwijzingen in het motorinstructieboekje nauwkeurig dient op te volgen.
21) Tijdens het maaien dient u altijd een veiligheidsafstand van het roterende mes in acht te nemen, afhankelijk van de lengte van de handgreep.

### D) ONDERHOUD EN OPSLAG

1) Laat de bouten en de schroeven vastgedraaid zitten om er zeker van te zijn dat de machine altijd op een veilige manier gebruiksklaar is. Als u regelmatig onderhoud aan de grasmaaier pleegt zal de werking van de maaier veilig blijven en zal het prestatieniveau gelijk blijven.
2) Zet de grasmaaier niet met benzine in de tank in een ruimte waar de benzinedampen met vlammen, vonken of een warmtebron in aanraking zouden kunnen komen.
3) Laat de motor afkoelen vóórdat u de grasmaaier opbergt.
4) **Om het brandgevaar zoveel mogelijk te beperken dient u de motor, de geluiddemper van het uitwerpmechanisme, de accubak en de benzinetank vrij te houden van gras, bladeren of teveel vet**. Laat geen zakken of bakken met gemaaid gras in de opslagruimte achter.
5) Controleer de deflector en de opvangzag regelmatig zodat u kunt controleren of deze onderdelen versleten of beschadigd zijn.
6) Als u de tank moet legen, dient u dit in de open lucht te doen en terwijl de motor koud is.
7) Trek werkhandschoenen aan als u het mes demonteert en opnieuw monteert.
8) **Zorg dat het maaidek opnieuw in balans wordt gebracht nadat het mes geslepen is**. Alle handelingen aan het maaidek (demontage, slijpen, in balans brengen, hermontage en/of vervanging) vergen een welbepaalde vaardigheid en het gebruik van speciaal gereedschap; uit veiligheidsoverwegingen, dienen deze handelingen bijgevolg uitgevoerd te worden in een gespecialiseerd servicecentrum.
9) **Gebruik de machine om veiligheidsredenen nooit met versleten of beschadigde onderdelen. De onderdelen moeten vernieuwd en niet gerepareerd worden. Gebruik uitsluitend originele reserveonderdelen. Onderdelen van een andere kwaliteit kunnen de machine beschadigen en kunnen gevaarlijk zijn voor de gebruiker.**

### E) TRANSPORT EN VERPLAATSING

1) Telkens wanneer de machine verplaatst, geheven, vervoerd of overgeheld moet worden, is het noodzakelijk:
– stevige werkhandschoenen te dragen;
– neem de machine vast op punten waar u een stevige grip hebt, rekening houdend met het gewicht en de spreiding van het gewicht;
– doe een beroep op een toereikend aantal personen die het gewicht van de machine kunnen heffen, volgens de kenmerken van het transportmiddel of de plaats waar de machine opgenomen of opgesteld moet worden.
2) Bevestig de machine tijdens het vervoer goed met touwen of kettingen.

# NL GEBRUIKSVOORSCHRIFTEN

**Voor de motor en de batterij (indien aanwezig) wordt verwezen naar de relatieve handleidingen.**

**OPMERKING** - De overeenkomst tussen de verwijzingen in de tekst en de bijbehorende afbeeldingen (op de pag. 2 – 3 – 4 – 5) is het nummer dat voor iedere paragraaf staat.

## 1. VERVOLLEDIG DE MONTAGE

**OPMERKING - De machine kan mogelijk geleverd worden met sommige onderdelen reeds gemonteerd.**

**LET OP – De machine moet op een vlakke en solide ondergrond uitgepakt en gemonteerd worden, met voldoende bewegingsruimte voor de machine en de verpakking, en steeds met gebruik van geschikte werktuigen.**
**De verpakking moet volgens de plaatselijke geldende bepalingen worden afgevoerd.**

**1.1a** **Type "I":**
Herplaats de steel (1) op de werkpositie en bevestig hem aan de zijdelingse steunen van het chassis, met behulp van de meegeleverde bouten (2) zoals aangegeven in de afbeelding.
De hoogte van de handgreep (1) is verstelbaar in drie verschillende standen, die verkregen worden door de pinnen (3) in een van de drie paar openingen in de steunen te voeren.
Draai de knopjes (2) na de afstelling volledig vast.
Breng het starttouw (4) aan de geleidespiraal (5).
Draai de moer (6) vast om de spiraal (5) te bevestigen.

**1.1b** **Type "II":**
Herplaats de steel (1) op de werkpositie en bevestig hem aan de zijdelingse steunen van het chassis, met behulp van de meegeleverde bouten (2) zoals aangegeven in de afbeelding.
De hoogte van de handgreep (1) is verstelbaar in drie verschillende standen, die verkregen worden door de pinnen (3) in een van de drie paar openingen in de steunen te voeren.
De ringen (4) van de handgrepen (5) moeten op dusdanige manier vastgeschroefd worden dat de handgreep (1) stabiel bevestigd is, zonder dat een te groot kracht gebruikt moet worden om ze te blokkeren of vrij te geven.
Draai de handgrepen (5) na de afstelling volledig vast.
Breng het starttouw (6) aan de geleidespiraal (7).
Draai de moer (8) vast om de spiraal (7) te bevestigen.

**1.2** Steek het frame (1) in de zak (2) en haak alle plastieken profielen vast (3), met behulp van een schroevendraaier, zoals aangegeven in de afbeelding.

**1.3** Bij de modellen met elektrische start, verbindt men de kabel van de batterij (1) aan de connector van de algemene bekabeling (2) van de grasmaaier.

## 2. BESCHRIJVING VAN DE COMMANDO'S

**OPMERKING - De betekenis van de symbolen op de knoppen wordt verklaard op pagina 6 en op de volgende pagina's.**

**2.1** **Versnellingsbediening**
De gashendel wordt door middel van de hendel (1) bediend. De standen van de hendel blijken uit het betreffend plaatje.

**2.2** **Hendels voor de toestemming en het inschakelen van het mes**
Het mes moet met draaiende motor ingeschakeld worden.
Voor het inschakelen van het mes:
- trek de toestemmingshendel (1) tegen de handgreep;
- druk de bedieningshendel (2) **resoluut** helemaal aan en wacht tot hij weer terug in de ruststand staat. **De beweging moet snel en resoluut uitgevoerd worden om het slippen en beschadigen van de koppeling te vermijden.**

Als u de toestemmingshendel loslaat (1) stopt het mes, terwijl de motor blijft draaien.
Om het mes weer in te schakelen, moet u bovenvermelde procedure herhalen.

**2.3** **Bedieningshendel aandrijving**
Voor de modellen met aandrijving, wordt de grasmaaier gestart met de bedieningshendel (1) tegen de handgreep geduwd.
De grasmaaier stopt met rijden als de hendel losgelaten wordt.

**2.4** **Afstelling maaihoogte**
U MAG DIT ENKEL DOEN ALS DE MOTOR UITGESCHAKELD IS.
Om de maaihoogte af te stellen, drukt men op de toets (1) en heft men het chassis op of drukt men erop met de handgreep (2), tot aan de gewenste positie, die aangegeven is met een numerieke schaal (3).

**2.5** **• Enkel voor de modellen DML: Keuzehendel van de uitlaat**
Deze hendel (1) heeft twee standen:
«A» = voor de achterste uitlaat zonder opvang of met opvang van het gemaaide gras in de zak;
«B» = voor de functie "mulching" ofwel (indien voorzien) voor de zijdelingse aflaat zonder opvang.

Om van een positie naar de andere over te gaan, heft men de hendel (1) lichtjes op en verplaatst men de hendel naar de gewenste positie zodat deze geblokkeerd blijft bij het uitschakelen (2).

**OPMERKING** - Indien de overgang van de ene naar de andere positie moeilijk blijkt, kan dit te wijten zijn aan resten gras die in de geleiders geblokkeerd zijn en moet men dus het chassis volledig, ook binnenin reinigen (☛ 4.4).

## 3. HET GRAS MAAIEN

**OPMERKING** - Met deze machine kan men het gras op verschillende wijzen maaien; vooraleer het werk aan te vangen, raadt men aan de machine af te stellen al naargelang de wijze waarop men het gras wil maaien.

**• Enkel voor de modellen DML:**

**3.1a** **Voorbereiding voor het maaien en opvangen van het gras in de zak:**
- Breng de hendel voor keuzen van de uitlaat 1) in stand «A».
- Bij de modellen met mogelijkheid tot zijdelingse uitlaat: verzeker u ervan dat het zijdelingse luikje (2) omlaag is en geblokkeerd door de veiligheidshendel (3).
- Plaats de achterste steenbeschermkap (4) omhoog en bevestig de zak (5) correct zoals aangegeven op de afbeelding.

**3.1b** **Voorbereiding voor het maaien en uitlaat van het gras achteraan:**
- Breng de hendel voor keuzen van de uitlaat 1) in stand «A».
- Bij de modellen met mogelijkheid tot zijdelingse uitlaat: verzeker u ervan dat het zijdelingse luikje (2) omlaag is en geblokkeerd door de veiligheidshendel (3).

**3.1c** **Voorbereiding voor het maaien en fijnmalen van het gras (functie "mulching"):**
- Breng de hendel voor keuze van de uitlaat (1) in stand «B».
- Bij de modellen met mogelijkheid tot zijdelingse uitlaat: verzeker u ervan dat het zijdelingse luikje (2) omlaag is en geblokkeerd door de veiligheidshendel (3).

**3.1d** **Voorbereiding voor het maaien en zijdelingse uitlaat van het gras (indien voorzien):**
- Breng de hendel voor keuze van de uitlaat (1) in stand «B».
- Duw zachtjes op de veiligheidshendel (3) en hef het zijdelingse luikje (2) op.
- Plaats de uitlaatdeflector (6) zoals aangegeven op de afbeelding.
- Hersluit het zijdelingse luikje (2) zodat de deflector (6) geblokkeerd is.

**•• Enkel voor de modellen DM:**

**3.1e** **Voorbereiding voor het maaien en opvangen van het gras in de zak:**
- Plaats de achterste steenbeschermkap (4) omhoog en bevestig de zak (5) correct zoals aangegeven op de afbeelding.

**3.1f** **Voorbereiding voor het maaien en uitlaat van het gras achteraan:**
- Plaats de achterste steenbeschermkap (4) omhoog en verwijder de zak (5).

**3.1g** **Voorbereiding voor het maaien en fijnmalen van het gras (functie "mulching"):**
- Til de achterste steenbeschermkap (4) op en voer de deflectordop (11) in de uitlaatopening; duw hem aan tot u de vertanding (12) hoort vastklikken.

Om de deflectordop (11) te verwijderen, verstelt u de hendel (13) onder de handgreep, zodat de vertanding (12) losgehaakt wordt en de deflector uit de uitlaatopening gehaald kan worden.

**3.2** **Motor starten**
De motor moet met uitgeschakeld mes gestart worden.
Om de motor te starten, de gashendel (1) in de stand zetten die in de handleiding van de motor aangegeven is, geef dan een stevige ruk aan de knop van de startkabel (2).
Bij de modellen met elektrische start, trekt men de remhendel van het mes

(1) tegen de handgreep en verdraait men de contactsleutel (3).

**3.3** **Het gras maaien**
Tijdens het werk, het mes in- en uitschakelen zoals vermeld onder punt 2.2.

**BELANGRIJK** - Schakel het mes niet in op erg hoog gras.

- **In geval van "mulching":** vermijd steeds grote hoeveelheden gras af te snijden. Maai nooit meer dan een derde van de totale hoogte van het gras in een enkele beurt! Pas de rijsnelheid aan de toestand van het grasveld en de hoeveelheid gemaaid gras aan.
- **In geval van zijdelingse uitlaat (indien voorzien):** het is raadzaam een baan te volgen waarbij het gemaaide gras niet op het deel van het veld dat nog gemaaid moet worden, uitgelaten wordt.
- **In geval van opvangzak met signaalinrichting van de inhoud (indien voorzien):** tijdens het werk, wanneer het mes in beweging is, blijft de signaalinrichting omhoog zolang de zak in staat is het gemaaide gras te ontvangen; wanneer de inrichting omlaag gaat, betekent dit dat de zak vol is en dat hij geledigd moet worden.

**Om mogelijke beschadiging van het grasveld te vermijden, mag de positie «1» enkel op perfect genivelleerde en compacte terreinen zonder onregelmatigheden gebruikt worden.**

- **Enkel voor de modellen DML:**

**BELANGRIJKE OPMERKING** - Indien men tijdens het werk moet overgaan van een werkwijze met de hendel voor keuze van de uitlaat (☛ 2.5) in stand «B» (mulching) naar een andere met de hendel in stand «A» (uitlaat achteraan), moet men de machine uitschakelen en het gras uit het schuifluikje (1) verwijderen; als er gras op het luikje aanwezig is, kan dit de volledige loop van de hendel voor keuze van de uitlaat verhinderen.

**RAADGEVINGEN VOOR DE ZORG VAN HET GAZON**

Iedere soort gras heeft verschillende kenmerken en er kunnen dus verschillende werkwijzen nodig zijn om het gazon te verzorgen; lees steeds de aanwijzingen op de zaadverpakkingen met betrekking op de maaihoogte, en al naargelang de groeicondities van de zone waar men werkt.
Houd er rekening mee dat de meeste soorten gras uit een steel en een of meerdere bladeren bestaan. Als de bladeren volledig afgemaaid worden, wordt het gazon beschadigd en zal het moeilijker teruggroeien.
Over het algemeen, gelden de volgende aanwijzingen:
– een te laag maainiveau veroorzaakt scheuren en leegtes in het grasveld, en een "gevlekt" aspect";
– in dezomer, moet het gras hoger gemaaid worden om te vermijden dat het terrein uitdroogt;
– maai het gras niet wanneer het nat is; dit zou de werkzaamheid van het mes verminderen omwille van het gras dat aan het mes vastkleeft en zou scheuren in het grasveld veroorzaken;
– indien het gras bijzonder hoog is, is het raadzaam eerst te maaien op de maximaal toegestane hoogte en vervolgens een tweede maaibeurt te doen na twee of drie dagen.

Het gazon zal er beter uitzien als het steeds op dezelfde hoogte en afwisselend in de twee richtingen gemaaid wordt.

**3.4** **Na het werken**
Na het werk, de toestemmingshendel (1) loslaten, de gashendel in de stand "Stop Motor" zetten en de kap van de bougie verwijderen (2). Bij de modellen die uitgerust zijn met een contactsleutel (3), dient men deze contactsleutel te verwijderen.

WACHT TOT HET MES STIL STAAT, vooraleer eender welke ingreep uit te voeren.

## 4. GEWOON ONDERHOUD

**BELANGRIJK - Een regelmatig en zorgzaam onderhoud is onontbeerlijk om de veiligheid en originele performances van de machine mettertijd te behouden.**
**Bewaar de grasmaaier op een droge plaats.**

1) Draag robuuste werkhandschoenen bij alle ingrepen voor reiniging, onderhoud of afstelling van de machine.
2) Reinig de machine zorgvuldig met water na ieder gebruik; verwijder de resten van gras en modder die binnen het chassis opgestapeld worden om te vermijden dat deze resten, wanneer ze opdrogen, een volgend opstarten moeilijk maken.
3) **Bij modellen met gelakte chassis**, kan de verf aan de binnenkant van de chassis mettertijd loskomen tengevolge van de abrasieve actie van het gemaaide gras; in dit geval moet men onmiddellijk de verflaag bijwerken met een antiroestverf, om de vorming van roest te voorkomen, die tot corrosie van het metaal zou kunnen leiden.
4) Indien toegang tot het binnendeel van de machine nodig is, moet de machine op de kant die aangegeven is in de handleiding van de motor, gelegd worden, volgens de instructies. **Bij de modellen met zijdelingse uitlaat, moet men de uitlaatdefector verwijderen (indien gemonteerd - ☛ 3.1.d).**
5) Giet geen benzine op de plastic onderdelen van de motor of de machine, om schade te voorkomen en verwijder onmiddellijk elk spoor van benzine dat eventueel gemorst werd. De garantie dekt geen schade aan de plastic onderdelen, veroorzaakt door benzine.
6) **Bij de modellen met AVS:** in geval van ongewone trillingen op de handgreep, de schokdempers controleren en contact opnemen met uw Verkoper om ze te vervangen bij schade of slijtage.

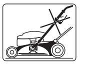

**BELANGRIJK - Richt geen onder druk staande waterstralen op de mechanische onderdelen van de grasmaaier (bijvoorbeeld, maar niet alleen, op de lagers en op de koppeling) omdat zo het inschakelsysteem van het mes zou kunnen beschadigen.**

**4.1** Iedere ingreep aan het mes kan het beste steeds door een gespecialiseerd centrum uitgevoerd worden, dat over geschikt gereedschap beschikt.
Deze machine is voorzien voor het gebruik van messen met de code:
81004452/0 (voor model 504)
81004455/0 (voor model 554)
De messen moeten altijd het keurmerk «GGP» hebben. Gezien de ontwikkeling van het product, kunnen de boven vermelde messen in de loop van de tijd vervangen worden door andere, met soortgelijke eigenschappen voor wat betreft verwisselbaarheid en functionele veiligheid.
Monteer het mes (2) weer met de code en het keurmerk naar de grond gericht, in de volgorde in de figuur.
Draai de schroeven (1) aan met een 50-55 Nm dynamometrische sleutel.

**4.2** Voor de modellen met aandrijving wordt de juiste spanning van de riem verkregen met behulp van de moer (1), tot de aangewezen waarde verkregen wordt (6 mm).

**4.3** Om een platte batterij te herladen, verbindt men deze aan de batterijlader (1) volgens de instructies in de onderhoudsgids van de batterij. Sluit de batterijlader niet rechtstreeks aan op de klem van de motor. De motor kan niet gestart gebruik makend van de batterij als voedingsbron, omdat deze laatste beschadigd kan worden. Als men voorziet de grasmaaier gedurende lange tijd niet te gebruiken, moet men de batterij loskoppelen van de bekabeling van de motor, maar wel een degelijk laadniveau verzekeren.

**4.4** Tijdens het reinigen van de gazonmaaier dient u altijd achter de handgreep van de gazonmaaier te gaan staan.

Om de gazonmaaier van binnen schoon te maken:
– plaats de machine op een stevige ondergrond;
– zet de maaihoogte helemaal omlaag;
– verbind de waterslang met op de speciale aansluiting (1);
– start de motor en voer een eerste reiniging uit met de machine in dezelfde werkwijze waarmee men gewerkt heeft;
– stop de motor, plaats de hendel voor keuze van de uitlaat in de tegenovergestelde positie, start de motor en voer een tweede reiniging uit.

## 5. MILIEUBESCHERMING

De milieubescherming moet een belangrijk en prioritair aspect vormen voor het gebruik van de machine, ten gunste van de civiele samenleving en de omgeving waarin we leven.
– Wees geen storend element voor uw buren.
– Volg nauwkeurig de lokale normen op voor de afdanking van het snijafval.
– Volg nauwgezet de plaatselijke normen voor het verwerken van de verpakking, olie, benzine, batterijen, filters, versleten delen of eender welk element met een sterke invloed op de omgeving; dit afval mag niet met de huisafval weggeworpen worden, maar moet gescheiden worden en aan speciale verzamelcentra toevertrouwd worden, die de recyclage van de materialen zullen verzorgen.
– Bij het buiten bedrijf stellen van de machine, mag deze nooit in het milieu achtergelaten worden maar moet ze naar een opvangcentrum gebracht worden, volgens de geldende locale normen.

## 6. ACCESSOIRES

**LET OP:** Voor uw eigen veiligheid is het strikt verboden enig ander accessoire te monteren dan in de als volgt vermelde lijst weergegeven wordt en nadrukkelijk voor uw model en type machine ontworpen is.

**6.1** **"Mulching" kit (indien niet bijgeleverd)**
Versnippert het pas gemaaide gras en laat het achter op het terrein, in plaats van de grasopvangzak.

In geval van eender welke twijfel of probleem, raadpleeg de meest nabije Klantendienst of uw Verkoper.

## ES NORMAS DE SEGURIDAD

**QUE SE DEBEN RESPETAR ESCRUPULOSAMENTE**

### A) APRENDIZAJE

1) **Leer atentamente las instrucciones**. Familiarizarse con los mandos y con el uso correcto de la cortadora de pasto. Aprender a parar rápidamente el motor.
2) **Utilizar la cortadora de pasto para el uso al que está destinado, o sea, el corte y la recogida de hierba**. Cualquier otro uso puede resultar peligroso y provocar la avería de la máquina. Es inapropiado (como ejemplo, pero no solo):
– transportar en la máquina personas, niños o animales;
– dejarse transportar por la máquina;
– usar la máquina para arrastrar o empujar cargas;
– usar la máquina para recoger hojas o residuos;
– usar la máquina para regular setos, o para el corte de vegetación no herbosa;
– utilizar la máquina más de una persona;
– accionar la cuchilla en los tramos sin hierba.
3) No dejar nunca que los niños o personas que no tengan la suficiente práctica con las instrucciones usen la cortadora de pasto. Las leyes locales pueden fijar una edad mínima para el usuario.
4) **No utilizar nunca la cortadora de pasto**:
– Con personas, sobre todo niños, o animales en las cercanías;
– Si el usuario ha ingerido fármacos o sustancias consideradas nocivas para su capacidad de reflejo y atención.
5) Hay que recordar que el usuario es el responsable de los accidentes e imprevistos que se pudieran ocasionar a otras personas o a sus propiedades.

### B) OPERACIONES PRELIMINARES

1) **Durante el corte, usar siempre calzado robusto y pantalones largos. No utilizar la cortadora de pasto con los pies descalzos o con sandalias abiertas**.
2) Inspeccionar a fondo toda el área de trabajo y quitar todo lo que pudiera ser expulsado por la máquina o lo que pudiera dañar el grupo de corte y el motor (piedras, ramas, hilos de hierro, huesos, etc.).
3) **¡ATENCION: PELIGRO! La gasolina es muy inflamable**:
– Conservar el carburante en contenedores adecuados;
– **Echar el carburante sirviéndose de un embudo sólo al aire libre y no fumar durante esta operación ni cada vez que se maneje el carburante**;
– Llenar el depósito antes de poner en marcha el motor; no añadir gasolina ni quitar el tapón del depósito cuando el motor esté funcionando o esté caliente;
– Si pierde gasolina no encender el motor; alejar la cortadora de pasto del área en la que se ha vertido el carburante y evitar provocar un incendio hasta que el carburante se evapore y los vapores de gasolina se disuelvan;
– Volver a colocar siempre y cerrar bien los tapones del depósito y del contenedor de gasolina.
4) Sustituir los silenciadores defectuosos.
5) **Antes del uso proceder a una inspección general, sobre todo del aspecto de las cuchillas, y controlar que los tornillos y el grupo de corte no estén usurados o dañados**. Sustituir en bloque las cuchillas y los tornillos dañados o usurados para mantener el equilibrado.
6) Antes de empezar el trabajo, montar las protecciones de salida (saco o parapiedras).

### C) DURANTE EL CORTE

1) No accionar el motor en espacios cerrados porque pueden acumularse humos peligrosos de monóxido de carbono.
2) Trabajar sólo a la luz del día o con una buena luz artificial.
3) Si es posible, evitar cortar la hierba mojada.
4) Asegurarse siempre del propio punto de apoyo en los terrenos inclinados.
5) No correr nunca, sino caminar: evitar que la cortadora de pasto le arrastre.
6) Cortar en sentido transversal a la pendiente y nunca de arriba abajo.
7) Prestar la máxima atención al cambio de dirección en las pendientes.
8) **No cortar en terrenos con una inclinación superior a 20°**.
9) Prestar extrema atención cuando empuje la cortadora de pasto hacia sí.
10) Parar la cuchilla si hay que inclinar la cortadora de pasto para transportarlo mientras se atraviesa superficies no herbosas, y cuando la cortadora de pasto se transporta desde o hacia el área que se tiene que cortar.
11) No accionar nunca la cortadora de pasto si las protecciones están dañadas, y tampoco sin el saco o el parapiedras.
12) No modificar la regulación del motor y no dejar que alcance un número de revoluciones excesivo.
13) En los modelos con tracción desembragar la transmisión a las ruedas antes de poner en marcha el motor.
14) Poner en marcha el motor con cautela según las instrucciones y teniendo los pies bien distantes de la cuchilla.
15) No inclinar la cortadora de pasto para ponerla en marcha. Efectuar la puesta en marcha sobre una superficie llana y sin obstáculos, o bien, sobre hierba alta.
16) **No acercar las manos o los pies a las partes rotantes, ni ponerlos debajo de las mismas**. Esté lejos de la apertura de salida.
17) No alzar ni transportar la cortadora de pasto mientras el motor esté en funcionamiento.
18) **Parar el motor y quitar el cable de la bujía**:
– Antes de cualquier intervención bajo el plato de corte y antes de desatascar el transportador de salida;
– Antes de controlar la cortadora de pasto, limpiarla o trabajar con él;
– Después de golpear un cuerpo extraño. Verificar los posibles daños de la cortadora de pasto y efectuar las reparaciones necesarias antes de usar nuevamente la máquina;
– Si la cortadora de pasto empieza a vibrar de forma anómala (Buscar la causa de las vibraciones inmediatamente y proveer a los controles necesarios en un Centro Especializado).
19) **Parar el motor**:
– Cada vez que se deje la cortadora de pasto sin vigilancia. En los modelos con encendido eléctrico quitar también la llave;
– Antes de echar gasolina;
– Cada vez que se quita o se vuelve a poner el saco;
– Antes de regular la altura del corte.
20) Reducir el gas antes de parar el motor. Cerrar la alimentación del carburante al final del trabajo, siguiendo las instrucciones que aparecen en el libro del motor.
21) Durante el trabajo mantener siempre la distancia de seguridad respecto a la cuchilla rotante, dada por la longitud del mango.

### D) MANUTENCION Y ALMACENAJE

1) Mantener bien apretados tuercas y tornillos para asegurarse que la máquina esté siempre en condiciones de funcionamiento seguras. Una manutención regular es esencial para la seguridad y para mantener el nivel de prestación.
2) No colocar la cortadora de pasto con gasolina en el depósito en un local en el que los vapores de gasolina pudieran llegar hasta una llama, una chispa o una fuerte fuente de calor.
3) Dejar enfriar el motor antes de guardar la cortadora de pasto en un lugar cualquiera.
4) **Para reducir el riesgo de incendios mantener el motor, el silenciador de salida, el alojamiento de la batería y la zona de almacenamiento de la gasolina libres de residuos de hierba, hojas o grasa excesiva**. No dejar los contenedores con la hierba cortada en el interior de un local.
5) Controlar frecuentemente el parapiedras y el saco para verificar su usura o deterioro.
6) Si hay que vaciar el depósito de la gasolina, efectuar esta operación al aire libre y con el motor frío.
7) Usar guantes de trabajo para desmontar y montar la cuchilla.
8) **Cuidar el equilibrado de la cuchilla cuando se afila**. Todas las operaciones relativas a la cuchilla (desmontaje, afilado, equilibrado, remontaje y/o sustitución) son trabajos complicados que requieren una especial competencia y el empleo de las herramientas especiales; por razones de seguridad, es necesario que se lleven a cabo en un centro especializado.
9) **No use nunca la máquina con partes desgastadas o dañadas, por motivos de seguridad. Las piezas dañadas se deben sustituir, nunca las repare. Utilice sólo recambios originales. Las piezas de calidad inferior pueden dañar la máquina y atentar contra su seguridad.**

### E) TRANSPORTE Y DESPLAZAMIENTO

1) Cada vez que desee maniobrar, levantar, transportar o inclinar la máquina, será necesario:
– utilizar guantes robustos de trabajo;
– sujetar la máquina en puntos que ofrezcan una sujeción segura, teniendo en cuenta el peso y la repartición del mismo;
– emplear un número de personas adecuado al peso de la máquina y a las características del medio de transporte o del lugar en el que debe ser colocada o quitada.
2) Durante el transporte, asegurar la máquina adecuadamente con cuerdas o cadenas.

# ES NORMAS DE USO

**Para el motor y la batería (si estuviera presente) leer los relativos manuales de instrucciones.**

**NOTA** - La correspondencia entre las referencias contenidas en el texto y las respectivas figuras (colocadas en las páginas 2 - 3 - 4 - 5) es relativa al número que precede cada parágrafo.

## 1. COMPLETAR EL MONTAJE

**NOTA - La máquina puede ser suministrada con algunos componentes ya montados.**

**ATENCIÓN – El desembalaje y la operación de acabado del montaje deben ser efectuadas sobre una superficie plana y sólida, con espacio suficiente para el desplazamiento de la máquina y de los embalajes, sirviéndose siempre de herramientas apropiadas.**
**La eliminación de los embalajes debe efectuarse según las disposiciones locales vigentes.**

**1.1a** **Tipo "I":**
Llevar el mango (1) a la posición de trabajo y fijarlo a los soportes laterales del chasis, utilizando la pernería (2) suministrada como se indica en la figura.
La altura del mango (1) se puede regular en tres posiciones diferentes, obtenidas introduciendo los pernos (3) en uno de los tres pares de orificios previstos en los soportes.
Apretar a fondo las manijas (2) después de la regulación.
Introducir el cable de arranque (4) en la espiral (5) de guía.
Apretar la tuerca (6) para fijar la espiral (5).

**1.1b** **Tipo "II":**
Llevar el mango (1) a la posición de trabajo y fijarlo a los soportes laterales del chasis, utilizando la pernería (2) suministrada como se indica en la figura.
La altura del mango (1) se puede regular en tres posiciones diferentes, obtenidas introduciendo los pernos (3) en uno de los tres pares de orificios previstos en los soportes.
Las abrazaderas (4) de las manijas (5) deben atornillarse de manera que aseguren una fijación estable del mango (1), sin requerir un esfuerzo excesivo para bloquearlas y desbloquearlas.
Apretar las manijas (5) después de la regulación.
Introducir el cable de arranque (6) en la espiral de guía (7).
Apretar la tuerca (8) para fijar la espiral (7).

**1.2** Introducir el chasis (1) en el saco (2) y enganchar todos los perfiles de plástico (3), con la ayuda de un destornillador, como se indica en la figura.

**1.3** En los modelos provistos de arranque eléctrico, conectar el cable de la batería (1) al conector del cableado general (2) de la cortadora de pasto.

## 2. DESCRIPCIÓN DE LOS MANDOS

**NOTA - El significado de los símbolos indicados en los mandos se explica en la página 6 y siguientes.**

**2.1** **Mando acelerador**
El acelerador se acciona mediante la palanca (1). Las posiciones de la palanca están indicadas en la correspondiente placa.

**2.2** **Palancas de habilitación y de acoplamiento cuchilla**
El acoplamiento de la cuchilla debe ser efectuado con el motor en movimiento.
Para acoplar la cuchilla:
– tirar de la palanca de habilitación (1) contra el mango;
– empujar **con decisión** hacia adelante la palanca de acoplamiento (2) hasta el final de carrera y dejar que vuelva a la posición de reposo. **El movimiento debe ser efectuado de manera rápida y decidida para evitar el deslizamiento y la avería de la fricción.**

Soltando la palanca de habilitación (1) la cuchilla se para, manteniendo el motor en movimiento.
Para acoplar de nuevo la cuchilla, es necesario repetir el procedimiento indicado arriba.

**2.3** **Palanca acoplamiento tracción**
En los modelos con tracción, el avance de la cortadora de pasto se produce con la palanca (1) de empuje contra el mango.
La cortadora de pasto interrumpe su avance al soltar la palanca.

**2.4** **Regulación altura de corte**
EFECTUAR LA OPERACIÓN CON EL MOTOR APAGADO.
Para regular la altura de corte, presionar el pulsador (1) y elevar o presionar el chasis por medio de la manija (2), hasta la posición deseada, indicada por una escala numerada (3).

**2.5** • **Solo para modelos DML: Palanca de selección de la salida**
Esta palanca (1) tiene dos posiciones:
«A» = para la descarga posterior sin recogida o con recogida en la bolsa de la hierba cortada;
«B» = para la función "mulching" o (si estuviera previsto) para la descarga lateral sin recogida.

Para pasar de una posición a otra es necesario elevar ligeramente la palanca (1) y desplazarla en la posición deseada de manera que quede bloqueada por la parada (2).

**NOTA** - Si el paso de una posición a otra resultase dificultoso, el inconveniente podría ser causado por residuos de hierba acumulados en las guías de desplazamiento y por lo tanto es necesario proceder con el lavado y la limpieza interna del chasis (☛ 4.4).

## 3. CORTE DE LA HIERBA

**NOTA** - Esta máquina permite cortar el césped en diferentes modalidades; antes de iniciar el trabajo es oportuno predisponer la máquina según el cortado que se desea llevar a cabo.

• **Solo para modelos DML:**

**3.1a** **Predisposición para el corte y la recogida de la hierba en la bolsa:**
– Llevar la palanca de selección de la salida (1) en posición «A».
– En los modelos con posibilidad de descarga lateral: asegurarse que la portezuela lateral (2) esté bajada y bloqueada por medio de la palanca de seguridad (3).
– Levantar la pantalla de protección posterior (4) y enganchar correctamente la bolsa (5) come se indica en la figura.

**3.1b** **Predisposición para el corte y la descarga posterior de la hierba:**
– Llevar la palanca de selección de la salida (1) en posición «A».
– En los modelos con posibilidad de descarga lateral: asegurarse que la portezuela lateral (2) esté bajada y bloqueada por medio de la palanca de seguridad (3).

**3.1c** **Predisposición para el corte y el desmenuzamiento de la hierba (función "mulching"):**
– Llevar la palanca de selección de la salida (1) en posición «B».
– En los modelos con posibilidad de descarga lateral: asegurarse que la portezuela lateral (2) esté bajada y bloqueada por medio de la palanca de seguridad (3).

**3.1d** **Predisposición para el corte y la descarga lateral de la hierba (si estuviera previsto):**
– Llevar la palanca de selección de la salida (1) en posición «B».
– Empujar ligeramente la palanca de seguridad (3) y elevar la portezuela lateral (2).
– Introducir el deflector de descarga (6) como se indica en la figura.
– Volver a cerrar la portezuela lateral (2) de manera que el deflector (6) quede bloqueado.

•• **Solo para modelos DM:**

**3.1e** **Predisposición para el corte y la recogida de la hierba en la bolsa:**
– Levantar la pantalla de protección posterior (4) y enganchar correctamente la bolsa (5) come se indica en la figura.

**3.1f** **Predisposición para el corte y la descarga posterior de la hierba:**
– Levantar la pantalla de protección (4) y extraer la bolsa (5).

**3.1g** **Predisposición para el corte y el desmenuzamiento de la hierba (función "mulching"):**
– Levantar la pantalla de protección posterior (4) e insertar el tapón deflector (11) en la boca de salida, empujándolo hasta que se desenganche el diente de acoplamiento (12).

Para extraer el tapón deflector (11), actuar en la palanca (13) colocada debajo de la empuñadura para desenganchar el diente (12) y poder extraer el deflector de la boca de salida.

**3.2** **Arranque del motor**
El arranque del motor debe ser efectuado con la cuchilla desacoplada.
Para poner en marcha el motor, llevar la palanca del acelerador (1) en la posición indicada en el Manual del motor, luego dar un tirón fuerte a la manija del cable de puesta en marcha (2).
En los modelos provistos de arranque eléctrico tirar de la palanca del freno

de la cuchilla (1) contra el mango y girar la llave de contacto (3).

**3.3 Corte de la hierba**

Durante el trabajo, acoplar y desacoplar la cuchilla como se indica en el punto 2.2.

**IMPORTANTE** - Evitar acoplar la cuchilla en la hierba muy alta.

- **En el caso de “mulching”:** no retire una considerable cantidad de césped ¡No elimine más de un tercio de la altura total de la hierba con una sola pasada! Ajustar la velocidad de avance de acuerdo con las condiciones del prado y a la cantidad de hierba cortada.
- **En el caso de descarga lateral (si estuviera prevista):** es aconsejable efectuar un recorrido que evite descargar la hierba cortada por la parte del prado aún sin cortar.
- **En caso de bolsa de recogida con dispositivo indicador del contenido (si estuviera previsto):** durante el trabajo, con la cuchilla en movimiento, el indicador permanece elevado hasta que la bolsa pueda recibir la hierba cortada; cuando baja, significa que la bolsa se ha llenado y habrá que vaciarla.

**Para evitar que el césped se dañe, la posición «1» debe ser utilizada solo sobre terrenos nivelados perfectamente, compactos y sin irregularidades.**

- **Solo para modelos DML:**

**NOTA IMPORTANTE** - Si durante el trabajo es necesario pasar de una modalidad con la palanca de selección de la salida (☛ 2.5) en posición «B» (mulching) a otra con la palanca en posición «A» (descarga posterior), es necesario apagar la máquina y sacar la hierba presente en la portezuela corrediza (1); la presencia de hierba en la portezuela puede impedir la carrera completa de la palanca de selección de la salida.

**CONSEJOS PARA EL CUIDADO DEL PRADO**

Cada tipo de hierba presenta características diferentes y por lo tanto puede requerir diferentes modalidades para el cuidado del césped; leer siempre las indicaciones contenidas en los embalajes de los simientes relativas a la altura de corte, indicadas para las condiciones de crecimiento de la zona en la que se trabaja.

Es necesario recordar que la mayor parte de la hierba es compuesta por un tallo y por una o más hojas. Si las hojas se cortan completamente, el césped se daña y el crecimiento será más difícil.

En líneas generales, pueden valer las siguientes indicaciones:
- un corte demasiado bajo provoca tirones y clareos en el césped, con un aspecto “a manchas”.
- en verano ,el corte debe ser más alto para evitar que se seque el terreno;
- no corte la hierba cuando esté mojada; esto puede reducir la eficiencia de la cuchilla por la hierba que se engancha y provoca tirones en el césped;
- en el caso de hierba especialmente alta, se aconseja efectuar un primer corte a la máxima altura permitida por la máquina, seguido de un segundo corte a distancia de dos o tres días.

El aspecto del césped será mejor si los cortes se efectúan siempre a la misma altura y alternativamente en las dos direcciones.

**3.4 Final del trabajo**

Al final del trabajo, soltar la palanca (1) de habilitación, llevar la palanca del acelerador en posición de “Parada Motor” y desconectar el capuchón de la bujía (2). En los modelos que no están provistos, sacar la llave de contacto (3).

ESPERAR QUE SE PARE LA CUCHILLA antes de efectuar cualquier tipo de intervención.

## 4. MANUTENCIÓN ORDINARIA

**IMPORTANTE - La manutención regular y atenta es indispensable para mantener a lo largo del tiempo los niveles de seguridad y las prestaciones originales de la máquina.**
**Conservar la cortadora de pasto en un lugar seco.**

1) Usar guantes robustos de trabajo antes de cada intervención de limpieza, manutención o regulación en la máquina.
2) Lavar cuidadosamente la máquina con agua después de cada corte; extraer los restos de hierba y el fango acumulados en el interior del chasis para evitar que, al secarse, dificulten el sucesivo arranque.
3) **En los modelos con chasis pintado**, la pintura de la parte interna del chasis puede desprenderse a lo largo del tiempo por la acción abrasiva de la hierba cortada; en este caso, intervenir lo antes posible retocando con una pintura antióxido, para prevenir la oxidación que comporta la corrosión del metal.
4) En el caso de que fuera necesario acceder a la parte inferior, inclinar la máquina exclusivamente por el lado indicado en el manual del motor, siguiendo las relativas instrucciones. **En los modelos que prevén la descarga lateral, es necesario extraer el deflector de descarga (si estuviera montado - ☛ 3.1.d).**
5) Evitar verter gasolina en las partes de plástico del motor o de la máquina para evitar dañarlas, y volver a limpiar inmediatamente cada resto de gasolina eventualmente vertido. La garantía no cubre los daños de las partes de plástico causados por la gasolina.
6) **En los modelos con AVS:** en caso de vibraciones anómalas en el mango, controlar los manguitos antivibratorios y contactar a su Distribuidor para sustituirlos si presentan daños o desgaste.

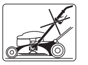

**IMPORTANTE - No dirija chorros de agua de alta presión en las partes mecánicas de la cortadora de pasto (por ejemplo, pero no solo, en los cojinetes y en la fricción) pues el sistema de acoplamiento de la cuchilla podría dañarse.**

**4.1** Es conveniente que se efectúe en un Centro especializado toda intervención en la cuchilla, que dispone de los equipos apropiados.
En esta máquina es previsto el uso de cuchillas con el código:
81004452/0 (para modelo 504)
81004455/0 (para modelo 554)
Las cuchillas deberán estar marcadas siempre «GGP». Dada la evolución del producto, las cuchillas arriba indicadas podrán ser sustituidas por otras, con características análogas de intercambiabilidad y seguridad de funcionamiento.
Volver a montar la cuchilla (2) con el código y la marca dirigidas hacia el terreno, siguiendo la secuencia indicada en la figura.
Apriete los tornillos (1) con una llave dinamométrica, calibrada a 50-55 Nm.

**4.2** En los modelos con tracción, la justa tensión de la correa se obtiene por medio de la tuerca (1), hasta obtener la medida indicada (6 mm).

**4.3** Para recargar una batería descargada, conectarla al carga baterías (1) según las instrucciones del manual de manutención de la batería.
No conecte el carga batería directamente a la borna del motor.
No es posible poner en marcha el motor utilizando el carga batería como fuente de alimentación, pues este último podría dañarse.
Si se prevé no utilizar la cortadora de pasto durante un largo período, desconectar la batería del cableado del motor, asegurando en cualquier caso un buen nivel de carga.

**4.4** Durante el lavado posicionarse siempre detrás del mango de la cortadora de pasto.
Para el lavado interno de la cortadora de pasto:
- arreglar la máquina sobre un suelo sólido;
- llevar la altura de corte en posición completamente bajada;
- conectar el tubo del agua en la conexión correspondiente (1);
- poner en marcha el motor y efectuar un primer lavado en la misma situación operativa en la que se ha trabajado;
- parar el motor, llevar la palanca de selección de la salida a la posición opuesta, poner en marcha el motor y efectuar un segundo lavado.

## 5. TUTELA DEL MEDIO AMBIENTE

La protección del ambiente debe ser un aspecto relevante y prioritario en el uso de la máquina, a beneficio de la convivencia civil y del ambiente en el que vivimos.
- Evite ser un elemento de disturbio para la vecindad.
- Efectúe escrupulosamente las normas locales para la eliminación de los materiales después del corte.
- Siga escrupulosamente las normas locales para la eliminación de embalajes, aceites, gasolina, baterías, filtros, partes deterioradas o cualquier elemento de fuerte impacto ambiental; estos residuos deben separarse y entregarse a los especiales centros de recogida que proveerán al reciclaje de los materiales
- En el momento de la puesta fuera de servicio, no abandone la máquina en el ambiente, deberá contactar un centro de recogida, según las normas locales vigentes.

## 6. ACCESORIOS

**ATENCIÓN:** Para su seguridad está absolutamente prohibido montar cualquier otro accesorio además de los incluidos en la lista siguiente, proyectados expresamente para el modelo y el tipo de su máquina.

**6.1 Kit “Mulching” (si no se suministra)**

Desmenuza finamente el césped cortado y lo deja en el prado como alternativa a la recogida en la bolsa.

En caso de dudas o problemas, no dude en contactar el Servicio de Asistencia más cercano o a su Distribuidor.

# PT NORMAS DE SEGURANÇA

**A OBSERVAR ESCRUPULOSAMENTE**

## A) PREPARAÇÃO

1) **Ler atentamente as instruções**. Familiarizar-se com os controles e com a utilização correcta da relvadeira. Aprender a parar rapidamente o motor.
2) **Utilizar a relvadeira exclusivamente para a finalidade à qual se destina, isto é, cortar e recolher a relva**. Qualquer outro uso pode vir a ser perigoso e causar danos à máquina. Incluem-se no uso impróprio (como por exemplo, mas não só):
– transportar na máquina pessoas, crianças ou animais;
– fazer-se transportar pela máquina;
– usar a máquina para rebocar ou empurrar cargas;
– usar a máquina para a recolha de folhas ou detritos;
– usar a máquina para aparar as sebes, ou para cortar a vegetação que não é do tipo relvado;
– utilizar a máquina por mais de uma pessoa;
– accionar a lâmina nos segmentos sem relva.
3) Nunca permitir que a relvadeira seja usada por crianças ou por pessoas que não tenham a necessária familiaridade com as instruções. As leis locais podem estabelecer uma idade mínima para o usuário.
4) **Nunca utilizar a relvadeira**:
– se houver pessoas, sobretudo crianças, ou animais ao redor;
– se o usuário tiver tomado remédios ou outras substâncias consideradas prejudiciais para a sua capacidade de concentração e para os reflexos.
5) Lembrar que o operador ou usuário é responsável por acidentes e imprevistos que forem causados a outras pessoas ou às suas propriedades.

## B) OPERAÇÕES PRELIMINARES

1) **Ao cortar a relva, usar sempre calças compridas e sapatos resistentes. Não activar a relvadeira com os pés descalços ou com sandálias**.
2) Inspeccionar bem toda a área de trabalho e retirar tudo o que poderia vir a ser expulso pela máquina ou danificar o conjunto de corte e o motor (pedras, ramos, arames, ossos, etc).
3) **ATENÇÃO: PERIGO! A gasolina é altamente inflamável.**
– deixar o combustível nos recipientes apropriados;
– **encher o tanque de combustível com um funil, ao ar livre e não fumar durante esta operação e também todas as vezes que manusear o combustível**;
– encher o tanque antes de accionar o motor, não acrescentar gasolina e nem tirar a tampa do tanque quando o motor estiver a funcionar ou estiver quente;
– se a gasolina transbordar, não accionar o motor, mas afastar a relvadeira do local onde o combustível foi derramado, e evitar que se crie a possibilidade de incêndio, até quando o combustível tenha evaporado e os vapores da gasolina tenham-se dissolvido;
– recolocar e apertar bem a tampa do tanque da gasolina, sempre que for aberto.
4) Trocar os silenciadores defeituosos.
5) **Antes de usar, efectuar uma verificação geral e em especial do aspecto das lâminas e certificar-se que os parafusos do conjunto de corte não estejam gastos ou danificados**. Trocar completamente todas as lâminas e os parafusos que estiverem gastos ou danificados, para manter o equilíbrio.
6) Antes de iniciar o trabalho, montar as protecções na saída (o saco ou o pára-pedras).

## C) DURANTE A UTILIZAÇÃO

1) Não accionar o motor em sítios fechados, onde possam se acumular fumaças nocivas de monóxido de carbono.
2) Trabalhar somente à luz do dia ou com uma boa luz artificial.
3) Se for possível, não trabalhar com a relva molhada.
4) Certificar-se sempre do próprio ponto de apoio ao trabalhar em terrenos inclinados.
5) Nunca correr, caminhar somente. Evitar de se fazer puxar pela relvadeira.
6) Em terrenos inclinados, cortar a relva transversalmente e nunca para cima ou para baixo.
7) Em terrenos inclinados, prestar a máxima atenção ao mudar de direcção.
8) **Não cortar a relva em terrenos com inclinação superior à 20°**.
9) Prestar a máxima atenção quando for preciso puxar a relvadeira para si.
10) Bloquear a lâmina quando a relvadeira for colocada em posição inclinada para ser transportada, quando atravessar superfícies sem relva, e quando a relvadeira for transportada de ou para o local onde será usada.
11) Nunca accionar a relvadeira se as protecções estiverem danificadas, e nem se estiver sem o saco recolhedor e sem o pára-pedras;
12) Não modificar as regulações do motor, e não acrescentar ao motor um sistema de rotações excessivas.
13) Nos modelos com tracção, desactivar o engate da transmissão para as rodas, antes de accionar o motor.
14) Accionar o motor com cuidado, de acordo com as instruções e manter os pés bem longe das lâminas.
15) Não inclinar a relvadeira para accioná-la. Accionar a relvadeira numa superfície plana, sem obstáculos e sem relva alta.
16) **Não aproximar as mãos ou os pés das partes cortantes**. Ficar sempre longe da abertura de escape.
17) Não levantar e nem transportar a relvadeira quando o motor estiver a funcionar.
18) Parar o motor e soltar o cabo da vela:
– antes de fazer qualquer coisa em baixo do prato de corte ou antes de desentupir o canal de escoamento;
– antes de inspeccionar, limpar ou consertar a relvadeira;
– após ter batido em algum corpo estranho. Verificar se foi danificado e efectuar os consertos necessários antes de usar novamente a máquina;
– se o cortador de relva iniciar a vibrar de maneira anormal (Busque imediatamente a causa das vibrações e execute os controlos necessários junto a um Centro Especializado).
19) **Desligar o motor**:
– todas as vezes que a relvadeira for deixada sozinha. Nos modelos com accionamento eléctrico, tirar a chave da ignição;
– antes de encher o tanque com o combustível;
– todas as vezes que se tira ou se recoloca o saco de recolha;
– antes de regular a altura de corte.
20) Diminuir as rotações antes de desligar o motor. Fechar a entrada de combustível ao fim do trabalho, de acordo com as instruções dadas no manual do motor.
21) Ao trabalhar, manter-se sempre à distância de segurança da lâmina cortante dada pelo comprimento do cabo.

## D) MANUTENÇÃO E CONSERVAÇÃO

1) Manter bem apertados os parafusos e as porcas, para ter certeza que a máquina esteja sempre em boas condições de funcionamento. Uma manutenção regular é indispensável para a segurança e para manter o nível do rendimento da máquina.
2) Não guardar a relvadeira com gasolina no tanque dentro de um ambiente onde os vapores da gasolina possam alcançar uma chama, uma fagulha ou uma grande fonte de calor.
3) Deixar arrefecer o motor antes de colocar a relvadeira em qualquer ambiente.
4) **Para diminuir o risco de incêndio, manter o motor, o silenciador de escapamento, o alojamento da bateria e a área do tanque de gasolina sem nenhum resíduo de relva, folhas e sem graxa demais.** Não deixar os sacos de relva cortada dentro de um recinto.
5) Inspeccionar com frequência o pára-pedras e o saco recolhedor, para verificar o desgaste ou a deterioração.
6) Caso o tanque deva ser esvaziado, efectuar esta operação ao ar livre e com o motor frio.
7) Usar luvas de trabalho para montar e desmontar a lâmina.
8) **Usar luvas de trabalho para montar e desmontar a lâmina**. Todas as operações relativas à lâmina (desmontagem, afiação, equilibração, remontagem e/ou substituição) são trabalhos difíceis que exigem uma competência específica além do uso de ferramentas apropriadas; por razões de segurança, é, portanto, preciso que sejam sempre efectuadas junto a um centro especializado.
9) **Não use nunca a máquina com partes consumidas ou danificadas, por motivos de segurança. As peças devem ser substituídas e nunca reparadas. Use peças originais. As peças de qualidade não equivalente podem danificar a máquina e prejudicar a sua segurança.**

## E) TRANSPORTE E MOVIMENTAÇÃO

1) Todas as vezes que for necessário movimentar, levantar, transportar ou inclinar a máquina, é preciso:
– usar luvas de trabalho resistentes;
– agarrar a máquina nos pontos que oferecem uma garra segura, levando em consideração o peso e a sua distribuição;
– usar um número de pessoas adequado ao peso da máquina e às características do meio de transporte ou do lugar no qual deve ser colocada ou removida.
2) Durante o transporte, fixe adequadamente a máquina por meio de cabos ou correntes.

# PT NORMAS DE USO

**Para o motor e a bateria (se prevista) ler os manuais de instruções respectivos.**

**NOTA** - A correspondência entre as referências contidas no texto e as respectivas figuras (situadas nas pág. 2 – 3 – 4 - 5) é dada pelo número que antecede cada parágrafo.

## 1. FINALIZAR A MONTAGEM

**NOTA - A máquina pode ser fornecida com alguns componentes já montados.**

**ATENÇÃO - O desembalar e a finalização da montagem devem ser efectuadas sobre uma superfície plana e sólida, com espaço suficiente para a movimentação da máquina e das embalagens, sempre com a utilização das ferramentas apropriadas.**
**A eliminação das embalagens deve ocorrer segundo as disposições locais vigentes.**

**1.1a** **Tipo "I":**
Recoloque a pega (1) na posição de trabalho e fixe-a nos suportes laterais do chassis, utilizando os parafusos (2) fornecidos conforme indicado na figura.
A altura da pega (1) é regulável em três posições diferentes, obtidas introduzindo os pinos (3) num dos três pares de furos previstos nos suportes.
Aperte a fundo os interruptores (2) após a regulação.
Introduza o cabo de arranque (4) na espiral (5) de guia. Aperte a porca (6) para fixar a espiral (5).

**1.1b** **Tipo "II":**
Recoloque a pega (1) na posição de trabalho e fixe-a nos suportes laterais do chassis, utilizando os parafusos (2) fornecidos conforme indicado na figura.
A altura da pega (1) é regulável em três posições diferentes, obtidas introduzindo os pinos (3) num dos três pares de furos previstos nos suportes.
Os aros (4) das alças (5) devem ser aparafusados de forma a garantir uma fixação estável da pega (1), sem exigir um esforço excessivo para travá-los ou desbloqueá-los.
Aperte as alças (5) após a regulação.
Introduza o cabo de arranque (6) na espiral (7) de guia.
Aperte a porca (8) para fixar a espiral (7).

**1.2** Introduza o quadro (1) no saco (2) e enganche todos os perfis em plástico (3), com a ajuda de uma chave de fenda como indicado na figura.

**1.3** Nos modelos com arranque eléctrico, ligue o cabo da bateria (1) ao conector da cablagem geral (2) do cortador de relva.

## 2. DESCRIÇÃO DOS COMANDOS

**NOTA - O significado dos símbolos contidos nos comandos é explicado na página 6 e seguintes.**

**2.1** **Comando acelerador**
O acelerador é comandado pela alavanca (1). As posições das alavancas são indicadas na plaquinha relativa.

**2.2** **Alavanca de consenso e de engate da lâmina**
O engate da lâmina deve ser realizado com o motor em movimento.
Para engatar a lâmina:
– puxe a alavanca de consenso (1) contra o cabo;
– empurre **firmemente** para frente a alavanca de engate (2) até o fundo do curso e deixe que volte na posição de repouso. **O movimento deve ser executado de maneira rápida e firme para evitar a derrapagem e a danificação da em-braiagem.**
Soltando a alavanca de consenso (1) a lâmina pára, mantendo o motor em movimento.
Para engatar a lâmina de novo, é preciso repetir o processo acima citado.

**2.3** **Alavanca de engate da tracção**
Nos modelos com tracção, o avanço do cortador de relva é efectuado com a alavanca (1) empurrada contra o cabo.
O cortador de relava pára de avançar ao soltar a alavanca.

**2.4** **Regulação da altura de corte**
EXECUTE A OPERAÇÃO COM O MOTOR DESLIGADO.
Para regular a altura de corte, carregue o botão (1) e erga ou prima o chassis com o uso da alça (2), até à posição desejada, indicada por uma escala numerada (3).

**2.5** **• Somente para modelos DML: Alavanca de selecção da saída**
Esta alavanca (1) tem duas posições:
«A» = para a descarga traseira sem recolha ou com a recolha no saco da relva cortada;
«B» = para a função "mulching" ou (se previsto) para a descarga lateral sem recolha.

Para passar de uma posição a outra é preciso erguer ligeiramente a alavanca (1) e deslocá-la na posição desejada de maneira que fique bloqueada pela paragem (2).

**NOTA** - Se a passagem de uma posição a outra resultar difícil, o inconveniente poderia ser causado por resíduos de relva acumulados nas guias de deslizamento e, portanto, é preciso executar a lavagem e a limpeza interna do chassis (☛ 4.4).

## 3. CORTAR RELVA

**NOTA** - Esta máquina permite efectuar o corte do relvado em várias modalidades; antes de iniciar o trabalho é oportuno predispor a máquina segundo como se deseja executar o corte da relva.

**• Somente para modelos DML:**

**3.1a** **Predisposição para o corte e a recolha da relva no saco:**
– Leve a alavanca de selecção da saída (1) na posição «A».
– Nos modelos com possibilidade de descarga lateral: verifique que a porta lateral (2) esteja abaixada e bloqueada pela alavanca de segurança (3).
– Erga o pára-pedras traseiro (4) e enganche correctamente o saco (5) como indicado na figura.

**3.1b** **Predisposição para o corte e a descarga traseira da relva:**
– Leve a alavanca de selecção da saída (1) na posição «A».
– Nos modelos com possibilidade de descarga lateral: verifique que a porta lateral (2) esteja abaixada e bloqueada pela alavanca de segurança (3).

**3.1c** **Predisposição para cortar e picar a relva (função "mulching"):**
– Leve a alavanca de selecção da saída (1) na posição «B».
– Nos modelos com possibilidade de descarga lateral: verifique que a porta lateral (2) esteja abaixada e bloqueada pela alavanca de segurança (3).

**3.1d** **Predisposição para o corte e a descarga lateral da relva (se previsto):**
– Leve a alavanca de selecção da saída (1) na posição «B».
– Empurre ligeiramente a alavanca de segurança (3) e erga a porta lateral (2).
– Introduza o deflector de descarga (6) como indicado na figura.
– Feche de novo a porta lateral (2) de forma que o deflector (6) resulte bloqueado.

**•• Somente para modelos DM:**

**3.1e** **Predisposição para o corte e a recolha da relva no saco:**
– Erga o pára-pedras traseiro (4) e enganche correctamente o saco (5) como indicado na figura.

**3.1f** **Predisposição para o corte e a descarga traseira da relva:**
– Erga o pára-pedras traseiro (4) e remova o saco (5).

**3.1g** **Predisposição para cortar e picar a relva (função "mulching"):**
– Levantar o pára-pedras traseiro (4) e introduzir a tampa deflectora (11) na boca de saída, empurrando-a até provocar o encaixe do dente de engate (12).
Para remover a tampa deflectora (11), actuar na alavanca (13) situada sob a pega, de forma a desengatar o dente (12) e permitir a extracção do deflector pela boca de saída.

**3.2** O arranque do motor deve ser efectuado com a lâmina desengatada.
Para arrancar o motor, coloque a alavanca do acelerador (1) na posição indicada no Manual do motor, depois dê uma puxada firme no manípulo do cabo de arranque (2).
Nos modelos com arranque eléctrico, puxe a alavanca do travão da lâmina (1) contra a pega e rode a chave de contacto (3).

**3.3** **Corte da relva**

Durante o trabalho, engate e desengate a lâmina como indicado no item 2.2.

**IMPORTANTE** - Evite engatar a lâmina na relva muito alta.

- **No caso de "mulching":** evite sempre de remover uma grande quantidade de relva. Não remova mais do que um terço da altura total da relva numa só passada! Adaptar a velocidade de avanço com as condições do relvado e com a quantidade de relva removida.
- **No caso de descarga lateral (se previsto):** é recomendável efectuar um percurso que evite de descarregar a relva cortada pelo lado do relvado ainda por cortar.
- **No caso de saco de recolha com dispositivo sinalizador do conteúdo (se previsto):** durante o trabalho, com a lâmina em movimento, o sinalizador permanece levantado enquanto o saco for capaz de receber a relva cortada; quando se abaixa, significa que o saco se encheu e é preciso esvaziá-lo.

**Para evitar possíveis danos do manto de relva, a posição «1» deve ser utilizada somente sobre terrenos perfeitamente nivelados, compactos e nivelados.**

- **Somente para modelos DML:**

**NOTA IMPORTANTE** - Se durante o trabalho for preciso passar de uma modalidade com a alavanca de selecção da saída (* 2.5) em posição «B» (mulching) para outra com a alavanca na posição «A» (descarga traseira), é necessário desligar a máquina e remover a relva presente na porta corrediça (1); a presença de relva na porta pode impedir o curso completo da alavanca de selecção da saída.

**CONSELHOS PARA O CUIDADO DO RELVADO**

Cada tipo de relva apresenta características diferentes e pode, portanto, exigir modalidades diversas para o cuidado do relvado; leia sempre as indicações contidas nas embalagens das sementes com relação à altura de corte, relacionadas às condições de crescimento da região onde se está.

É preciso levar em consideração que a maior parte da relva é composta por uma haste e por uma ou mais folhas. Se as folhas são cortadas totalmente, a relva danifica-se e o crescimento será mais difícil.

Em linha geral, podem valer as seguintes indicações:
- um corte muito baixo provoca rupturas e desbaste no tapete de relva, com um aspecto "de manchas";
- no verão, o corte deve ser mais para evitar a secagem do terreno;
- não corte a relva quando estiver molhada; isso pode reduzir a eficiência da lâmina para a relva que fica presa e provocar rupturas no tapete de relva;
- no caso de relva muito alta, é bom executar o primeiro corte na altura máxima permitida pela máquina, seguido de um segundo corte à distância de dois ou três dias.

O aspecto do relvado será melhor se os cortes forem efectuados sempre na mesma altura e alternadamente nas duas direcções.

**3.4** **Fim do trabalho**

No fim do trabalho, solte a alavanca (1) de consenso, coloque a alavanca do acelerador na posição de "Paragem do Motor" e desprenda o capuz da vela (2). Nos modelos que forem equipados, tire a chave de contacto (3).

ESPERE A PARAGEM DA LMINA antes de efectuar qualquer tipo de intervenção.

## 4. MANUTENÇÃO ORDINÁRIA

**IMPORTANTE - A manutenção regular e minuciosa é indispensável para manter ao longo do tempo os níveis de segurança e os desempenhos originais da máquina.**
**Guarde o cortador de relva em lugar seco.**

1) Use luvas de trabalho resistentes antes de qualquer operação de limpeza, manutenção ou regulação da máquina.
2) Lave a máquina cuidadosamente com água depois de cada corte; remova os detritos de relva e lama acumulados dentro do chassis para evitar que, ao secar, possam dificultar o arranque sucessivo.
3) **Nos modelos com chassis pintado**, a pintura da parte interna do chassis com o tempo pode desprender-se devido à acção abrasiva da relva cortada; neste caso, intervenha imediatamente retocando a pintura com uma tinta anti-ferrugem, para prevenir a formação de ferrugem que levaria à corrosão do metal.
4) Se for necessário ter acesso à parte inferior, incline a máquina exclusivamente pelo lado indicado no manual do motor, seguindo as relativas instruções. **Nos modelos que prevêem a descarga lateral, é preciso remover o deflector de descarga (se montado - * 3.1.d).**
5) Evitar de deitar gasolina nas partes de plástico do motor ou da máquina para evitar de estragá-las e limpar imediatamente todos os vestígios de gasolina que porventura tenha caído. A garantia não cobre os danos nas partes de plástico causados pela gasolina.
6) **Nos modelos com AVS:** no caso de vibrações anormais na pega, controle as mangas antivibrantes e contacte o seu Revendedor para substituí-las se apresentarem danos ou desgaste.

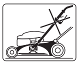

**IMPORTANTE – Não dirija jactos de água de alta pressão nas partes mecânicas do cortador de relva (por exemplo, mas não só, nos rolamentos e na embraiagem) pois o sistema de engate da lâmina poderá se danificar.**

**4.1** Qualquer operação na lâmina deve ser executada junto a um Centro especializado, que possui as ferramentas mais idóneas.
Nesta máquina está previsto o uso de lâminas com o código:
81004452/0 (para modelo 504)
81004455/0 (para modelo 554)
As lâminas deverão estar sempre marcadas «GGP». Devido à evolução do produto, as lâminas acima citadas poderão ser trocadas com o tempo por outras com características semelhantes de intercâmbio e segurança de funcionamento.
Remonte a lâmina (2) com o código e a marcação virada para o terreno, seguindo a sequência indicada na figura.
Apertar os parafusos (1) com uma chave dinamométrica, calibrada a 50-55 Nm.

**4.2** Nos modelos com tracção a tensão correcta da correia deve ser efectuada por meio da porca (1), até chegar na medida indicada (6 mm).

**4.3** Para recarregar uma bateria descarregada, ligue-a no carregador de baterias (1) segundo as instruções do folheto de manutenção da bateria. Não ligar o carregador de bateria directamente no borne do motor. Não é possível dar o arranque no motor utilizando o carregador de bateria como fonte de alimentação, pois o mesmo poderá estragar. Se for previsto de não utilizar o cortador de relva durante um longo período, desligue a bateria da cablagem do motor, garantindo de qualquer maneira um bom nível de carga.

**4.4** Durante a lavagem permaneça sempre atrás o cabo da relvadeira.

Para a lavagem interna da relvadeira:
- assente a máquina sobre um pavimento sólido;
- coloque a altura de corte na posição totalmente abaixada;
- junte o tubo da água no acoplamento (1) específico;
- arranque o motor e execute uma primeira lavagem na mesma situação de funcionamento na qual se trabalhou;
- pare o motor, coloque a alavanca de selecção da saída na posição oposta, arranque o motor e execute a segunda lavagem.

## 5. PROTECÇÃO DO MEIO AMBIENTE

A protecção do ambiente deve ser um aspecto relevante e prioritário no uso da máquina, para o benefício da convivência civil e do ambiente no qual vivemos.
- Evite de se tornar um elemento de incómodo para com a vizinhança.
- Siga rigorosamente as normas locais para a eliminação dos materiais residuais depois do corte.
- Siga rigorosamente as normas locais para a eliminação de embalagens, óleos, gasolina, baterias, filtros, partes deterioradas ou qualquer elemento com forte impacto ambiental; estes resíduos não devem ser jogados no lixo, mas devem ser separados e entregues nos centros de coleta apropriados, que providenciarão a reciclagem dos materiais.
- No momento da colocação fora de serviço, não abandone a máquina no meio ambiente, mas dirija-se num centro de recolha, em conformidade com as normas locais vigentes.

## 6. ACESSÓRIOS

**ATENÇÃO:** Para a sua segurança é taxativamente proibido montar qualquer outro acessório além daqueles incluídos na lista indicada a seguir, projectados expressamente para o modelo e o tipo de sua máquina.

**6.1** **Kit "Mulching" (se não fornecido com o aparelho)**

Tritura a relva cortada e deixa–a ficar no relvado, como alternativa para a recolha no saco de recolha.

No caso de qualquer dúvida ou problemas, entre em contacto com o Serviço de Assistência mais próximo ou o seu revendedor.

# EL ΚΑΝΟΝΙΣΜΟΙ ΑΣΦΑΛΕΙΑΣ

**ΝΑ ΤΗΡΟΥΝΤΑΙ ΠΡΟΣΕΚΤΙΚΑ**

## A) ΕΚΠΑΙΔΕΥΣΗ

1) **Διαβάστε προσεκτικά τις οδηγίες**. Εξοικειωθείτε με τους χειρισμούς και με την κατάλληλη χρήση του χλοοκοπτικού. Μάθετε να σταματάτε γρήγορα τον κινητήρα.
2) **Χρησιμοποιείτε το χλοοκοπτικό για το σκοπό για τον οποίο προορίζεται, δηλαδή για την κοπή και περισυλλογή της χλόης**. Οποιαδήποτε άλλη χρήση μπορεί να είναι επικίνδυνη και να προξενήσει ζημιά στο μηχάνημα. Ως ακατάλληλη χρήση (σαν παράδειγμα, αλλά όχι μόνο) θεωρείται:
– η μεταφορά πάνω στο μηχάνημα ατόμων, παιδιών ή ζώων,
– η μεταφορά σας από το μηχάνημα,
– η χρήση του μηχανήματος για τη ρυμούλκηση ή το σπρώξιμο φορτίων,
– η χρήση του μηχανήματος για το μάζεμα φύλλων ή υπολειμμάτων,
– η χρήση του μηχανήματος για το κλάδεμα θάμνων ή για το κόψιμο φυτών,
– η χρήση του μηχανήματος από περισσότερα άτομα,
– η χρήση του μαχαιριού σε περιοχές χωρίς χλόη.
3) Ποτέ μην επιτρέπετε τη χρήση του χλοοκοπτικού σε παιδιά ή σε άτομα που δεν έχουν κατανοήσει τις οδηγίες. Η τοπική νομοθεσία μπορεί να ορίζει την ελάχιστη ηλικία του χειριστή.
4) **Ποτέ μη χρησιμοποιείτε το χλοοκοπτικό**:
– με άτομα, ειδικά παιδιά, ή ζώα γύρω από αυτό;
– σε περίπτωση που ο χειριστής έχει πάρει φάρμακα ή ουσίες που μειώνουν τα αντανακλαστικά και την προσοχή του.
5) Να θυμάστε ότι ο χειριστής ή ο χρήστης είναι υπεύθυνος για τα ατυχήματα και τα απρόοπτα που μπορεί να συμβούν σε άλλα άτομα ή στην ιδιοκτησία τους.

## B) ΠΡΟΚΑΤΑΡΚΤΙΚΕΣ ΕΝΕΡΓΕΙΕΣ

1) **Κατά την κοπή, φοράτε πάντα γερά υποδήματα και μακριά παντελόνια. Μη βάζετε σε λειτουργία το χλοοκοπτικό ξυπόλητοι ή φορώντας πέδιλα**.
2) Ελέγξτε καλά όλο το χώρο εργασίας και αφαιρέστε οτιδήποτε θα μπορούσε να εκτοξευτεί από το μηχάνημα ή να καταστρέψει τη μονάδα κοπής και τον κινητήρα (πέτρες, σύρματα, κόκκαλα, κλπ.).
3) **ΠΡΟΣΟΧΗ: ΚΙΝΔΥΝΟΣ! Η βενζίνη είναι άκρως εύφλεκτη:**
– φυλάσσετε τη βενζίνη σε ειδικά μπιτόνια;
– **προσθέστε βενζίνη, χρησιμοποιώντας ένα χωνί, μόνο σε ανοικτούς χώρους και μην καπνίζετε κατά τη διάρκεια αυτής της διαδικασίας καθώς και κάθε φορά που χειρίζεστε τα καύσιμα**;
– γεμίστε το ρεζερβουάρ πριν βάλετε σε λειτουργία τον κινητήρα. Μην προσθέτετε βενζίνη ή αφαιρείτε το πώμα του ρεζερβουάρ όταν ο κινητήρας βρίσκεται σε λειτουργία ή είναι ζεστός;
– αν η βενζίνη ξεχειλίσει, μην βάλετε τον κινητήρα σε λειτουργία, αλλά απομακρύνατε το χλοοκοπτικό από την περιοχή όπου χύθηκε η βενζίνη, και αποφύγετε να δημιουργήσετε συνθήκες πυρκαγιάς, μέχρις ότου η βενζίνη εξταμιστεί τελείως και οι ατμοί της διασκορπιστεί;
– ξαναβάλτε και σφίξτε καλά τα πώματα του ρεζερβουάρ και του μπιτονιού βενζίνης.
4) Αντικαταστήστε τους ελαττωματικούς σιγαστήρες.
5) **Πριν από τη χρήση, κάνετε έναν γενικό έλεγχο και συγκεκριμένα ελέγξτε τα μαχαίρια και αν οι βίδες και η μονάδα κοπής έχουν υποστεί φθορά ή ζημιά**. Αντικαταστήστε εξ ολοκλήρου τα μαχαίρια και τις βίδες που έχουν υποστεί ζημιά ή φθαρεί ώστε να διατηρήσετε την ισορροπία.
6) Πριν αρχίσετε την εργασία, τοποθετείστε το σάκο περισυλλογής ή την προστασία για τις πέτρες.

## C) ΚΑΤΑ ΤΗ ΧΡΗΣΗ

1) Μη βάζετε σε λειτουργία τον κινητήρα σε κλειστούς χώρους, όπου μπορούν να συγκεντρωθούν επικίνδυνοι καπνοί διοξειδίου του άνθρακα.
2) Εργάζεστε μόνο στο φώς της ημέρας ή με καλό τεχνητό φωτισμό.
3) Αν είναι δυνατόν, αποφεύγετε να εργάζεστε πάνω σε βρεγμένη χλόη.
4) Σε επικλινή εδάφη προσέξτε να μη χάσετε την ισορροπία σας.
5) Ποτέ να μην τρέχετε, αλλά να περπατάτε. Αποφεύγετε να σας τραβά το χλοοκοπτικό.
6) Στις πλαγιές να κόβετε τη χλόη λοξά και ποτέ από τα πάνω προς τα κάτω.
7) Χρειάζεται ιδιαίτερη προσοχή όταν αλλάζετε κατεύθυνση σε πλαγιές.
8) **Μην κόβετε σε εδάφη με κλίση που υπερβαίνει τις 20 μοίρες**.
9) Απαιτείται ιδιαίτερη προσοχή όταν τραβάτε το χλοοκοπτικό προς το μέρος σας.
10) Σταματήστε το μαχαίρι κοπής όταν γέρνετε το χλοοκοπτικό για τη μεταφορά, όταν διασχίζετε επιφάνειες χωρίς χλόη και όταν μεταφέρετε το χλοοκοπτικό από ή προς την περιοχή που πρέπει να κόψετε.
11) Μη χρησιμοποιείτε το χλοοκοπτικό με ελαττωματικές προστασίες ή χωρίς το σάκο περισυλλογής χλόης ή την προστασία για τις πέτρες.
12) Μην αλλάζετε τις ρυθμίσεις του κινητήρα και μην τον ζορίζετε.
13) Στα αυτοκινήμενα μοντέλα, αποσυμπλέξτε τη μετάδοση κίνησης-τους τροχούς, πριν βάλετε σε λειτουργία τον κινητήρα.
14) Βάλτε σε λειτουργία τον κινητήρα με προσοχή ακολουθώντας τις οδηγίες και κρατώντας τα πόδια μακριά από το μαχαίρι κοπής.
15) Μη γέρνετε το χλοοκοπτικό για να το θέσετε σε λειτουργία. Η επιφάνεια εκκίνησης πρέπει να είναι επίπεδη και χωρίς εμπόδια ή υψηλή χλόη.
16) **Μην πλησιάζετε χέρια ή πόδια δίπλα ή κάτω από τα περιστρεφόμενα τμήματα**. Να στέκεστε πάντα μακριά από την έξοδο της χλόης.
17) Μη σηκώνετε ή μεταφέρετε το χλοοκοπτικό όταν ο κινητήρας βρίσκεται σε λειτουργία.
18) Σταματήστε τον κινητήρα και αποσυνδέστε το καλώδιο του μπουζί:
– πριν από οποιαδήποτε επέμβαση κάτω από τα μαχαίρια ή πριν ξεφράξετε την έξοδο της χλόης;
– πριν ελέγξετε, καθαρίσετε ή εργαστείτε πάνω στο χλοοκοπτικό;
– όταν χτυπήσετε ένα ξένο σώμα. Ελέγξτε αν ενδεχομένως το χλοοκοπτικό έχει υποστεί ζημιές και εκτελέστε τις απαραίτητες επισκευές πριν χρησιμοποιήσετε και πάλι το μηχάνημα;
– αν το χλοοκοπτικό αρχίσει να δονείται με ανώμαλο τρόπο (Αναζητήστε αμέσως την αιτία των δονήσεων και προβείτε στην αναγκαία λειτουργική επιθεώρηση σε ένα Εξειδικευμένο Κέντρο υποστήριξης).
19) **Σταματήστε τον κινητήρα**:
– κάθε φορά που αφήνετε αφύλακτο το χλοοκοπτικό. Στα ηλεκτροκίνητα μοντέλα, αφαιρέστε και το κλειδί;
– πριν γεμίσετε το ρεζερβουάρ;
– κάθε φορά που αφαιρείτε ή τοποθετείτε το σάκο περισυλλογής χλόης;
– πριν ρυθμίσετε το ύψος κοπής.
20) Μειώστε το γκάζι πριν σταματήσετε τον κινητήρα. Στο τέλος της εργασίας κλείστε την τροφοδοσία βενζίνης, ακολουθώντας τις οδηγίες που αναγράφονται στο εγχειρίδιο του κινητήρα.
21) Κατά την εργασία, διατηρείτε πάντα την απόσταση ασφαλείας από το περιστρεφόμενο μαχαίρι, που σας παρέχεται από τη χειρολαβή.

## D) ΣΥΝΤΗΡΗΣΗ ΚΑΙ ΑΠΟΘΗΚΕΥΣΗ

1) Τα παξιμάδια και οι βίδες πρέπει να είναι καλά σφιγμένα, ώστε να είστε σίγουροι ότι το μηχάνημα λειτουργεί με ασφάλεια. Μια τακτική συντήρηση είναι σημαντική για την ασφάλεια και για τη διατήρηση των επιδόσεων.
2) Μη φυλάσσετε το χλοοκοπτικό με βενζίνη στο ρεζερβουάρ σε κλειστούς χώρους όπου οι ατμοί της βενζίνης μπορεί να εκτεθούν σε φλόγες, σπινθήρες ή μια πηγή θερμότητας.
3) Πριν φυλάξετε το χλοοκοπτικό σε κλειστούς χώρους αφήστε τον κινητήρα να κρυώσει.
4) **Για να μειώσετε τον κίνδυνο πυρκαγιάς, στον κινητήρα, στο σιγαστήρα της εξάτμισης, στη θήκη της μπαταρίας και στο χώρο του ρεζερβουάρ βενζίνης δεν πρέπει να υπάρχουν υπολείμματα χλόης, φύλλα ή υπερβολικό γράσο**. Μην αφήνετε δοχεία με κομμένη χλόη μέσα σε κλειστούς χώρους.
5) Ελέγχετε συχνά την προστασία για τις πέτρες και το σάκο περισυλλογής χλόης, για να βεβαιωθείτε αν έχουν φθαρεί.
6) Αδειάζετε το ρεζερβουάρ σε ανοικτούς χώρους και με κρύο κινητήρα.
7) Για την τοποθέτηση και αφαίρεση του μαχαιριού κοπής πρέπει να φοράτε γάντια εργασίας.
8) **Μετά το τρόχισμα, ελέγξτε τη ζυγοστάθμιση του μαχαιριού**. Όλες οι ενέργειες που αφορούν το μαχαίρι (αφαίρεση, τρόχισμα, ζυγοστάθμιση, τοποθέτηση ή/και αντικατάσταση) είναι εργασίες που απαιτούν ειδικές γνώσεις καθώς και τη χρήση ειδικού εξοπλισμού. Για λόγους ασφαλείας θα πρέπει συνεπώς να εκτελούνται από εξειδικευμένο συνεργείο.
9) **Για λόγους ασφαλείας, ποτέ μη χρησιμοποιείτε το μηχάνημα με εξαρτήματα που έχουν φθαρεί ή υποστεί ζημιά. Τα εξαρτήματα δεν πρέπει να επισκευάζονται αλλά να αντικαθιστώνται. Χρησιμοποιείτε γνήσια ανταλλακτικά. Ανταλλακτικά κακής ποιότητας μπορούν να προξενήσουν ζημιά στο μηχάνημα και να θέσουν σε κίνδυνο την ασφάλειά σας.**

## E) ΜΕΤΑΦΟΡΑ ΚΑΙ ΜΕΤΑΚΙΝΗΣΗ

1) Κάθε φορά που είναι αναγκαίο να μετακινήσετε, να ανυψώσετε, να μεταφέρετε ή να γείρετε το μηχάνημα:
– φορέστε ανθεκτικά γάντια εργασίας,
– πιάστε το μηχάνημα σε σημεία που προσφέρουν ασφαλές κράτημα λαμβάνοντας υπόψη το βάρος και την κατανομή του,
– χρησιμοποιήστε κατάλληλο αριθμό ατόμων για το βάρος του μηχανήματος, τα χαρακτηριστικά του μεταφορικού μέσου ή του σημείου φόρτωσης και εκφόρτωσης.
2) Κατά τη μεταφορά, στερεώστε κατάλληλα το μηχάνημα με σχοινιά ή αλυσίδες.

# EL ΟΔΗΓΙΕΣ ΧΡΗΣΗΣ

**Για τον κινητήρα και την μπαταρία (αν προβλέπεται) διαβάστε τα αντίστοιχα εγχειρίδια οδηγιών.**

**ΣΗΜΕΙΩΣΗ** - Η αντιστοιχία μεταξύ των αναφορών του κειμένου και των αντίστοιχων εικόνων (στις σελ. 2 - 3 - 4 - 5) βασίζεται στον αριθμό που προηγείται κάθε παραγράφου.

## 1. ΤΕΛΕΙΩΣΤΕ ΤΗ ΣΥΝΑΡΜΟΛΟΓΗΣΗ

**ΣΗΜΕΙΩΣΗ - Το μηχάνημα μπορεί να διατίθεται με ορισμένα εξαρτήματα μονταρισμένα.**

**ΠΡΟΣΟΧΗ - Η αποσυσκευασία και η ολοκλήρωση της συναρμολόγησης πρέπει να γίνονται πάνω σε μια επίπεδη και σταθερή επιφάνεια, με επαρκή χώρο για τη μετακίνηση του μηχανήματος και των υλικών συσκευασίας, χρησιμοποιώντας πάντα τα κατάλληλα εργαλεία.**
**Η απόρριψη των υλικών συσκευασίας πρέπει να γίνεται σύμφωνα με την ισχύουσα νομοθεσία.**

**1.1a Τύπος “I”:**
Επαναφέρετε τη χειρολαβή (1) στη θέση εργασίας και ασφαλίστε την στα πλαϊνά στηρίγματα του σασί χρησιμοποιώντας τα διατιθέμενα μπουλόνια (2) όπως στην εικόνα.
Το ύψος της χειρολαβής (1) ρυθμίζεται σε τρεις διαφορετικές θέσεις, που επιτυγχάνονται εισάγοντας τους πείρους (3) σε ένα από τα τρία ζεύγη οπών που υπάρχουν στα στηρίγματα.
Σφίξτε μέχρι τέρμα τα πόμολα (2) μετά τη ρύθμιση.
Εισάγετε το σχοινί εκκίνησης (4) στον οδηγό (5).
Σφίξτε το παξιμάδι (6) για να στερεώσετε τον οδηγό (5).

**1.1b Τύπος “II”:**
Επαναφέρετε τη χειρολαβή (1) στη θέση εργασίας και ασφαλίστε την στα πλαϊνά στηρίγματα του σασί χρησιμοποιώντας τα διατιθέμενα μπουλόνια (2) όπως στην εικόνα.
Το ύψος της χειρολαβής (1) ρυθμίζεται σε τρεις διαφορετικές θέσεις, που επιτυγχάνονται εισάγοντας τους πείρους (3) σε ένα από τα τρία ζεύγη οπών που υπάρχουν στα στηρίγματα.
Οι δακτύλιοι (4) των λαβών (5 ) πρέπει να βιδωθούν έτσι ώστε να εξασφαλίζεται η σταθερή στερέωση της λαβής (1), χωρίς να χρειάζεται υπερβολική προσπάθεια για το μπλοκάρισμα ή το ξεμπλοκάρισμα.
Σφίξτε μέχρι τέρμα τις λαβές (5) μετά τη ρύθμιση.
Εισάγετε το σχοινί εκκίνησης (6) στον οδηγό (7).
Σφίξτε το παξιμάδι (8) για να στερεώσετε τον οδηγό (7).

**1.2** Τοποθετήστε το πλαίσιο (1) στον κάδο (2) και συνδέστε όλα τα πλαστικά προφίλ (3) χρησιμοποιώντας κατσαβίδι όπως στην εικόνα.

**1.3** Στα μοντέλα με ηλεκτρική εκκίνηση, συνδέστε το καλώδιο της μπαταρίας (1) στο συνδετήρα γενικής καλωδίωσης (2) του χλοοκοπτικού.

## 2. ΠΕΡΙΓΡΑΦΗ ΤΩΝ ΧΕΙΡΙΣΤΗΡΙΩΝ

**ΣΗΜΕΙΩΣΗ - Η σημασία των συμβόλων στα χειριστήρια εξηγείται στη σελ. 6 και επόμενες.**

**2.1 Μοχλός γκαζιού**
Το γκάζι ελέγχεται από το μοχλό (1). Οι θέσεις του μοχλού φαίνονται στην αντίστοιχη πινακίδα.

**2.2 Μοχλοί ασφαλείας και κομπλαρίσματος μαχαιριού**
Το κομπλάρισμα του μαχαιριού πρέπει να γίνεται με τον κινητήρα σε λειτουργία.
Για να κομπλάρετε το μαχαίρι:
– τραβήξτε το μοχλό ασφαλείας (1) προς το τιμόνι
– πιέστε **δυνατά** προς τα εμπρός το μοχλό κομπλαρίσματος (2) μέχρι τέρμα και αφήστε τον να επιστρέψει στη θέση του. **Η κίνηση πρέπει να γίνει με τρόπο γρήγορο και αποφασιστικό ώστε να αποφύγετε το πατινάρισμα και την καταστροφή του συμπλέκτη.**

Αφήνοντας το μοχλό ασφαλείας (1) το μαχαίρι ακινητοποιείται, διατηρώντας τον κινητήρα σε λειτουργία.
Για να κομπλάρετε πάλι το μαχαίρι, πρέπει να επαναλάβετε τη διαδικασία.

**2.3 Μοχλός συμπλέκτη**
Στα μοντέλα με μετάδοση κίνησης, η κίνηση του χλοοκοπτικού γίνεται με το μοχλό (1) σπρωγμένο προς το τιμόνι.
Το χλοοκοπτικό ακινητοποιείται ελευθερώνοντας το μοχλό.

**2.4 Ρύθμισης ύψους κοπής**
ΕΚΤΕΛΕΣΤΕ ΤΗΝ ΕΝΕΡΓΕΙΑ ΜΕ ΤΟΝ ΚΙΝΗΤΗΡΑ ΣΒΗΣΤΟ.

Για να ρυθμίσετε το ύψος κοπής, πιέστε το κουμπί (1) και ανασηκώστε ή κατεβάστε το σασί με το μοχλό (2) έως την επιθυμητή θέση, η οποία επισημαίνεται από μια αριθμημένη κλίμακα (3).

**2.5 • Μόνο για τα μοντέλα DML: Λεβιές επιλογής εξόδου αποβολής**
Αυτός ο λεβιές (1) έχει δύο θέσεις:
«A» = για αποβολή στο πίσω μέρος χωρίς περισυλλογή ή με περισυλλογή στον κάδο της κομμένης χλόης
«B» = για τη λειτουργία “ψιλοτεμαχισμού” ή (εάν προβλέπεται) για την αποβολή από το πλάι χωρίς περισυλλογή.

Για να περάσετε από τη μία θέση στην άλλη, πρέπει να ανασηκώσετε ελαφρά το λεβιέ (1) και να τον μετακινήσετε στην επιθυμητή θέση έτσι ώστε να μπλοκάρει στην ασφάλεια (2).

**ΣΗΜΕΙΩΣΗ** - Εάν η μετάβαση από τη μία θέση στην άλλη παρουσιάζει δυσκολία, το πρόβλημα μπορεί να οφείλεται σε υπολείμματα χλόης που έχουν συσσωρευτεί στους οδηγούς μετακίνησης και συνεπώς πρέπει να πλύνετε ή να καθαρίσετε το εσωτερικό του σασί (☛ 4.4).

## 3. ΚΟΠΗ ΤΗΣ ΧΛΟΗΣ

**ΣΗΜΕΙΩΣΗ** - Το μηχάνημα επιτρέπει την κοπή της χλόης με ποικίλους τρόπους. Πριν ξεκινήσετε την εργασία είναι σκόπιμο να προετοιμάσετε το μηχάνημα αναλόγως με τον επιθυμητό τρόπο κοπής.

**• Μόνο για τα μοντέλα DML:**

**3.1a Προετοιμασία για κοπή και περισυλλογή της χλόης στον κάδο:**
– Μετακινήστε το λεβιέ επιλογής εξόδου (1) στη θέση «A».
– Στα μοντέλα με δυνατότητα αποβολής από το πλάι: βεβαιωθείτε ότι η πλαϊνή θυρίδα (2) είναι κατεβασμένη και ασφαλισμένη με το μοχλό ασφαλείας (3).
– Σηκώστε την πίσω προστασία για πέτρες (4) και γαντζώστε σωστά το σάκο (5), όπως φαίνεται στην εικόνα.

**3.1b Προετοιμασία για κοπή και αποβολή της χλόης στο πίσω μέρος:**
– Μετακινήστε το λεβιέ επιλογής εξόδου (1) στη θέση «A».
– Στα μοντέλα με δυνατότητα αποβολής από το πλάι: βεβαιωθείτε ότι η πλαϊνή θυρίδα (2) είναι κατεβασμένη και ασφαλισμένη με το μοχλό ασφαλείας (3).

**3.1c Προετοιμασία για κοπή και ψιλοτεμαχισμό της χλόης (λειτουργία “mulching”):**
– Μετακινήστε το λεβιέ επιλογής εξόδου (1) στη θέση «B».
– Στα μοντέλα με δυνατότητα αποβολής από το πλάι: βεβαιωθείτε ότι η πλαϊνή θυρίδα (2) είναι κατεβασμένη και ασφαλισμένη με το μοχλό ασφαλείας (3).

**3.1d Προετοιμασία για κοπή και αποβολή της χλόης από το πλάι (εάν προβλέπεται):**
– Μετακινήστε το λεβιέ επιλογής εξόδου (1) στη θέση «B».
– Πιέστε ελαφρά το μοχλό ασφαλείας (3) και ανασηκώστε την πλαϊνή θυρίδα (2).
– Τοποθετήστε τον εκτροπέα αποβολής (6) όπως στην εικόνα.
– Κλείστε πάλι την πλαϊνή θυρίδα (2) έτσι ώστε να μπλοκάρει ο εκτροπέας (6).

**•• Μόνο για τα μοντέλα DM:**

**3.1e Προετοιμασία για κοπή και περισυλλογή της χλόης στον κάδο:**
– Σηκώστε την πίσω προστασία για πέτρες (4) και γαντζώστε σωστά το σάκο (5), όπως φαίνεται στην εικόνα.

**3.1f Προετοιμασία για κοπή και αποβολή της χλόης στο πίσω μέρος:**
– Σηκώστε την πίσω προστασία για πέτρες (4) και αφαιρέστε τον σάκο (5).

**3.1g Προετοιμασία για κοπή και ψιλοτεμαχισμό της χλόης (λειτουργία “mulching”):**
– Ανασηκώστε την πίσω προστασία για πέτρες (4) και τοποθετήστε την τάπα εκτροπής (11) στο στόμιο εξόδου, σπρώχνοντας μέχρι να ασφαλίσει το δόντι σύνδεσης (12).

Για να αφαιρέσετε την τάπα εκτροπής (11), ενεργήστε στο μοχλό (13) που βρίσκεται στην λαβή, για να απαγκιστρωθεί το δόντι (12) πράγμα που θα επιτρέψει την εξαγωγή του εκτροπέα από το στόμιο εξόδου

**3.2 Εκκίνηση κινητήρα**
Ο κινητήρας πρέπει να παίρνει εμπρός με το μαχαίρι ξεκομπλαρισμένο.
Για να βάλετε εμπρός τον κινητήρα, μετακινήστε το μοχλό γκαζιού (1) στη θέση που ορίζει το Εγχειρίδιο του κινητήρα και στη συνέχεια τραβήξτε απότομα τη λαβή του σχοινιού εκκίνησης (2).
Στα μοντέλα με ηλεκτρική εκκίνηση, τραβήξτε το μοχλό του φρένου του μαχαιριού (1) προς το τιμόνι και γυρίστε το κλειδί εκκίνησης (3).

**3.3 Κοπή της χλόης**
Κατά τη διάρκεια της εργασίας κομπλάρετε και ξεκομπλάρετε το μαχαίρι σύμφωνα με τις οδηγίες στο σημ. 2.2.

**ΣΗΜΑΝΤΙΚΟ** - Αποφεύγετε το κομπλάρισμα του μαχαιριού σε πολύ ψηλή χλόη.

- **Για "ψιλοτεμαχισμό":** αποφεύγετε πάντα την κοπή μεγάλης ποσότητα χλόης. Μην κόβετε ποτέ πάνω από το ένα τρίτο του συνολικού ύψους της χλόης σε ένα μόνο πέρασμα! Προσαρμόστε την ταχύτητα κίνησης στις συνθήκες του γκαζόν και στην ποσότητα της χλόης για κοπή.
- **Σε περίπτωση αποβολής από το πλάι (εάν προβλέπεται):** συνιστάται να ακολουθείτε διαδρομή ώστε να αποφεύγεται η αποβολή της κομμένης χλόης από την πλευρά που δεν έχει ακόμη κοπεί.
- **Στην περίπτωση σάκου περισυλλογής με σύστημα σηματοδότησης του περιεχομένου (αν προβλέπεται):** Κατά την διάρκεια της εργασίας, με την λάμα σε κίνηση, ο σηματοδότης παραμένει σε ανύψωση αν ο σάκος είναι σε θέση να λάβει επιπλέον κομμένο γρασίδι. Όταν χαμηλώνει, σημαίνει ότι ο σάκος έχει γεμίσει και θα πρέπει να εκκενωθεί.

**Για να αποφύγετε πιθανή καταστροφή του χλοοτάπητα, η θέση «1» πρέπει να χρησιμοποιείται μόνο σε εντελώς επίπεδο, συμπαγές και χωρίς ανωμαλίες έδαφος.**

- **Μόνο για τα μοντέλα DML:**

**ΠΡΟΣΟΧΗ** - Εάν κατά τη διάρκεια της εργασίας χρειαστεί να περάσετε από μία λειτουργία με το λεβιέ επιλογής εξόδου (☛ 2.5) στη θέση «B» (ψιλοτεμαχισμός) σε μια άλλη με το λεβιέ στη θέση «A» (αποβολή στο πίσω μέρος), θα πρέπει να σβήσετε το μηχάνημα και να αφαιρέσετε τη χλόη από τη συρόμενη θυρίδα (1). Η παρουσία χλόης στη θυρίδα μπορεί να εμποδίζει την πλήρη διαδρομή του λεβιέ επιλογής εξόδου.

**Συμβουλές για τη φροντίδα του γκαζόν**

Κάθε τύπος χλόης έχει διαφορετικά χαρακτηριστικά και μπορεί να χρειάζεται συνεπώς διαφορετική φροντίδα. Διαβάζετε πάντα τις οδηγίες στις συσκευασίες των σπόρων όσον αφορά το ύψος κοπής σε σχέση με τις συνθήκες ανάπτυξης της περιοχής.
Θα πρέπει να έχετε υπόψη ότι το μεγαλύτερο τμήμα της χλόης αποτελείται από μίσχο και από ένα ή περισσότερα φύλλα. Εάν τα φύλλα κοπούν εντελώς, το γκαζόν καταστρέφεται και η ανάπτυξη θα είναι πιο δύσκολη.
Σε γενικές γραμμές ισχύουν οι ακόλουθες οδηγίες:

– η πολύ χαμηλή κοπή προκαλεί ξερίζωμα και αραιώσεις στο γκαζόν που αποκτά όψη με "κηλίδες"
– το καλοκαίρι η κοπή πρέπει να είναι πιο ψηλή για να αποφεύγεται η αποξήρανση του εδάφους
– μην κόβετε τη χλόη όταν είναι βρεγμένη, καθώς μειώνεται η αποτελεσματικότητα του μαχαιριού για τη χλόη, η οποία προσκολλάται και προκαλεί ξερίζωμα στο γκαζόν
– σε περίπτωση πολύ ψηλής χλόης, είναι σκόπιμο να εκτελείτε μια πρώτη κοπή με το μέγιστο επιτρεπτό ύψος από το μηχάνημα και στη συνέχεια ένα δεύτερο πέρασμα μετά από δύο ή τρεις ημέρες.

Ο χορτοτάπητας θα είναι καλύτερος αν κάνετε πάντα το κόψιμο στο ίδιο ύψος και εναλλακτικά προς τις δύο κατευθύνσεις.

**3.4** **Τέλος εργασίας**

Στο τέλος της εργασίας, αφήστε το μοχλό (1) ασφαλείας, μετακινήστε το μοχλό του γκαζιού στη θέση "Σβήσιμο" και αποσυνδέστε την πίπα του μπουζί (2). Στα μοντέλα που είναι εφοδιασμένα με κλειδί, αφαιρέστε το κλειδί από τη μίζα (3).

ΠΕΡΙΜΕΝΕΤΕ ΝΑ ΣΤΑΜΑΤΗΣΕΙ ΤΟ ΜΑΧΑΙΡΙ πριν κάνετε οποιαδήποτε επέμβαση.

## 4. ΤΑΚΤΙΚΗ ΣΥΝΤΗΡΗΣΗ

**ΣΗΜΑΝΤΙΚΟ - Η τακτική και επιμελής συντήρηση είναι απαραίτητη για να διατηρείται το επίπεδο ασφαλείας και οι αρχικές επιδόσεις του μηχανήματος με την πάροδο του χρόνου.**
**Φυλάσσετε το χλοοκοπτικό σε στεγνό μέρος.**

1) Φορέστε ανθεκτικά γάντια εργασίας πριν από κάθε επέμβαση καθαρισμού, συντήρησης ή ρύθμισης του μηχανήματος.
2) Πλένετε επιμελώς το μηχάνημα με νερό μετά από κάθε κοπή. Καθαρίστε τα υπολείμματα χλόης και λάσπης που συγκεντρώνονται στο εσωτερικό του πλαισίου ούτως ώστε να μην ξεραθούν καθιστώντας δύσκολη την επόμενη εκκίνηση.
3) **Στα μοντέλα με βαμμένο πλαίσιο,** το χρώμα στο εσωτερικό του πλαισίου μπορεί να αποκολληθεί με την πάροδο του χρόνου από την τριβή της κομμένης χλόης. Στην περίπτωση αυτή διορθώστε εγκαίρως τη βαφή με αντισκωριακό βερνίκι ούτως ώστε να αποφύγετε το σχηματισμό σκουριάς και τη διάβρωση του μετάλλου.
4) Σε περίπτωση που είναι αναγκαία η πρόσβαση στο κάτω μέρος, γείρετε το μηχάνημα μόνο προς την πλευρά που υποδεικνύεται στο εγχειρίδιο του κινητήρα εφαρμόζοντας τις σχετικές οδηγίες. **Στα μοντέλα που διαθέτουν αποβολή από το πλάι πρέπει να αφαιρέσετε τον εκτροπέα αποβολής (εάν έχει τοποθετηθεί - ☛ 3.1.d).**
5) Αποφύγετε τη διαρροή βενζίνης στις πλαστικές επιφάνειες του κινητήρα ή του μηχανήματος για να αποφύγετε τις φθορές και καθαρίστε αμέσως κάθε ίχνος βενζίνης που έχει ενδεχομένως χυθεί. Η εγγύηση δεν καλύπτει φθορές από βενζίνη στις πλαστικές επιφάνειες.
6) **Στα μοντέλα με AVS:** σε περίπτωση ανώμαλων κραδασμών στο τιμόνι, ελέγξτε τις αντικραδασμικές μούφες και απευθυνθείτε στο κατάστημα πώλησης για την αντικατάστασή τους εάν παρουσιάζουν βλάβες ή φθορές.

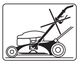

**ΣΗΜΑΝΤΙΚΟ - Μην κατευθύνετε νερό υπό υψηλή πίεση στα μηχανικά μέρη του χλοοκοπτικού (π.χ., αλλά όχι μόνο, στα ρουλεμάν και στο συμπλέκτη) γιατί το σύστημα μπλοκαρίσματος του μαχαιριού μπορεί να πάθει ζημιά.**

**4.1** Κάθε επέμβαση στην λάμα θα πρέπει να εκτελείται από εξειδικευμένο Κέντρο τεχνικής υποστήριξης, το οποίο διαθέτει πιο κατάλληλο εξοπλισμό παρέμβασης.
Σε αυτό το μηχάνημα προβλέπεται η χρήση μαχαιριών με τον κωδικό:
81004452/0 (για το μοντέλο 504)
81004455/0 (για το μοντέλο 554)
Οι λάμες θα πρέπει να διαθέτουν το σήμα «GGP». Δοθείσας της εξέλιξης του προϊόντος, οι εν λόγω λάμες μπορούν με τον καιρό να αντικαθίστανται από άλλες, με ανάλογα χαρακτηριστικά ανταλλαξιμότητας και ασφάλειας στην λειτουργία.
Επανεγκαταστείσατε την λάμα (2) με τον κωδικό και το σήμα προς το έδαφος, ακολουθώντας την υποδεικνυόμενη ακολουθία που υποδεικνύεται στην εικόνα.
Σφίξτε τις βίδες (1) με δυναμομετρικό κλειδί ρυθμισμένο στα 50-55 Nm.

**4.2** Στα μοντέλα με σύστημα μετάδοσης, το σωστό τέντωμα του ιμάντα επιτυγχάνεται μέσω του παξιμαδιού (1), μέχρι να έχετε το αναφερόμενο μέγεθος (6 mm).

**4.3** Για να φορτίσετε την άδεια μπαταρία, συνδέστε την στον φορτιστή μπαταριών (1) σύμφωνα με τις οδηγίες που αναφέρονται στο εγχειρίδιο συντήρησης της μπαταρίας.
Μη συνδέετε το φορτιστή μπαταρίας απευθείας στον ακροδέκτη του κινητήρα.
Δεν είναι δυνατό να βάλετε εμπρός τον κινητήρα χρησιμοποιώντας το φορτιστή μπαταρίας σαν πηγή τροφοδοσίας, γιατί μπορεί να καταστρέψετε το φορτιστή.
Σε περίπτωση που δεν πρόκειται να χρησιμοποιήσετε το χλοοκοπτικό για μεγάλο χρονικό διάστημα, αποσυνδέστε την μπαταρία από τον κινητήρα και φορτίστε την.

**4.4** Κατά το πλύσιμο να στέκεστε πάντα πίσω από το τιμόνι του χλοοκοπτικού.

Για το εσωτερικό πλύσιμο του χλοοκοπτικού:

– τοποθετήστε το μηχάνημα σε σταθερό έδαφος
– ρυθμίστε το ύψος κοπής στη χαμηλότερη θέση
– συνδέστε το σωλήνα νερού στο ειδικό ρακόρ (1)
– βάλτε εμπρός στον κινητήρα και εκτελέστε ένα πρώτο πλύσιμο στην ίδια κατάσταση λειτουργίας με την οποία χρησιμοποιήθηκε το μηχάνημα
– σβήστε τον κινητήρα, μετακινήστε το λεβιέ επιλογής εξόδου στην αντίθετη θέση, βάλτε εμπρός τον κινητήρα και εκτελέστε ένα δεύτερο πλύσιμο.

## 5. ΠΡΟΣΤΑΣΙΑ ΤΟΥ ΠΕΡΙΒΑΛΛΟΝΤΟΣ

Η προστασία του περιβάλλοντος πρέπει να αποτελεί μια σημαντική και πρωταρχική πλευρά στη χρήση του μηχανήματος, προς όφελος της πολιτισμένης συμβίωσης και του περιβάλλοντος στο οποίο ζούμε.

– Αποφύγετε την πρόκληση ενοχλήσεων στους γείτονες.
– Τηρείτε αυστηρά την τοπική νομοθεσία για τη διάθεση των υλικών από την κοπή.
– Τηρείτε αυστηρά την τοπική νομοθεσία για τη διάθεση υλικών συσκευασίας, λαδιών, βενζίνης, μπαταριών, φίλτρων, ελαττωματικών εξαρτημάτων και οποιουδήποτε στοιχείου μπορεί να μολύνει το περιβάλλον. Αυτά τα απορρίμματα δεν πρέπει να διατίθενται με τα οικιακά απορρίμματα, αλλά πρέπει να συγκεντρώνονται χωριστά και να παραδίδονται στα ειδικά κέντρα συλλογής, που θα φροντίσουν για την ανακύκλωση των υλικών.
– Εάν αποφασίσετε να μην ξαναχρησιμοποιήσετε το μηχάνημα, μην το εγκαταλείπετε στο περιβάλλον, αλλά απευθυνθείτε σε ένα εξουσιοδοτημένο κέντρο περισυλλογής σύμφωνα με την ισχύουσα νομοθεσία.

## 6. ΑΞΕΣΟΥΑΡ

**ΠΡΟΣΟΧΗ:** Για την ασφάλειά σας απαγορεύεται αυστηρά η τοποθέτηση οποιουδήποτε άλλου εξαρτήματος εκτός από εκείνα που περιλαμβάνονται στον παρακάτω κατάλογο, τα οποία έχουν σχεδιαστεί ειδικά για το μοντέλο και τον τύπο του μηχανήματός σας.

**6.1** **Σετ "Mulching" (αν δεν παρέχεται με τον εξοπλισμό)**

Ψιλοκόβει την κομμένη χλόη και την αφήνει στο έδαφος, αντί να την συλλέγει στον κάδο.

Σε περίπτωση που έχετε αμφιβολίες ή κάποιο πρόβλημα, μη διστάσετε να απευθυνθείτε στον Αντιπρόσωπό μας.

# TR ÖZENLE UYULMASI GEREKEN GÜVENLİK KURALLARI

## A) GÜVENLİK KURALLARI

1) **Talimatları dikkatle okuyun**. Kumandaları ve çim biçme makinesinin uygun kullanımını iyi öğrenin. Motoru çabuk bir biçimde nasıl durduracağınızı öğrenin.
2) **Çim biçme makinesini sadece kendi kullanım amacı için yani çim biçme ve toplama için kullanın**. Başka bir amaçla kullanım hem tehlikeli olabilir, hem de kişilere ve/veya eşyalara zarar verebilir. Aşağıda belirtilenler (örnek olarak, ancak sadece bunlarla sınırlı olmaksızın) uygunsuz kullanım dahilindedir:
– Makine üzerinde insan, çocuk veya hayvan taşınması;
– Kendinizin makine tarafından taşınması;
– Makinenin yükleri çekmek veya itmek için kullanılması;
– Makinenin yaprak veya kalıntıları toplamak için kullanılması;
– Makinenin çitleri düzenlemek veya çimsiz tip bitkileri kesmek için kullanılması;
– Makinenin birden fazla kişi tarafından kullanılması;
– Bıçağın çimsiz kısımlarda harekete geçirilmesi.
3) Çocukların veya kullanım talimatlarını bilmeyen kişilerin çim biçme makinesini kullanmasına asla izin vermeyin. Yerel kanunlar kullanıcı için minimum bir yaş tespit edebilirler.
4) **Çim biçme makinenizi, aşağıdaki koşullarda asla kullanmayın**:
– İnsanlar, özellikle de çocuklar veya ev hayvanları yakındayken;
– kullanıcının refleks yeteneğini ve dikkatini etkileyebilecek zararlı kabul edilen ilaçlar veya maddeler alması durumunda.
5) Başka kişilere veya mallarına gelebilecek zararlardan ve kazalardan operatörün veya kullanıcının sorumlu olduğunu unutmayın.

## B) HAZIRLIK

1) **Kesim esnasında daima sağlam ayakkabı ve uzun pantalon giyin. Çıplak ayakla veya açık sandaletlerle çim biçme makinasını çalıştırmayın**.
2) Tüm çalışma alanını iyice inceleyin ve makinenin fırlatabileceği veya kesme grubunu ve motoru hasara uğratabilecek tüm cisimleri (taşlar, dallar, demir teller, kemik, v.s.) ayıklayın.
3) **DİKKAT: TEHLİKE! Benzin son derece parlayıcıdır**.
– yakıtı özel kaplarda muhafaza edin;
– **yakıtı, huni ile ve sadece açık havada doldurun. Yakıt doldururken veya yakıt elinizdeyken sigara içmeyin**;
– motoru çalıştırmadan önce yakıt takviyesi yapın. Motor çalışırken veya sıcakken asla yakıt deposunun kapağını açmayın veya benzin ilave etmeyin;
– benzin taşarsa, motoru çalıştırma girişiminde bulunmayın, çim biçme makinesini yakıtın döküldüğü alandan uzaklaştırın ve yakıt tamamen buharlaşıp benzin buharları dağılana kadar, herhangi bir yangın tehlikesinin oluşmasını önleyin;
– benzin depo ve kaplarının kapaklarını daima sıkıca kapatın ve sıkın.
4) Arızalı susturucuları değiştirin.
5) **Kullanmadan önce, başta bıçakların görüntüsü olmak üzere genel bir kontrol yapın, vidaların ve kesme grubunun aşınmış veya hasarlı olmamasına dikkat edin**. Dengeyi korumak için aşınmış veya hasarlı bıçakları ve vidaları takım halinde değiştirin.
6) Çalışmaya başlamadan önce, çıkışa korumaları monte edin (sepet veya taştan koruyucu) takın.

## C) KULLANIM ESNASINDA

1) Motoru tehlikeli karbonmonoksit gazının toplanabileceği kapalı yerlerde çalıştırmayın.
2) Sadece gün ışığında veya yeterli suni ışık altında çalışın.
3) Mümkünse ıslak çimde çalışmaktan kaçının.
4) Rampalarda daima sağlam basmaya özen gösterin.
5) Asla koşmayın, yürüyün; çim biçme makinesinin sizi sürüklemesine izin vermeyin.
6) Eğimin enlemesine yönde kesin, asla aşağı ve yukarı kesmeyin.
7) Rampalarda yön değiştirirken son derece özenli davranın.
8) **20°den dik eğimli rampalarda kesim yapmayın**.
9) Çim biçme makinesini kendinize doğru çekerken son derece dikkatli olun.
10) Çim olmayan zeminlerden geçerken, çim biçme makinenizi taşımak için yatırmanız gerektiğinde ve makineyi biçilecek alana veya oradan başka yere götürürken bıçağı durdurun.
11) Çim biçme makinesini korumalar hasar görmüşse veya çim toplama haznesi veya taştan koruyucu olmaksızın asla çalıştırmayın.
12) Motor ayarlarını değiştirmeyin ve motoru aşırı hızlı çalıştırmayın.
13) Çekişli modellerde, motoru çalıştırmadan önce tekerleklerdeki hareket kavramasını devreden çıkarın.
14) Motoru talimatlara göre özenle ve ayaklarınızı bıçaktan uzak tutarak çalıştırın.
15) Çalıştırma için çim biçme makinesini eğmeyin. Düz, engelsiz ve uzun çimlerin bulunmadığı bir yüzeyde çalıştırın.
16) **El ve ayaklarınızı dönen parçaların yakınına veya altına yaklaştırmayın**. Daima tahliye ağzından uzak durun.
17) Motor çalışırken çim biçme makinenizi kaldırmayın veya taşımayın.
18) **Aşağıdaki durumlarda motoru durdurun ve buji kablosunu çıkartın**:
– kesici platform altında bir işlem yapmadan önce veya tahliye ağzının tıkanıklığını giderme girişiminden önce;
– çim biçme makinesini kontrol etmeden, temizlemeden veya çalıştırmadan önce;
– yabancı bir cisme çarptıktan sonra, çim biçme makinanızda hasar kontrolü yapın ve yeniden çalıştırmadan önce gerekli onarımları yapın;
– çim biçme makinesi anormal şekilde titremeye başlarsa (Derhal titreşimlerin nedenini arayın ve uzman bir merkez nezdinde gerekli kontrolleri gerçekleştirin).
19) **Aşağıdaki durumlarda motoru durdurun**:
– makinenizi denetimsiz bıraktığınız her defa;
– yakıt doldurmadan önce;
– çim toplama haznesi her çıkardığında veya yeniden monte edildiğinde;
– kesim yüksekliğini ayarlamadan önce.
20) Motoru durdurmadan önce gazı azaltın. Motor el kitabında belirtilen bilgilere göre, çalışma sonunda yakıt beslemesini kapatın.
21) Çalışma esnasında, daima döner bıçaktan güvenlik mesafesinde durun. Bu mesafe kol uzunluğuna eşittir.

## D) BAKIM VE DEPOLAMA

1) Makinenin güvenli çalışır durumda olması için, somun ve vidaların sıkılı olmasına dikkat edin. Güvenlik ve yüksek performans için düzenli bakım şarttır.
2) Deposunda benzin bulunurken çim biçme makinesini, benzin buharlarının alev, kıvılcım veya güçlü bir ısı kaynağıyla temas edebilecekleri bir yere koymayın.
3) Çim biçme makinesini herhangi bir ortama yerleştirmeden önce, motoru soğumaya bırakın.
4) **Yangın tehlikesini azaltmak için, motor, egzos susturucusu, akü bölmesi ve benzin depolama bölgesini çim, yaprak veya aşırı gres kalıntılarından arındırın**. İçinde kesilen çimin bulunduğu kapları bir oda içinde bırakmayın.
5) Taştan koruyucuyu ve çim toplama haznesini sık sık aşınma ve yıpranmaya karşı kontrol edin.
6) Yakıt deposunun boşaltılması gerekirse, bu işlem açık havada ve motor soğukken yapılmalıdır.
7) Bıçağı sökerken ve monte ederken, iş eldivenleri takın.
8) **Bıçağı biledikten sonra balansını kontrol edin**. Bıçak ile ilgili tüm işlemler (demonte etme, bileme, balans, tekrar monte etme ve/ya değiştirme) güvenlik nedeniyle özel aletlerin kullanımı ile birlikte, özel uzmanlık gerektiren önemli işlerdir, bu yüzden her zaman uzman bir servis nezdinde gerçekleştirilmeleri gerekir.
9) **Güvenlik nedenlerinden, aşınmış veya hasar görmüş parçalar ile makineyi asla kullanmayın. Parçalar değiştirilmeli ve asla onarılmamalıdır. Orijinal yedek parçaları kullanın. Eş değer kalitede olmayan parçalar, makinenize hasar verebilir ve güvenliğiniz açısından tehlikeli olabilir.**

## E) TASIMA VE HAREKET ETTIRME

1) Makinenin hareket ettirilmesi, kaldırılması, taşınması veya eğilmesi gerektigi her defa yapılması gerekenler:
– sağlam iş eldivenleri takınız;
– makine ağırlığını ve ağırlığın dağıtımını göz önünde bulundurarak makineyi, emin bir tutma sağlayan noktalarından tutunuz;
– Makinenin agirligina ve tasima vasitasinin veya yerlestirilecegi veya alinacagi yerin özelliklerine uygun sayida isçi kullaniniz.
2) Taşıma esnasında, makineyi halatlar veya zincirler ile uygun şekilde sağlama alın.

# TR KULLANIM KURALLARI

**Motor ve aküye (öngörülmüş ise) ilişkin olarak ilgili talimat kılavuzlarını okuyun.**

**NOT** - Metinde bulunan referanslar ve ilişkin resimler (sf. 2 - 3 - 4 - 5'teki) arasındaki ilişki, beher paragraftan önceki sayı ile belirlenir.

## 1. MONTAJIN TAMAMLANMASI

**NOT - Makine, bazı komponentleri önceden monte edilmiş olarak tedarik edilebilir.**

**DİKKAT – Ambalajın açılması ve montajın tamamlanması düz ve sağlam bir yüzey üzerinde gerçekleştirilmelidir, makinenin ve ambalajların hareket ettirilmeleri için yeterli derecede yer bulunmalıdır ve daima uygun aletler kullanılmalıdır.**
**Ambalaj malzemelerinin bertaraf edilmesi yürürlükteki yerel hükümlere göre gerçekleştirilmelidir.**

**1.1a** **Tip "I":**
Sapı (1) çalışma pozisyonuna getirin ve tedarik dahilindeki somun takımını (2) kullanarak, şasinin yanal desteklerine resimde belirtildiği gibi sabitleyin.
Sap (1) yüksekliği, pimler (3) destekler üzerinde öngörülen üç delik çiftinden bir tanesine geçirilerek üç farklı pozisyonda ayarlanabilir.
Ayar sonrası ufak tutakları (2) sıkıca kilitleyin.
İşletme ipini (4) kılavuz spiraline (5) geçirin.
Spirali (5) sabitlemek için somunu (6) kilitleyin.

**1.1b** **Tip "II":**
Sapı (1) çalışma pozisyonuna getirin ve tedarik dahilindeki somun takımını (2) kullanarak, şasinin yanal desteklerine resimde belirtildiği gibi sabitleyin.
Sap (1) yüksekliği, pimler (3) destekler üzerinde öngörülen üç delik çiftinden bir tanesine geçirilerek üç farklı pozisyonda ayarlanabilir.
Kulpların (5) bileziklerinin (4), bunları sıkıştırmak veya çözmek için aşırı gayret gerekmeksizin, sapın (1) sağlam şekilde sabitlenmesini garanti edecek şekilde vidalanmış olmaları gerekir.
Ayar sonrası kulpları (5) sıkıca kilitleyin.
İşletme ipini (6) kılavuz spiraline (7) geçirin.
Spirali (7) sabitlemek için somunu (8) kilitleyin.

**1.2** Şasiyi (1) hazneye (2) takın ve tüm plastik profilleri (3), bir tornavida yardımı ile resimde belirtildiği gibi kenetleyin.

**1.3** Elektrikli starter ile donatılmış modellerde, akü kablosunu (1) çim biçme makinesinin genel kablaj konektörüne (2) bağlayın.

## 2. KUMANDALARIN TANIMI

**NOT - Kumandaların üzerinde belirtilen sembollerin anlamı, 6. ve sonraki sayfalarda açıklanmıştır.**

**2.1** **Gaz kumandası**
Gaz kolu kol (1) ile kumanda edilir. Kol pozisyonları ilişkin plaka üzerinde gösterilmiştir.

**2.2** **Onay ve bıçak kavrama levyeleri**
Bıçağın kavranması, motor hareket halinde olarak gerçekleştirilmelidir.
Bıçağı kavramak için:
- Onay levyesini (1) kola karşı çekin;
- Kavrama levyesini (2) strok sonuna kadar **kararlı şekilde** ileri itin ve sükunet pozisyonuna dönmesi için bırakın. **Hareket, debriyajın kaymasını ve hasar görmesini önlemek üzere hızlı ve kararlı şekilde gerçekleştirilmelidir.**

Onay levyesi (1) bırakıldığında, motor hareket halinde tutularak, bıçak durur.
Bıçağı yeniden kavramak için yukarıda belirtilen prosedürün tekrar edilmesi gerekir.

**2.3** **Traksiyon kavrama kolu**
Traksiyonlu modellerde, çim biçme makinesinin ilerlemesi, sapa doğru itilen kol (1) ile gerçekleşir.
Kol bırakıldığında çim biçme makinesi ilerlemeyi durdurur.

**2.4** **Kesim yüksekliği ayarı**
İŞLEMİ MOTOR KAPALI İKEN GERÇEKLEŞTİRİN.

Kesim yüksekliğini ayarlamak için, butona (1) basın ve şasiyi sayılı bir ölçek (3) tarafından belirtilen arzu edilen pozisyona kadar kol (2) aracılığı ile kaldırın veya indirin.

**2.5** • **Sadece DML modelleri için: Çıkış seçim kolu**
Bu kol (1) iki pozisyona sahiptir:
«A» = Kesilmiş çimi haznede toplamayarak veya toplayarak arka boşaltma için;
«B» = "Mulching" fonksiyonu veya (öngörülmüş ise) toplamasız yanal boşaltma için.

Bir pozisyondan diğerine geçmek için kolu (1) biraz kaldırmak ve stop pimi (2) tarafından kilitlenerek kalmasını sağlayacak şekilde arzu edilen pozisyona getirmek gerekir.

**NOT** - Bir pozisyondan diğerine geçişin zor olması halinde bu elverişsizlik kaydırma kılavuzlarında birikmiş çim artıklarından kaynaklanabilir ve bu nedenle şasinin yıkanması ve içinin temizlenmesi gerçekleştirilmelidir (☛ 4.4).

## 3. ÇİM KESİMİ

**NOT** - Bu makine, çayırın farklı şekillerde biçilmesini gerçekleştirmeyi sağlar; çalışmaya başlamadan önce makinenin, biçmenin ne şekilde yapılmak istendiğine göre hazırlanması tavsiye edilir.

• **Sadece DML modelleri için:**

**3.1a** **Çimin kesilmesi ve kesilen çimin haznede toplanması için hazırlık:**
- Çıkış seçim kolunu (1) «A» pozisyonuna getirin.
- Yanal boşaltma seçenekli modellerde: Yanal kapağın (2) alçaltılmış ve güvenlik kolu (3) tarafından kilitlenmiş olduğundan emin olun.
- Arka taş siperini (4) kaldırın ve hazneyi (5) resimde belirtildiği gibi doğru şekilde kenetleyin.

**3.1b** **Çimin kesilmesi ve arkadan boşaltılması için hazırlık:**
- Çıkış seçim kolunu (1) «A» pozisyonuna getirin.
- Yanal boşaltma seçenekli modellerde: Yanal kapağın (2) alçaltılmış ve güvenlik kolu (3) tarafından kilitlenmiş olduğundan emin olun.

**3.1c** **Çimin kesilmesi ve doğranması için hazırlık ("mulching" fonksiyonu):**
- Çıkış seçim kolunu (1) «B» pozisyonuna getirin.
- Yanal boşaltma seçenekli modellerde: Yanal kapağın (2) alçaltılmış ve güvenlik kolu (3) tarafından kilitlenmiş olduğundan emin olun.

**3.1d** **Çimin kesilmesi ve yandan boşaltılması için hazırlık (öngörülmüş ise):**
- Çıkış seçim kolunu (1) «B» pozisyonuna getirin.
- Güvenlik kolunu (3) biraz itin ve yanal kapağı (2) kaldırın.
- Boşaltma deflektörünü (6) resimde belirtildiği gibi takın.
- Yanal kapağı (2), deflektör (6) kilitli olacak şekilde tekrar kapatın.

•• **Sadece DM modelleri için:**

**3.1e** **Çimin kesilmesi ve kesilen çimin haznede toplanması için hazırlık:**
- Arka taş siperini (4) kaldırın ve hazneyi (5) resimde belirtildiği gibi doğru şekilde kenetleyin.

**3.1f** **Çimin kesilmesi ve arkadan boşaltılması için hazırlık:**
- Arka taş siperini (4) kaldırın ve hazneyi (5) çıkarın.

**3.1g** **Çimin kesilmesi ve doğranması için hazırlık ("mulching" fonksiyonu):**
- Arka taş siperini (4) kaldırın ve deflektör tıpasını (11), kenetleme dişinin (12) klik sesini duyana kadar iterek, çıkış ağzına takın.

Deflektör tıpasını (11) çıkarmak için, dişi (12) çözecek ve deflektörün çıkış ağzından çıkarılması sağlayacak şekilde tutamağın altındaki kol üzerinde (13) müdahalede bulunun.

**3.2** **Motoru çalıştırma**
Motorun ateşlenmesi, bıçak devre dışı olarak gerçekleştirilmelidir.
Motoru ateşlemek için, gaz kumandasını (1) motorun kılavuzunda belirtilen pozisyona getirin ve sonra işletme ipinin (2) topuzunu kararlı şekilde çekin.
Elektrikli starter ile donatılmış modellerde, bıçak fren kolunu (1) sapa doğru çekin ve kontak anahtarını (3) çevirin.

**3.3** **Çim kesme**
Çalışma esnasında bıçağı, nokta 2,2'te belirtildiği gibi kavrayın ve çözün

**ÖNEMLİ** - Bıçağı çok uzun çim üzerinde kavramaktan kaçının.

• **"Mulching" durumunda:** Aşırı yüksek miktarda çim kesmekten daima

kaçının. Asla tek bir geçişte çimin toplam yüksekliğinin üçte birinden fazlasını kesmeyin! İlerleme hızını, çayırın şartlarına ve kesilmiş çim miktarına uyarlayın.
- **Yanal boşaltma durumunda (öngörülmüş ise):** Kesilmiş çimi, halihazırda kesilecek çayır tarafına boşaltmayı önleyen bir güzergah gerçekleştirilmesi tavsiye edilir.
- **İçerik gösterge düzeni ile donatılmış olan toplama hazneleri (öngörülmüş ise) halinde:** Çalışma esnasında, hareket halinde olan bıçak ile hazne, biçilmiş çimi alacak durumda olduğu müddetçe gösterge kalkık konumda kalır; alçalmış olması, haznenin dolmuş olduğu ve boşaltılması gerektiği anlamına gelir.

**Çim örtüsünün olası hasar görmesini önlemek için «1» pozisyonu, sadece tamamen düz ve sert olan ve engebesiz toprak zemin üzerinde kullanılmalıdır.**

**• Sadece DML modelleri için:**
**ÖNEMLİ NOT -** Çalışma esnasında «B» pozisyonundaki (mulching) çıkış seçim kollu (* 2.5) bir yöntemden, «A» pozisyonundaki (arka boşaltma) kollu bir yönteme geçilmesinin gerekmesi halinde makineyi kapatmak, sürgülü kapak (1) üzerinde mevcut çimi gidermek gerekir; kapak üzerinde çim mevcudiyeti, çıkış seçim kolunun tam strokunu engelleyebilir.

**ÇAYıR BAKıM TAVSIYELERI**

Her çim tipi farklı özelliklere sahiptir ve bu doğrultuda çayır bakımı için farklı yöntemlerin uygulanması gerekli olabilir; biçme yüksekliğine ilişkin tohum ambalajlarında bulunan talimatları daima okuyun ve çalışılan bölgedeki büyüme şartları ile karşılaştırın.

Çimlerin büyük çoğunluğunun bir saptan ve bir veya birden fazla yapraktan oluştuğuna dikkat edilmelidir. Yaprakların tamamen kesilmesi halinde çayır hasar görür ve yeniden büyüme daha zor olacaktır.

Genel anlamlı olarak, aşağıdaki bilgiler geçerli olabilir:

– Çok alçak bir kesim, "puanlı" bir görüntü ile çim örtüsünde yolmalara ve seyrekleşmelere neden olur;
– Yaz mevsiminde yapılan kesimler, toprağın kurumasını önlemek için daha yüksek olmalıdır;
– Çimi ıslakken kesmeyin; bu, yapışan çim sebebi bıçağın verimini azaltabilir ve çim örtüsünde yolmalara neden olabilir;
– Özellikle yüksek çim durumunda, makine tarafından izin verilen maksimum yükseklikte bir ilk biçme ve iki veya üç gün sonra ikinci bir biçme gerçekleştirilmesi tavsiye edilir.

Çayır görüntüsü, kesimler hep aynı boyda yapılmış ve sırayla değiştirilerek her iki yönde gerçekleştirildiğinde daha güzel olacaktır.

**3.4 Çalışma sonu**
Çalışma sonunda, onay levyesini (1) bırakın, gaz kumandasını "Motor Stop" konumuna getirin ve buji başlığını (2) sökün. Bu düzen ile donatılmış modellerde, kontak anahtarını (3) çıkarın.

Çim biçme makinesi üzerinde herhangi bir müdahalede bulunmadan önce, BIÇAĞIN DURMASINI BEKLEYİN.

## 4. OLAĞAN BAKIM

**ÖNEMLİ - Makinenin güvenlik düzeyini ve orijinal verimliliğini zaman içinde muhafaza etmek üzere düzenli aralıklar ve ihtimam ile bakım yapılması elzemdir.**
**Çim biçme makinesini kuru bir yerde muhafaza edin.**

1) Makine üzerindeki her temizlik, bakım veya ayarlama müdahalesinden önce sağlam iş eldivenleri giyin.
2) Her kesim sonrasında makineyi su ile titiz şekilde yıkayın; şasi içinde birikmiş çim kalıntılarının ve çamurun kuruyup bir sonraki harekete geçirmeyi zorlaştırmalarını önlemek için bunları giderin.
3) **Boyalı şasili modellerde**, şasi iç kısmının boyası zaman ile kesilmiş çimlerin abrasif etkisi ile sıyrılabilir; bu durumda, paslanmayı önleyici bir boya ile metalde korozyona neden olacak pas oluşmasının önüne geçmek için zaman kaybetmeden boyası sıyrılmış kısmın üzerini boya ile kapatarak müdahalede bulunun.
4) Alt kısma erişilmesinin gerekli olması halinde, makineyi sadece motor kılavuzunda belirtilen yandan yatırın ve ilişkin talimatları izleyin. **Yanal boşaltma öngören modellerde, boşaltma deflektörünün çıkarılması gerekir (monte edilmiş ise - ☛ 3.1.d).**
5) Motorun veya makinenin plastik kısımlarının hasar görmesini önlemek üzere bu kısımlar üzerine benzin dökmekten kaçının ve olası dökülmüş olabilecek her benzin izini derhal temizleyin. Garanti, plastik kısımlarda benzinin sebep olduğu hasarları kapsamaz.
6) **AVS'li modellerde:** Sap üzerinde anormal titreşimler olması halinde, titreşim önleyici manşonları kontrol edin ve hasarlı veya aşınmış oldukları tespit edilir ise, değiştirmek için satıcınızla temasa geçin.

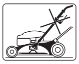

**ÖNEMLİ - Bıçak kavrama mekanizması hasar görebileceğinden, çim biçme makinesinin mekanik kısımları üzerine (örneğin yataklar ve debriyaj üzerinde ve sadece belirtilenler ile kısıtlanmaksızın) yüksek basınçlı su jetlerini yönlendirmeyin.**

**4.1** Bıçak üzerindeki her müdahalenin, en uygun donanımlara sahip uzman bir merkez nezdinde gerçekleştirilmesi gerekir.
Bu makine üzerinde aşağıdaki kodu taşıyan bıçakların kullanılması öngörülmüştür:
81004452/0 (504 modeli için)
81004455/0 (554 modeli için)
Bıçakların daima «GGP» markalı olmaları gerekir. Ürünün gelişimi dikkate alınarak, yukarıda belirtilen bıçaklar, benzer değiştirilebilirlik ve işleme güvenliği özelliklerine sahip diğer bıçaklar ile zaman içinde değiştirilebilirler.
Bıçağı (2), resimde belirtilen sırayı izleyerek, kod ve marka işareti zemine doğru dönük olarak monte edin.
50-55 Nm değerinde ayarlanmış dinamometrik bir anahtar ile vidaları (1) sıkıştırın.

**4.2** Traksiyonlu modellerde doğru kayış gerginliği, belirtilen ölçüyü (6 mm.) elde edene kadar somun (1) aracılığı ile elde edilir.

**4.3** Boş bir aküyü şarj etmek için akü bakım kılavuzu talimatlarına göre aküyü akü şarjörüne (1) bağlayın.
Akü şarjörünü doğrudan motor terminaline bağlamayın.
Akü şarjörü hasar görebileceğinden, besleme kaynağı olarak akü şarjörünü kullanarak motorun işletilmesi mümkün değildir.
Çim biçme makinesinin uzun bir süre kullanılmaması öngörülüyor ise, her halükarda iyi bir şarj seviyesi garanti ederek, aküyü motor kablajından çözün.

**4.4** Yıkama esnasında daima çim biçme makinesinin kolunun arkasında konumlanın.

Çim biçme makinesinin içinin yıkanması için:
– Makineyi sağlam bir zemine üzerine koyun;
– Kesim yüksekliğini tamamen alçaltılmış pozisyona getirin;
– Su borusunu özel rakora (1) bağlayın;
– Motoru çalıştırın ve çalışılmış olunan aynı çalışma durumunda ilk bir yıkamayı gerçekleştirin;
– Motoru durdurun, çıkış seçim kolunu ters pozisyona getirin, motoru çalıştırın ve ikinci yıkamayı gerçekleştirin.

## 5. ÇEVREYİ KORUMA

Makinenin kullanımında çevrenin korunması önemli olmalı ve öncelik taşımalıdır, bu doğrultuda, medeni bir ortak yaşam ve yaşadığımız çevreye zarar verilmemesi ilkelerine riayet edilmelidir.
– Komşularınız için bir rahatsızlık kaynağı olmaktan kaçının.
– Kesim sonrasında materyallerin bertaraf edilmesinde yerel kanunlara aynen uyun.
– Ambalajların, yağların, benzinin, bataryaların, filtrelerin, aşınmış parçaların veya çevreye zarar verebilecek herhangi bir nesnenin bertaraf edilmesinde yerel kanun öngörülerini titizlikle uygulayın; bu atıklar çöpe atılmamalı, ayrılmalı ve materyallerin yeniden dönüştürülmesini gerçekleştirecek özel toplama merkezlerine teslim edilmelidir.
– Hizmet dışına çıkarma anında, makineyi ortada bırakmayıp, yürürlükteki yerel kanunlar uyarınca bir toplama merkezine başvurun.

## 6. AKSESUARLAR

**DİKKAT:** Güvenliğiniz açısından, makinenizin modeli ve tipi için özellikle tasarlanmış, aşağıdaki listeye dahil aksesuarlar dışında herhangi bir diğer aksesuarın monte edilmesi kesinlikle yasaktır.

**6.1 "Mulching" kiti (birlikte tedarik edilmemiş ise)**
Haznede toplamaya alternatif olarak, kesilen çimi ufak parçalara ayırır ve çayır üzerinde bırakır.

Herhangi bir şüphe veya problem halinde, en yakın teknik servise veya satıcınıza başvurmaktan çekinmeyin.

# MK ПРАВИЛА ЗА БЕЗБЕДНОСТ

**СТРОГО ПРИДРЖУВАЈТЕ СЕ ДО ОВИЕ ПРАВИЛА**

## A) ОБУКА

1) **Внимателно прочитајте ги упатствата**. Запознајте се со командите и правилното користење на косачката. Научете како брзо да го сопрете моторот.
2) **Употребувајте ја косачката само за она за што е наменета, односно за косење и собирање на тревата**. Било каква друга употреба може да биде опасна и да предизвика оштетување на машината. Се отфрлаат при неправилна употреба (како пример, но не се ограничува на следното):
– превоз на деца или животни врз машината,
– транспорт на машината,
– употреба на машината за влечење или буткање товар,
– употреба на машината за собирање лисја или гранки,
– употреба на машината за порамнување огради или за сечење вегетација што не е трева,
– употреба на машината од страна на повеќе луѓе,
– вклучување на сечивото врз терени на кои нема трева.
3) Никогаш не дозволувајте деца или лица кои не ги познаваат овие упатства да ја употребуваат косачката. Можно е да постојат локални законски прописи во поглед на возраста на корисникот.
4) **Никогаш немојте да ја користите тревокосачката**:
– кога во нејзина непосредна близина се наоѓаат други лица, деца или домашни животни и миленици;
– ако корисникот е под дејство на лекарства или други супстанции кои можат да влијаат на неговата способност за брзо реагирање и концентрација.
5) Имајте на ум дека корисникот е одговорен за незгодите или опасноста по други лица или нивниот имот.

## B) ПОДГОТОВКА

1) **Кога косите, секогаш носете долги пантолони и издржливи обувки. Немојте да работите со тревокосачката босоноги или во отворени сандали**.
2) Внимателно прегледајте ја површината каде ќе ја употребите тревокосачката и отстранете ги сите објекти кои таа би можела да ги исфрли (камења, стапчиња, колчиња, парчиња жица, коски, итн.).
3) **ВНИМАНИЕ: ОПАСНОСТ! Горивото е лесно запалливо**:
– Горивото складирајте го во садови специјално изработени за таа намена.
– **Турајте гориво со инка и секогаш на отворено. Немојте да пушите додека турите гориво или ракувате со горивото**.
– Турете гориво пред да го запалите моторот. Никогаш немојте да го отворате капачето на резервоарот или да дополнувате со гориво додека моторот работи или е уште загреан.
– Ако се истури гориво, немојте да го палите моторот, туку прво отстранете ја косачката од местото на истурање и избегнувајте палење на оган додека не испари целото истурено гориво.
– Докрај затворајте го капачето на резервоарот и садовите со гориво.
4) Заменете ги неисправните придушувачи.
5) **Пред да започнете со косење, секогаш визуелно прегледајте ја косачката, посебно ножот, и проверете дали сите завртрки и целиот склоп на ножот е неоштетен или истрошен**. Истрошените или оштетени ножеви и завртки менувајте ги во комплети, за да се зачува балансот.
6) Пред косење, поставете ги штитниците на излезните отвори (зафаќачот на откос или дефлекторот).

## C) КОРИСТЕЊЕ

1) Немојте да го палите моторот и да работите со косачката во ограден или затворен простор каде може да се соберат опасните јаглерод-моноксидни гасови.
2) Косете само дење или при добро вештачко осветление.
3) Избегнувајте употреба на косачката на влажна трева, ако е можно.
4) Внимателно движете со по косини.
5) Немојте да трчате и не дозволувајте косачката да ве влече.
6) На косини косете вдолж наклонот, никогаш попреку (нагоре-надолу).
7) При менување на насоката и правецот на движење на косини бидете посебно внимателни.
8) **Немојте да косите на наклони поголеми од 20°**.
9) Кога ја повлекувате косачката кон себе, бидете посебно внимателни.
10) Кога косачката треба да ја пренесете преку површина која не е под трева, или додека ја носите до површината која треба да се коси, запрете до ножот.
11) Немојте да ја користите косачката со неисправни штитници, или без штитници.
12) Не менувајте ги местењата на моторот и немојте да го користите при превисоки вртежи.
13) На моделите со погонски тркала исклучете го погонот пред да го стартувате моторот.
14) Моторот стартувајте го според упатствата и осигурете се дека нозете се на сигурна оддалеченост од ножот.
15) Кога го стартувате моторот немојте да ја навалувате косачката. Моторот стартувајте го на рамна површина без запреки и висока трева.
16) **Не ги приближувајте рацете или ноуете до или под подвижните делови на косачката**. Секогаш држете се настрана од отворите.
17) Никогаш немојте да ја кревате или носите косачката ако моторот работи.
18) **Запрете го моторот и исклучете го кабелот на свеќичката**:
– пред да пристапите кон било каква работа под платформата на ножот или отворот за исфрлање;
– пред проверка, чистење или работа на тревокосачката;
– по удар во непознат предмет. Проверете дали тревокосачката е оштетена и поправете ја пред да продолжите со работа;
– ако тревокосачката започне да вибрира на ненормален начин (веднаш побарајте ја причината за вибрациите и однесете ја за неопходни проверки во специјализиран сервис).
19) **Запрете го моторот**:
– кога тревокосачката ја оставате без надзор. Од моделите со електричен стартер извадете го клучот;
– пред дополнување со гориво;
– секогаш кога го вадите или заменувате магацинот за трева;
– пред регулирање на височината на косење.
20) При гаснење на моторот, прво намалете ги вртежите, а по гаснењето и по завршување со работа затворајте ја славинката на доводот за гориво.
21) Кога косите, држете се на безбедно растојание од ножот. Тоа растојание е должината на ракофатот за водење на тревокосачката.

## D) ОДРЖУВАЊЕ И ОДЛАГАЊЕ

1) Сите завртки, навртки и лостови одржувајте ги соодветно зацврстени за да сте сигурни дека косачката е безбедна за работа. Редовното одржување е основен предуслов за безбедност и за одржување на добрите перформанси на тревокосачката.
2) Никогаш немојте да ја одлагате тревокосачката со полн резервоар во зграда каде испарувањата можат да допрат до отворен пламен или извор на топлина.
3) Пред одлагање во затворена просторија, дозволете моторот да се излади.
4) **За да го намалите ризикот од запалување, одржувајте го моторот, придушувачот на издувот, делот со акумулаторот и местото каде го чувате горивото чисти и без остатоци од трева, лисје или масни наслојки**. Во таа просторија немојте да чувате контејнери со отпадоци.
5) Проверувајте го дефлекторот и магацинот почесто за да утврдите навреме дали се оштетени или истрошени.
6) Ако резервоарот треба да се празни, ова треба да се прави на отворено и кога моторот е оладен.
7) Кога го вадите или склопувате ножот, носете груби работни ракавици.
8) **После острењето, проверете ја урамнотеженоста на ножот**. Сите операции кои се однесуваат на ножот (расклопување, острење, урамнотеженост, склопување и/или замена) се работа која бара специфична надлежност како и примена на соодветни алатки; поради безбедносни причини, потребно е сите операции да бидат извршени во специјализиран центар.
9) **Заради безбедност, не употребувајте ја машината ако некои делови се во лоша состојба или оштетени. Деловите треба да се заменат и никогаш да не се поправаат. Користете оригинални резервни делови. Деловите со несоодветен квалитет може да ја оштетат машината и да ја загрозат личната безбедност.**

## E) ТРАНСПОРТ И ДВИЖЕЊЕ

1) Секогаш кога е потребно движење, подигнување, транспорт или наведнување на тревокосачката, потребно е:
– а да носите цврсти ракавици за работа;
– а да ја фатите тревокосачката на места кои нудат сигурно прифаќање, водејќи сметка за тежината и за нејзиниот транспорт;
– да ангажирате луѓе што соодветствуваат со тежината на машината и на карактеристиките на превозното средство или на местото каде што машината треба да биде поставена или подигната.
2) За време на транспорт, обезбедете ја соодветно машината со помош на јажиња или синџири.

# MK ПРАВИЛА ЗА УПОТРЕБА

**Прочитајте ги соодветните упатства за моторот и акумулаторот (ако се доставени).**

**ЗАБЕЛЕШКА** - Соодветноста меѓу ставките што се дадени во упатството и соодветните слики (дадени на страниците 2 - 3 - 4 - 5) е претставена со број што претходи на соодветниот пасус.

## 1. КОМПЛЕТИРАЊЕ НА МОНТАЖАТА

**ЗАБЕЛЕШКА - Машината може да се доставува со некои веќе поставени делови.**

**ВНИМАНИЕ – потпирањето и целата монтажа треба да се извршат на цврста и рамна површина со доволно простор за поместување на машината и на амбалажата користејќи секогаш соодветни алати.**
**Фрлањето на амбалажата треба да се изведува во согласност со важечките локални закони.**

**1.1a** **Тип "I":**
Ставете ја рачката (1) во позиција за работа и фиксирајте ја со страничните потпори на шасијата, со помош на доставените шрафови и навртки (2) како што е посочено на сликата.
Висината на рачката (1) се регулира на три различни позиции, кои се постигнуваат со вметнување на клиновите (3) во еден од трите пара отвори што се наоѓаат на носачите.
Зашрафете ги докрај копчињата (2) по регулацијата.
Ставете го јажето за палење (4) во спиралата за водење (5).
Зашрафете ја навртката (6) за фиксирање на спиралата (5).

**1.1b** **Тип "II":**
Ставете ја рачката (1) во позиција за работа и фиксирајте ја со страничните потпори на шасијата, со помош на доставените шрафови и навртки (2) како што е посочено на сликата.
Висината на рачката (1) се регулира на три различни позиции, кои се постигнуваат со вметнување на клиновите (3) во еден од трите пара отвори што се наоѓаат на носачите.
Куките (4) на зафатите (5) треба да бидат навртени во режим да обезбедуваат стабилно фиксирање на рачката (1), без примена на прекумерна сила за блокирање или деблокирање.
Зашрафете ги рачките (5) по регулацијата.
Ставете го јажето за палење (6) во спиралата за водење (7).
Зашрафете ја навртката (8) за фиксирање на спиралата (7).

**1.2** Вметнете ја рамката (1) во вреќата (2) и прицврстете ги пластичните шипки (3) со помош на завртка, како што е прикажано на цртежот.

**1.3** Кај моделите со електрично палење, спојте го кабелот на акумулаторот (1) со конекторот на главниот систем кабли (2) на тревокосачката.

## 2. ОПИС НА КОМАНДИТЕ

**ЗАБЕЛЕШКА - Значењето на дадените симболи на командите е објаснето на страница 6 и понатаму.**

**2.1** **Команда за забрзување**
Забрзувачот се управува со рачка (1). Позициите на рачката се посочени на соодветната плочка.

**2.2** **Рачка за усогласување и вклучување на сечивото**
Вклучувањето на сечивото треба да се изведе кога моторот е во движење.
За вклучување на сечивото:
- повлечете ја рачката за усогласување (1) кон ракофатот.
- притиснете ја **енергично** нанапред рачката за палење (2) докрај и пуштете ја да се врати во позиција на отпуштеност. **Движењето треба да се изведе брзо и решително за да се избегне пролизгување и оштетување на спојницата.**

Со ослободување на рачката за усогласување (1), сечивото застанува, но моторот се уште работи.
За да го вклучите сечивото одново, треба да ја повторите горе дадената постапка.

**2.3** **Рачка за вклучување на влечната сила**
Кај моделите со влеча, придвижувањето на тревокосачката се извршува со притискање на рачката (1) кон држачот.
Тревокосачката престанува да се движи со ослободување на рачката.

**2.4** **Регулација на висината на косењето**
ИЗВЕДУВАЈТЕ ЈА ОВАА ОПЕРАЦИЈА КОГА МОТОРОТ Е ИЗГАСНАТ.
За регулација на висината на косење, притиснете го копчето (1) и подигнете ја или притиснете го куќиштето шасијата меѓу ракофатите (2), до посакуваната позиција, посочена со нумерирано скалило (3).

**2.5** • **Само за моделите DML: Рачка за избор на излезот**
Оваа рачка (1) има две позиции:
«A» = за заден испуст без собирање или со собирање на покосената трева во вреќата;
«B» = за функцијата на "дробење" или (ако е предвидено) за страничен испуст без собирање.

За премин од една позиција во друга треба да се подигне рачката (1) внимателно и да се постави во саканата позиција, но да остане блокирана во лежиштето (2).

**ЗАБЕЛЕШКА** - Кога преминот од една во друга позиција се одвива тешко, непријатноста веројатно се случува заради тоа што има акумулирани остатоци од трева меѓу водилките за движење и затоа треба да се пристапи кон перење и внатрешно чистење на куќиштето (☛ 4.4).

## 3. КОСЕЊЕ ТРЕВА

**ЗАБЕЛЕШКА** - Оваа машина дозволува косење на тревникот на различни начини. Пред да започнете со работа, потребно е да ја поставите машината во основата како што имате намера да косите.

• **Само за моделите DML:**

**3.1a** **Поставување за косење и собирање на тревата во вреќа:**
- Ставете ја рачката на избор на излезот (1) во позиција «A».
- Кај моделите со можност за страничен испуст: проверете дали страничното крило (2) е спуштено и блокирано со безбедносната рачка (3).
- Подигнете го задниот штит (4) и приврзете ја вреќата правилно (5) како што е посочено на сликата.

**3.1b** **Поставување за косење и заден испуст на тревата:**
- Ставете ја рачката на избор на излезот (1) во позиција «A».
- Кај моделите со можност за страничен испуст: проверете дали страничното крило (2) е спуштено и блокирано со безбедносната рачка (3).

**3.1c** **Поставување за косење и дробење на тревата (функција "дробење"):**
- Ставете ја рачката за избор на излезот (1) во позиција «B».
- Кај моделите со можност за страничен испуст: проверете дали страничното крило (2) е спуштено и блокирано со безбедносната рачка (3).

**3.1d** **Поставување за косење и страничен испуст на тревата (ако е предвидено):**
- Ставете ја рачката за избор на излезот (1) во позиција «B».
- Внимателно свртете ја безбедносната рачка (3) и подигнете го страничното крило (2).
- Вметнете го дефлекторот за испуст (6) како што е прикажано на сликата.
- Затворете го страничното крило (2) за да се блокира дефлекторот (6).

•• **Само за моделите DM:**

**3.1e** **Поставување за косење и собирање на тревата во вреќа:**
- Подигнете го задниот штит (4) и приврзете ја вреќата правилно (5) како што е посочено на сликата.

**3.1f** **Поставување за косење и заден испуст на тревата:**
- Подигнете го задниот штит (4) и отстранете ја вреќата (5).

**3.1g** **Поставување за косење и дробење на тревата (функција "дробење"):**
- Подигнете го задниот браник (4) и поставете го капакот на дефлекторот (11) во отворот на излезот буткајќи го додека не предизвикате придвижување на забецот во фаќалката (12).

За да го извадите капакот на дефлекторот (11), регулирајте ја рачката (13) што е поставена под ракофатот за да се откачи забецот (12) и да може да се овозможи вадење на дефлекторот од отворот на излезот.

**3.2** **Палење на моторот**
Палењето на моторот треба да изведе кога сечивото е во мирување.
За палење на моторот, донесете ја рачката за забрзувачот (1) во позицијата што е посочена во Упатството за моторот, тогаш цврсто повлечете го ракофатот на јажето за палење (2).
Кај моделите со електричен погон, повлечете ја рачката на кочницата (1) кон рачката и свртете го клучот за контакт (3).

**3.3** **Косење трева**
Во текот на работата, вклучувајте и исклучувајте го сечивото како

што е дадено во точка 2.2.

**ВАЖНО** - избегнувајте вклучување на сечивото ако тревата е многу висока.

- **Во случај на “дробење”:** секогаш избегнувајте да ги косите огромна количина на трева. Никогаш не косете повеќе од една третина од вкупната висина на едно поминување! Прилагодете ја брзината на движење во согласност со условите на тревникот и со количината на положената трева.
- **Во случај на страничен испуст (ако е предвидено):** се препорачува да се изврши преглед за да се избегне исфрлање на покосената трева на делот од тревникот што треба да се коси.
- **Во случај на вреќа за собирање со сигнализатор за содржината (ако има):** за време на работата, кога сечивото се движи, сигнализаторот е подигнат што посочува дека вреќата собира покосена треба, а кога е спуштен укажува дека вреќата е полна и треба да се испразни.

**За да избегнете можни оштетувања на штитникот за трева, позицијата «1» треба да се користи само за терени кои што се перфектно рамни, компактни и без нерамнини.**

- **Само за моделите DML:**

**ВАЖНА ЗАБЕЛЕШКА –** понекогаш за време на работата може да се премине од еден режим кога рачката за избор на излезот (☛ 2.5.) е во позиција «B» (дробење) и во друг режим кога рачката е во позиција «A» (заден испуст), тогаш потребно е да се исклучи машината и да се тргне тревата што се насобрала на подвижното крило (1). Присуство на тревата кај крилото може да спречи целосно движење на рачката за избор на излезот.

**Совети за третман на тревникот**

Секој вид на присутната трева има различни карактеристики и може да бара различни режими на косење на тревникот. Прочитајте ги секогаш упатствата што се содржани на пакувањето на семето во однос на висината на препорачано косење во однос на условите на растење во пределот каде е посадена.
Треба да се трудите поголемиот дел од тревата да е од ист вид и со едно или повеќе видови ливчиња. Ако ливчињата се покосат целосно, се оштетува тревникот и идното косење ќе биде многу тешко.
Генерално, вреди да се следат следните упатства:
– многу ниско косење предизвикува корнење и проретчување на тревната површина со што остануваат “голи места”,
– на лето, косењето треба да е највисоко за да се избегне исушување на теренот,
– не косете ја тревата кога е наводнувана. Тоа може да ја намали ефикасноста на сечивата врз тревата бидејќи ќе се лепи и ќе предизвика заглавување на слој од трева,
– во случај на делумно израсната трева, најдобро е да прво да се искоси на најголема висина што ја дозволува машината, проследено со второ косење по два или три денови.

Изгледот на тревникот ќе има поубав изглед ако косењето се изведува секогаш на иста висина и наизменично во два правци.

**3.4 Завршување со работа**
На крајот на работата, отпуштете ја рачката (1) за усогласување, поставете ја рачката на забрзувачот во позиција “Исклучен мотор” и извадете го капачето на свеќицата (2). Извадете го клучот од контакт (3) кај моделите каде што тоа е предвидено.
ПОЧЕКАЈТЕ СЕЧИВОТО ДА ЗАСТАНЕ пред да извршите каква било интервенција.

## 4. РЕДОВНО ОДРЖУВАЊЕ

**ВАЖНО - Неопходно е редовно и правилно одржување за долготрајно одржување на безбедносното ниво и првобитната исполнителност на машината.**
**Чувајте ја тревокосачката на суво место.**
1) Носете цврсти заштитни ракавици при секоја интервенција за чистење, одржување и регулација на машината.
2) По секое косење, исперете ја машината со вода; отстранете ги остатоците од трева и кал кои се наталожиле од внатрешната страна на куќиштето за да избегнете тие да предизвикаат потешкотии при подоцнежно палење.
3) **Кај моделите со лакирано куќиште,** со текот на работата, лакот од долниот дел на куќиштето може да отпадне заради абразивното дејство на покосената трева; во тој случај, треба спремно да интервенирате со премачкување лак против ’рѓосување за да се спречи создавање ’рѓа, а со тоа и корозија на металот.
4) Во случај кога треба да се пристапи до долниот дел, наведнете ја машината само на страната како што е прикажано во упатството за моторот следејќи ги соодветните инструкции. **Кај моделите кај кои има предвидено страничен испуст, треба да се извади дефлекторот на испустот (ако е поставен - ☛ 3.1.г).**
5) Избегнувајте истурање бензин врз пластичните делови на моторот или врз самата машина за да се избегне оштетување и веднаш исчистете ја секоја трага од бензин ако тој случајно се излил. Гаранцијата не ги покрива оштетувањата на пластичните делови, предизвикани од бензин.
6) **Кај модели со AVS (анти-вибрирачки систем):** Во случај на ненормални вибрации кај ракофатот, проверете ги спојниците против вибрации и контактирајте со застапникот за да ги замените ако се оштетени или истрошени.

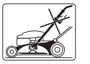

**ВАЖНО - Не полевајте вода и други течности врз механичките делови на тревокосачката (на пример, никако врз перничињата за подмачкување) бидејќи може да се оштети системот за активирање на сечивата.**

**4.1** Секоја интервенција врз ножевите мора да се извршува во специјализиран сервис каде има пососодветна опрема.
За оваа машина се предвидени ножеви кои го носат знакот:
81004452/0 (за модел 504)
81004455/0 (за модел 554)
Ножевите треба секогаш да се обележани со знакот «GGP». Заради развојот на производот, горенаведените сечива треба со време да се заменат со други со соодветни карактеристики за замена и функционална безбедност.
Поставете го сечивото одново (2) со знакот и обележувањето свртени кон теренот следејќи го посочениот редослед на сликата.
Зашрафете ги навртките (1) со динамометричен клуч со калибрација од 50-55 Nm.

**4.2** Кај моделите со влечење, правилната затегнатост на ремените се постигнува за половина од навртката (1) се додека не се постигне посочената мерка (6мм).

**4.3** За полнење на испразнет акумулатор (1), приклучете го на полнач за акумулатори според инструкциите во упатството за одржување на акумулаторот.
Не приклучувајте го полначот за акумулатори директно на спојниците на моторот.
Полначот за акумулатори не смее да се користи како извор на напојување за придвижување на моторот бидејќи може да го оштети.
Ако предвидувате дека нема да ја користите тревокосачката подолг период, откачете го акумулаторот од каблите на моторот и при тоа обезбедете да остане доволно ниво на полнење.

**4.4** За време на перењето, стојте секогаш зад ракофатот на тревокосачката.

За перење на внатрешноста на тревокосачката:
– поставете ја машината на цврста подлога,
– поставете ја висината на косење во најниска позиција,
– составете го садот со вода на соодветното место (1),
– запалете го моторот и извршете го првото перење во истата работна состојба во која се работи,
– изгаснете го моторот, ставете ја рачката за избор на излезот во спротивна положба, запалете го моторот и спроведете го второто перење.

## 5. ЗАШТИТА НА ЖИВОТНАТА СРЕДИНА

Заштитата на животната средина треба да се извршува релевантно и приоритетно при употреба на машината во корист на граѓанските погодности и на просторот во кој живееме.
– Избегнувајте постоење на елементи на нарушување во непосредното опкружување.
– Следете ги точно локалните закони за фрлање на материјалите кои ќе се резултат на сечењето.
– Доследно следете ги локалните закони за фрлање на амбалажата, маслата, бензинот, акумулаторот, филтрите, делови во распаѓање или какви било елементи со штетно влијание врз животната средина. Овие отпадоци не смее да се фрлаат во ѓубре туку треба да се селектираат и однесат во соодветни собирни центри кои рециклираат материјали.
– При исфрлање од употреба, не оставајте ја машината каде било во природата, туку предајте ја во собирен центар во согласност со важечките локални закони.

## 6. ДОПОЛНИТЕЛНА ОПРЕМА

**ВНИМАНИЕ:** Заради ваша лична безбедност, изречно е забрането монтирање на каква било дополнителна опрема што не се наведени во следниот список кои се дадени соодветно за моделот и типот на вашата машина.

**6.1 Комплет за “дробење” (ако не е доставено)**
Ја дроби ситно покосената трева и ја распределува врз тревникот, што е алтернатива за косење во вреќа.

Во случај на какво било двоумење или проблем, контактирајте со Овластениот сервис во непосредна близина или со Застапникот.

# NO SIKKERHETSBESTEMMELSER
**MÅ FØLGES NØYE**

## A) OPPLÆRING

1) **Les nøye gjennom instruksjonene**. Lær deg å kjenne igjen kontrollene og å bruke gressklipperen riktig. Lær deg å stoppe motoren hurtig.
2) **Bruk kun gressklipperen til det den er beregnet til, dvs. kun til å klippe og samle sammen gress**. Annen bruk kan være farlig og kan skade maskinen. Uriktig bruk omfatter (for eksempel, men ikke begrenset til):
– transportere andre personer, barn eller dyr på maskinen;
– a seg transportere av maskinen;
– bruke maskinen til å taue eller skuve last;
– bruke maskinen til oppsamling av blader eller fragmenter;
– bruke maskinen til å klippe hekker eller vegetasjon av annen type enn gress;
– å bruke maskinen sammen med en eller flere personer;
– bruke knivene på strekninger uten gress.
3) Gressklipperen skal ikke brukes av barn eller av personer som ikke er tilstrekkelig kjent med instruksjonene. Lokale bestemmelser kan angi en tillatt minstealder for bruk.
4) **Bruk aldri gressklipperen**:
– i nærheten av personer, spesielt barn eller dyr;
– hvis brukeren har tatt legemidler andre stoffer/drikker som kan redusere brukerens reflekser og oppmerksomhet.
5) Ikke glem at det er brukeren som er ansvarlig for uforutsette ulykker som går ut over andre personer og deres eiendeler.

## B) KLARGJØRING

1) **Bruk alltid kraftig skotøy og lange bukser når du bruker gressklipperen. Gressklipperen må ikke brukes når du går barbent eller bruker åpne sko**.
2) Kontroller nøye hele arbeidsområdet. Fjern alt som kan trekkes inn i og deretter kastes ut av maskinen (steiner, kvister, jerntråder eller andre gjenstander).
3) **OBS! FARE! Bensin er lett antennelig**.
– oppbevar bensinen i en bensinkanne;
– **bruk en trakt for å fylle på brennstoffet. Dette må gjøres utendørs. Unngå å røyke under påfyllingen. Hver gang du skal håndtere drivstoffet må du**;
– fylle på før motoren startes - ikke fyll på drivstoff eller fjern tanklokket nå motoren er i gang eller er varm;
– ikke starte motoren dersom det lekker ut bensin. Unngå å skape brannfare ved å fjerne gressklipperen fra det området hvor lekkasjer har skjedd til drivstoffet er dunstet bort og bensingassene har løst seg opp;
– sett alltid lokkene på tanken og bensinkannen tilbake på plass med en gang, og kontroller at lokkene er tette og skikkelig satt på plass.
4) Bytt ut slitte lyddempere.
5) **Foreta en generell kontroll før hver bruk, kontroller spesielt knivenes utseende, og at skruene og knivene ikke er slitte eller skadet**. Bytt ut hele knivblokken og de skadde eller slitte skruene, slik at balansen opprettholdes.
6) Før gressklipperen flyttes må dekslene til utkaståpningene settes på plass (gressbeholder eller steinskjerm).

## C) UNDER BRUK

1) Motoren må ikke startes i lukkede rom, hvor farlige forbrenningsgasser kan samles.
2) Arbeid kun i dagslys eller i tilsvarende god belysning.
3) Om mulig må du unngå å arbeide når gresset er vått.
4) Kontroller at det alltid er skikkelige støttepunkter i skrått terreng.
5) Spring aldri - gå. Brukeren må ikke la seg trekke av gressklipperen.
6) Klipp alltid på tvers av hellende terreng, ikke opp og ned.
7) Vær spesielt forsiktig når du bytter retning i sterkt skrånende terreng.
8) **Ikke bruk gressklipperen i terreng som heller mer enn 20°**.
9) Vær spesielt forsiktig når gressklipperen trekkes mot deg.
10) Knivene må stoppes når gressklipperen må skråstilles, for eksempel ved flytting eller kryssing av overflater uten gress, eller når den skal flyttes fra eller til arbeidsområdet.
11) Bruk aldri gressklipperen hvis beskyttelsen er skadet, eller uten gressbeholder eller steinskjerm.
12) Motorinnstillingene må ikke endres. La ikke motoren få for høyt turtall.
13) Ved modeller med drivhjul, må hjuldriften frakoples før motoren settes i gang.
14) Sett på motoren som forklart i instruksjonene og hold føttene langt borte fra kniven.
15) Gressklipperen må ikke stilles på skrå når den skal startes. Start den på et plant underlag uten hindringer eller høyt gress.
16) **Hender eller føtter må aldri holdes under eller i nærheten av roterende deler**. Stå alltid langt fra utkasteråpningene.
17) Når gressklipperen er i gang må den ikke løftes eller flyttes.
18) **Stopp motoren og ta ut tennpluggkabelen**:
– før hvert inngrep under knivskiven og før utkastrennen renses.
– før gressklipperen kontrolleres, rengjøres og før du begynner å arbeide på den.
– etter å ha slått mot et fremmedlegeme. Kontroller eventuelle skader på gressklipperen. Reparer den, om nødvendig, før den tas i bruk igjen.
– hvis gressklipperen begynner å vibrere på unormalt vis (Let straks etter årsaken til vibrasjonene, og sørg for nødvendig kontroll ved et spesialverksted).
19) **Stopp motoren**:
– hver gang gressklipperen står uten tilsyn. Med modeller med elstart skal også nøkkelen tas ut;
– før du fyller på bensin;
– hver gang gressbeholderen skal tas av eller settes tilbake på plass;
– før klippehøyden skal justeres.
20) Reduser gassen før motoren stoppes. Steng av drivstofftilførselen når arbeidet er avsluttet, og følg instruksjonene i motorhåndboken.
21) Hold alltid sikkerhetsavstanden fra den roterende kniven når du arbeider, dvs. håndtakets lengde.

## D) VEDLIKEHOLD OG LAGRING

1) Hold muttere og skruer godt tildratt, slik at maskinen alltid er i god operativ stand. Et regelmessig vedlikehold er viktig for sikkerheten og for å opprettholde prestasjonsnivået.
2) Gressklipperen med bensin i tanken må ikke oppbevares i et rom hvor bensingassene kan nås av åpen ild, gnister eller utsettes for kraftige varmekilder.
3) La motoren bli avkjølt før du setter bort gressklipperen.
4) **For å redusere brannfaren skal motoren, utløpet og lyddemperen, batterikassen og bensintanken være fri for gressrester, løv eller overflødig fett**. Etterlat ikke en beholder med hageavfall innendørs.
5) Kontroller jevnlig at steinskjermen og gressbeholderen ikke er skadet eller utslitt.
6) Må tanken tømmes, skal det skje utendørs, og med kald motor.
7) Bruk alltid arbeidshansker når kniven skal demonteres eller settes tilbake på plass.
8) **Kontroller at kniven balansere når den slipes**. Alle operasjoner som har med kniven å gjøre (demontering, sliping, balansering, montering og/eller utskiftning) er krevende arbeid som forutsetter særlig kompetanse, foruten bruk av særskilt utstyr. Av sikkerhetsgrunner er det derfor nødvendig at disse utføres ved et spesialisert senter.
9) **Bruk av sikkerhetsgrunner aldri maskinen med slitte eller skadede deler. Skadede deler må byttes ut, aldri repareres. Bruk originale reservedeler. Deler med annen kvalitet kan skade maskinen og redusere din sikkerhet.**

## E) TRANSPORT OG FLYTTING

1) Hver gang maskinen skal flyttes, løftes, transporteres eller snus, gjør følgende:
– ta på solide arbeidshansker;
– ta tak i maskinen på sikre steder, og ta hensyn til maskinens vekt, samt fordelingen av vekten;
– få hjelp av et tilstrekkelig antall personer, gitt maskinens vekt og transportmiddelets karakteristika, samt stedene der den skal settes og flyttes fra.
2) Sikre maskinen på egnet vis med tau eller kjetting under transport.

# NO BRUKSREGLER

**Hva motoren og batteriet (hvis forutsett) angår, må man lese de tilhørende instruksjonsbøkene.**

**MERK** - Samsvaret mellom referansene inneholdt i teksten og de tilsvarende figurene (plassert på sidene 2 - 3 - 4 - 5) er gitt ved tallet som står foran hvert avsnitt.

## 1. FULLFØRING AV MONTERINGEN

**MERK - Maskinen kan være levert med noen deler allerede montert.**

**ADVARSEL - Utpakking og fullføring av monteringen må foretas på en plan og solid overflate, med tilstrekkelig plass til flytting av maskinen og emballasjen, idet en hele tiden benytter egnet utstyr. Avfallshåndtering av emballasjen må skje i samsvar med gjeldende lokale bestemmelser.**

**1.1a Type "I":**
Sett håndtaket (1) i arbeidsstilling og fest det til chassisets sidestøtter ved hjelp av skruene og mutterene (2) som medfølger, som vist i figuren. Høyden til håndtaket (1) kan stilles inn i tre forskjellige posisjoner, som oppnås ved å føre inn tappene (3) i ett av de tre hullparene på støttene.
Skru knottene (2) helt fast etter innstillingen.
Før startsnoren (4) inn i den spiralformede ledeanordningen (5).
Skru fast mutteren (6) for å feste spiralen (5).

**1.1b Type "II":**
Sett håndtaket (1) i arbeidsstilling og fest det til chassisets sidestøtter ved hjelp av skruene og mutterene (2) som medfølger, som vist i figuren. Høyden til håndtaket (1) kan stilles inn i tre forskjellige posisjoner, som oppnås ved å føre inn tappene (3) i ett av de tre hullparene på støttene.
Metallringene (4) på håndtakene (5) må være skrudd til slik at de sikrer et stabilt feste av håndtaket (1), uten at det kreves overdreven kraft for å blokkere eller løsne disse.
Skru håndtakene (5) helt fast etter innstillingen.
Før startsnoren (6) inn i den spiralformede ledeanordningen (7).
Skru fast mutteren (8) for å feste den spiralformede ledeanordningen (7).

**1.2** Rammen (1) føres inn i sekken (2) og festes i alle plastprofiler (3) med en skrutrekker, som vist på figuren.

**1.3** På modellene utstyrt med elektrisk starterskal batteriledningen (1) kobles til kontakten på gressklipperens hovedkabling (2).

## 2. BESKRIVELSE AV KONTROLLENE

**MERK - Bestydningen av symbolene gjengitt på kontrollene, er forklart på side 6 og etterfølgende sider.**

**2.1 Gasskontroll**
Gassen er styrt av spaken (1). Spakens posisjoner er angitt på det tilsvarende skiltet.

**2.2 Spaker for samtykke, og for tilkopling av kniven**
Tilkopling av kniven må gjøres når motoren er slått på.
For å tilkople kniven:
– Trekk spaken for samtykke (1) mot håndtaket.
– Skyv tilkoplingsspaken (2) **bestemt** helt fremover, og la den gå tilbake til hvileposisjonen. **Bevegelsen må utføres hurtig og bestemt for å unngå glidning og skade på koplingen.**

Når du slipper spaken for samtykke (1) stanser kniven, mens motoren blir værende slått på.
For å tilkople kniven igjen må du gjenta fremgangsmåten forklart ovenfor.

**2.3 Spak for tilkopling at trekket**
På trekkmodellene finner fremdriften av gressklipperen sted med spaken (1) skjøvet i retning håndtaket.
Gressklipperen slutter å gå framover idet spaken slippes.

**2.4 Regulering av kuttehøyden**
FORETA OPERASJONEN MED MOTOREN AVSLÅTT.

For å regulere klippehøyden, trykk på knappen (1) og løft eller skyv på chassiset med hjelp av håndtaket (2) inntil ønsket stilling, angitt ved en nummerert skala (3), oppnås.

**2.5 • Kun modeller DML: Spak for valg av utgang**
Dette håndtaket (1) har to posisjoner:
«A» = for uttømming bak uten oppsamling, eller med oppsamling i posen for klippet gress;
«B» = for "mulching"-funksjon eller (hvis mulig) for uttømming på siden uten oppsamling.

For å gå over fra den ene stillingen til den andre, er det nødvendig å løfte spaken (1) lett og flytte den til ønsket stilling, slik at den bli låst av stopperen (2).

**MERK** - Dersom overgangen fra den ene stillingen til den andre viser seg vanskelig, kan problemet skyldes oppsamlede gressrester i kanalene, og det er i så fall nødvendig å foreta vask og intern rengjøring av chassiset (☛ 4.4).

## 3. KLIPPING AV GRESS

**MERK** - Denne maskinen gjør det mulig å gjennomføre plenklipping på forskjellige måter; før du begynner arbeidet er det en fordel å tilrettelegge maskinen i samsvar med hvordan du ønsker å utføre klippingen.

**• Kun modeller DML:**

**3.1a Tilrettelegging for klipping og oppsamling av gresset i posen:**
– Sett spaken for valg av utgang (1) i stillingen «A».
– På modellene med mulighet for uttømming på siden, skal du forvisse deg om at sideluken (2) er senket og låst med sikkerhetsspaken (3).
– Løft den bakre steinsprutskjermen (4) og hekt posen (5) korrekt på som anvist i figuren.

**3.1b Tilrettelegging for klipping og uttømming av gresset bak:**
– Sett spaken for valg av utgang (1) i stillingen «A».
– På modellene med mulighet for uttømming på siden, skal du forvisse deg om at sideluken (2) er senket og låst med sikkerhetsspaken (3).

**3.1c Tilrettelegging for klipping og oppmaling av gresset ("mulching"-funksjon):**
– Sett spaken for valg av utgang (1) i stillingen «B».
– På modellene med mulighet for uttømming på siden, skal du forvisse deg om at sideluken (2) er senket og låst med sikkerhetsspaken (3).

**3.1d Tilrettelegging for klipping og uttømming av gresset på siden (hvis mulig):**
– Sett spaken for valg av utgang (1) i stillingen «B».
– Skyv lett på sikkerhetsspaken (3) og løft sideluken (2).
– Før inn deflektoren for uttømming (6) som vist i figuren.
– Lukk igjen sideluken (2) slik at deflektoren (6) blir låst.

**•• Kun modeller DM:**

**3.1e Tilrettelegging for klipping og oppsamling av gresset i posen:**
– Løft den bakre steinsprutskjermen (4) og hekt posen (5) korrekt på som anvist i figuren.

**3.1f Tilrettelegging for klipping og uttømming av gresset bak:**
– Løft den bakre steinsprutskjermen (4) og fjern oppsamlerposen (5).

**3.1g Tilrettelegging for klipping og oppmaling av gresset ("mulching"-funksjon):**
– Løft den bakre steinsprutskjermen (4) og før platetappen (11) inn i utkastelsesåpningen ved å skyve den innover, inntil festemekanismen (12) klikker.

For å fjerne platetappen (11), bruk spaken (13) under håndtaket, slik at festemekanismen (12) hektes av og platetappen kan trekkes ut av utkastelsesåpningen.

**3.2 Oppstart av motoren**
Kniven må være frikoplet når motoren startes.
For å starte motoren, flytt gasshåndtaket (1) til posisjonen angitt i motorens bruksanvisning. Trekk deretter bestemt i håndtaket til startsnora (2).
For modellene som er utstyrte med elektrisk oppstart, dra knivens bremsespak (1) i retning håndtaket, og vri om startnøkkelen (3).

**3.3 Klipping av gress**
Under arbeidet må kniven tilkoples og frikoples som forklart under punkt 2.2.

**VIKTIG** - Unngå å tilkople kniven når gresset er veldig høyt.

- **I tilfelle "mulching":** Unngå alltid å fjerne en stor mengde gress. Fjern aldri mer enn en tredjedel av av gressets totale høyde på en gang! Tilpass fremdriftshastigheten til plenens tilstand og mengden klippet gress.
- **I tilfelle uttømming på siden (hvis mulig):** Det er tilrådelig å bevege maskinen slik at man unngår å tømme ut klippet gress på den siden av plenen som ennå ikke er klippet.
- **Oppsamlerpose med nivåindikator (hvis finnes):** Under arbeidet, mens kniven er i bevegelse, blir indikatoren værende oppe så lenge det er plass til det klipte gresset i oppsamlerposen. Når indikatoren går ned, er oppsamlerposen full og må tømmes.

**For å unngå risiko for skader på gressteppet, skal stilling «1» kun benyttes på underlag som er helt flate, kompakte og uten ujevnheter.**

- **Kun modeller DML:**

**VIKTIG MERKNAD** - Dersom det under arbeidet er nødvendig å gå over fra en arbeidsmåte med spaken for valg av utgang (☛ 2.5) i stillingen «B» (mulching) til en annen måte med spaken i stillingen «A» (uttømming bak), er det nødvendig å slå av maskinen og fjerne gresset som befinner seg på den bevegelige luken (1); nærvær av gress på luken kan forhindre den fullstendige bevegelsen til spaken for valg av utgang.

**RÅD FOR STELL AV PLENEN**

Hver gresstype har forskjellige egenskaper, og kan derfor kreve forskjellige måter for stell av plenen; les alltid anvisningene som følger med frøpakken hva angår klippehøyden, og se den i sammenheng med vekstbetingelsene på stedet.

Det er nødvendig å huske på at de fleste gresstyper består av én stilk og ett eller flere blader.Dersom bladene klippes fullstendig blir plenen skadet, og den vil ha vanskeligere for å vokse igjen.

De følgende retningslinjene kan være generelt gyldige:
- en for lav klipp fører til oppriving og tynning av gressteppet, og gir et "flekkvis" utseende;
- om sommeren må det klippes høyere for å unngå uttørking av terrenget;
- ikke klipp gresset når det er vått; det kan redusere knivens effektivitet på grunn av gresset som fester seg til den, og medføre oppriving av gressteppet;
- dersom gresset er veldig høyt, er det en fordel først å foreta en klipp med den største høyden maskinen tillater, etter fulgt av en ny klipp to eller tre dager senere.

Plenens utseenede vil bli bedre dersom klipingen alltid gjøres i samme høyde, idet de to klipperetningene avløser hverandre annenhver gang.

**3.4 Ved arbeidets slutt**

Når arbeidet er ferdig, slipp spaken for samtykke (1), flytt gasshåndtaket til posisjonen "Stans av motoren", og ta av tennpluggens hette (2). Fjern tenningsnøkkelen (3) på modeller som har en slik.

VENT TIL KNIVEN STOPPER innen du foretar et hvilket som helst vedlikeholdsinngrep.

## 4. ORDINÆRT VEDLIKEHOLD

**VIKTIG - Et regelmessig og nøyaktig vedlikehold er avgjørende for opprettholdelse av maskinens opprinnelige sikkerhets- og ytelsesnivå over tid.**
**Oppbevar gressklipperen på et tørt sted.**

1) Ta på solide arbeidshansker innen du utfører ethvert inngrep i form av rengjøring, vedlikehold eller justering på maskinen.
2) Vask maskinen grundig med vann etter hver bruk; fjern gressrester og søle som har samlet seg på innsiden av chassiset for å unngå at disse tørker og lager vanskeligheter ved neste oppstart.
3) **På modellene med lakkert chassis**, kan lakken på innsiden av chassiset bli borte med tiden på grunn av det klippede gressets slipevirkning; i så tilfelle må du gripe inn i tide ved å vedlikeholde med et strøk lakk med antirustvirkning, dette for å forhindre rustdannelse som ville føre til korrosjon av metallet.
4) Dersom det er nødvendig med tilgang til undersiden, skal maskinen kun helles mot den siden som er angitt i motorens instruksjonshåndbok, idet en følger de tilhørende anvisninger.**På modeller hvor uttømming på siden er mulig, er det nødvendig å fjerne deflektoren for uttømming (hvis montert - ☛ 3.1.d).**
5) Unngå å helle bensin på motorens eller maskinens plastdeler for å unngå å skade disse, og fjern umiddelbart ethvert spor av bensin som måtte søles. Garantien dekker ikke skader på plastdelene som er forårsaket av bensinen.
6) **På AVS-modeller:** I tilfelle unormale vibrasjoner på håndtaket, kontroller vibrasjonsdemperne, og kontakt forhandleren for å skifte ut disse dersom de viser seg å være skadet eller slitt.

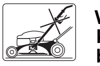

**VIKTIG - Ikke rett vannstråler med høyt trykk mot gressklipperens mekaniske deler (eksempelvis, men ikke begrenset til, mot lagrene eller koplingen), da systemet for innkopling av kniven kan bli skadet.**

**4.1** Det er en fordel at ethvert inngrep på kniven blir utført hos et spesialverksted, som har det mest egnede verktøyet til disposisjon.
Denne maskinen er tilrettelagt for bruk av kniver som har påført koden:
81004452/0 (for modell 504)
81004455/0 (for modell 554)
Knivene skal alltid være merket «GGP». På grunn av produktets utvikling kan det hende at de ovennevnte knivene med tiden blir erstattet av andre kniver med tilsvarende egenskaper hva angår kompatibilitet og sikker funksjon.

Sett på igjen kniven (2) med koden og merkingen vendt nedover mot bakken, idet du holder deg til rekkefølgen angitt i figuren.
Skru igjen skruene (1) med en momentnøkkel stilt inn på 50-55 Nm.

**4.2** I modeller med trekkraft oppnås riktig beltestramming ved hjelp av skruemutteren (1). Drei skruemutteren inntil du oppnår angitt mål (6 mm).

**4.3** For å lade opp et utladet batteri, koble det til batteriladeren (1) i samsvar med anvisningene i batteriets vedlikeholdshåndbok.
Ikke kople batteriladeren direkte til motorens klemskrue.
Det er ikke mulilg å starte motoren ved å bruke batteriladeren som strømkilde, da denne kan skades.
Dersom en forventer at gressklipperen forblir ubenyttet over lang tid, skal batteriet kobles fra motorens kabling, idet man uansett sikrer opprettholdelse av et godt ladenivå.

**4.4** Når du utfører rengjøringen må du alltid stå bak gressklipperens håndtak.

For å rengjøre innsiden av gressklipperen:
- plasser maskinen på et solid gulv;
- Sett kuttehøyden i helt senket posisjon.
- Tilkople vannslangen til koplingen (1).
- start motoren og foreta en første vask i samme operative stillingen som det ble arbeidet i;
- stans motoren, sett spaken for valg av utgang i motsatt stilling, start motoren,og foreta en ny vask.

## 5. MILJØVERN

Miljøvern må være et relevant og prioritert aspekt ved bruk av maskinen, til fordel for den siviliserte sameksistens og miljøet vi lever i.
- Unngå å være et forstyrrende element for de nærmeste omgivelsene.
- Følg omhyggelig de lokale bestemmelsene for kasting av materialet som resulterer av skjæringen.
- Følg nøye de lokale reglene for avfallshåndtering av emballasje, oljer, bensin, batterier, filtre, forringede deler eller ethvert element med stor innvirkning på miljøet; slikt avfall må ikke kastes sammen med vanlig søppel, men skilles ut og leveres ved dertil egnede gjenvinningsstasjoner, som vil sørge for resirkulering av materialene.
- Når maskinen tas ut av bruk, skal den ikke etterlates i naturen. Henvend deg hos en autorisert gjenvinningsstasjon i samsvar med gjeldende lokale regler.

## 6. TILBEHØR

**ADVARSEL:** For din sikkerhet er det strengt forbudt å montere et hvilket som helst annet ekstrautstyr enn det som er oppgitt i den følgende listen, som er spesielt utviklet for modellen og typen til din maskin.

**6.1 "Mulching"-sett (hvis det ikke medfølger allerede)**

Maler fint opp det klippede gresset, og lar det ligge på plenen som et alternativ til å bruke gressoppsamleren.

I tilfelle tvil eller problemer av noe som helst slag, nøl ikke med å kontakte forhandleren din eller nærmeste servicetjeneste.

# SV SÄKERHETSFÖRESKRIFTER

**BÖR FÖLJAS NOGA**

## A) BRUKSANVISNING

1) **Läs noggrant igenom instruktionerna**. Lär att känna igen kontrollerna och att använda gräsklipparen på passande sätt. Lär att snabbt stänga av motorn.
2) **Använd gräsklipparen till det ändamål den är avsedd, dvs. att endast klippa och samla ihop gräs**. Annan användning kan vara farlig och skada maskinen. Följande anses som felaktig användning (som exempel, men inte uteslutande):
– transportera personer, barn eller djur på maskinen;
– transportera sig själv på maskinen;
– använda maskinen för att släpa eller skjuta laster;
– använda maskinen för att samla in löv eller skräp;
– använda maskinen för att klippa buskar eller annan vegetation än gräs;
– maskinen används av flera personer;
– aktivera kniven på platser utan gräs.
3) Låt aldrig gräsklipparen användas av barn eller av personer, som inte känner till instruktionerna tillräckligt. Lokala bestämmelser kan ange en minimiålder för dess användning.
4) **Använd aldrig gräsklipparen**:
– i närheten av personer, speciellt barn, eller djur;
– om användaren har intagit läkemedel eller ämnen, som kan anses skadliga för hans reflexförmåga och uppmärksamhet.
5) Glöm inte, att användaren är ansvarig för eventuella olycksfall och oförutsedda händelser gentemot andra personer och deras egenskap.

## B) FÖRBEREDELSE

1) **Bär alltid kraftiga skor och långa byxor när gräset klipps. Använd inte gräsklipparen barfota eller med öppna skor**.
2) Kontrollera noggrant hela arbetsområdet, avlägsna allt, som skulle kunna sugas in och kastas ut från maskinen eller skada skärenheten och motorn (stenar, kvistar, järntrådar, ben, etc..).
3) **OBS!: FARA! Bensinen är lättantändlig.**
– förvara bensinen i den därtill avsedda behållaren;
– **använd en tratt för att fylla på bränslet, gör detta utomhus och avstå från att röka under arbetet samt var gång man hanterar bränslet**;
– fyll på med bränsle innan motorn sätts igång; tillför inte bensin och ta inte bort tankens lock när motorn är på eller är varm;
– sätt inte på motorn om bensin läcker ut och undvik, att orsaka brandfara genom att avlägsna gräsklipparen från området där bränslet har spillts, tills bränslet har dunstat bort och bensinångorna har upplöst sig;
– sätt alltid tillbaka tankens och bensinbehållarens lock och kontrollera, att locken är väl låsta.
4) Ersätt sliten ljuddämpare.
5) **Utför en allmän kontroll före användning, och kontrollera särskilt noga knivarnas utseende, och att skruvarna och knivarna inte är nötta eller skadade**. Ersätt hela knivblocket och de skadade eller utnötta skruvarna, så att balanseringen bibehålles.
6) Montera skydden på utblåset (säck eller stenskydd) innan arbetet sätts igång.

## C) UNDER ANVÄNDNINGEN

1) Sätt inte på motorn i stängda utrymmen, där farliga koloxydgaser kan utvecklas.
2) Arbeta endast i dagsljus eller med en god belysning.
3) Unvik om möjligt, att arbeta när gräset är vått.
4) Kontrollera, att det alltid finns ordentliga stödpunkter på sluttande terräng.
5) Spring aldrig; gå. Användaren bör inte låta sig dras av gräsklipparen.
6) Klipp alltid tvärs över sluttande terräng, aldrig upp och ner.
7) Var särskilt försiktig vid byte av riktning i sluttande terräng.
8) **Klipp aldrig på terräng, som har över 20° sluttning**.
9) Var särskilt försiktig när gräskilipparen dras mot föraren.
10) Stoppa knivarna, om gräsklipparen måste lutas för bl. a. transport, vid korsning av ytor utan gräs och när gräsklipparen transporteras till och från ytan där gräset ska klippas.
11) Använd aldrig gräsklipparen om skydden är skadade, samt utan uppsamlare eller stenskydd.
12) Ändra inte motorns inställningar och låt den inte uppnå ett alltför högt motorvarvtal.
13) Vid modeller med drift ska hjuldriftens koppling frånkopplas, innan motorn sätts igång.
14) Sätt på motorn enligt instruktionerna och håll fötterna långt från kniven.
15) Luta inte gräsklipparen när den sätts igång. Sätt igång den på en plan yta utan hinder och högt gräs.
16) **Håll aldrig händer och fötter i närheten eller under roterande delar**. Stå alltid långt från gräsutkastningsöppningarna.
17) Lyft inte och transportera inte gräsklilpparen när den är igång.
18) **Stoppa motorn och dra av tändstiftskabeln**:
– före varje ingrepp under klippskivan och innan utkastningsrännan rensas;
– innan gräsklipparen kontrolleras, rengörs eller innan man börjar arbeta på den;
– efter att ha slagit emot ett främmande föremål. Kontrollera ev. skador på gräsklipparen och reparera om nödvändigt, innan maskinen används på nytt;
– om gräsklipparen börjar att vibrera onormalt (sök omedelbart efter orsaken till vibrationerna och utför de nödvändiga kontrollerna hos ett specialiserat center).
19) **Stoppa motorn**:
– var gång gräsklipparen står obevakad. Vid modeller med elstart ska även nyckeln borttagas;
– innan bränsle fylls på;
– var gång gräsuppsamlaren tas bort eller monteras på igen;
– innan klipphöjden ställs in.
20) Minska på gasen innan motorn stoppas. Stäng av bränsletillförseln när arbetet är slut och följ instruktionerna i motorns handbok.
21) Under arbetet, håll alltid säkerhetsavståndet från den roterande kniven, dvs. handtagets längd.

## D) UNDERHÅLL OCH FÖRVARING

1) Håll muttrar och skruvar åtdragna för att alltid behålla maskinen i säkert arbetstillstånd. Ett regelmässigt underhåll är väsentligt för säkerheten och för att upprätthålla prestationsnivån.
2) Förvara aldrig gräsklipparen med bensin i tanken i ett rum, där bensinångorna kan nås av eldslåga, gnista eller stark värmekälla.
3) Låt motorn kallna innan gräsklipparen ställs bort.
4) **För att minska brandrisken ska motorn, utloppet samt ljuddämparen, batterilådan och bensinförvaringsstället vara fria från gräsrester, löv eller överflödigt fett.** Lämna inte behållare med klippt gräs inomhus.
5) Kontrollera ofta att stenskyddet och gräsuppsamlaren inte är alltför utnötta eller förslitna.
6) Om tanken måste tömmas, ska detta göras utomhus och med kall motor.
7) Använd arbetshandskar vid demontering och påmontering av kniven.
8) **Se till att kniven hålls i jämvikt när den slipas**. Alla ingrepp gällande kniven (nedmontering, slipning, balansering och/eller byte) är krävande ingrepp som efterfrågar specifik kompetens förutom användning av speciella verktyg; på grund av säkerhetsskäl så måste de därför utföras hos en serviceverkstad.
9) **Av säkerhetsskäl, använd aldrig maskinen med slitna eller skadade delar. Delarna ska bytas ut och aldrig repareras. Använd originala reservdelar. Delar som inte är av samma kvalitet kan skada maskinen och ställa din och andras säkerhet på spel.**

## E) TRANSPORT OCH FÖRFLYTTNING

1) Var gång som man måste förflytta, lyfta eller luta maskinen så måste man:
– bära robusta skyddshandskar;
– greppa maskinen så man får ett säkert tag genom att ta i beaktande dess vikt och fördelning;
– ta hjälp av tillräckligt med personer, anpassat efter maskinens vikt eller platsen där den skall placeras eller lyftas upp.
2) Under transporten, spänn fast maskinen med vajrar eller kedjor.

# SV BRUKSANVISNING

**Läs motsvarande instruktionsböcker för motorn och batteriet (i förekommande fall).**

**ANMÄRKNING** - Motsvarigheten mellan referenserna i texten och respektiva figurer (på sidorna 2 - 3 - 4 - 5) anges av siffran framför varje avsnitt.

## 1. SLUTFÖRA MONTERINGEN

**ANMÄRKNING - Maskinen kan levereras med vissa komponenter monterade.**

**VARNING – Uppackningen och slutförandet av monteringen skall utföras på en plan och stabil yta, med utrymme som är tillräckligt för att flytta maskinen och emballagen med hjälp av lämpliga utrustningar.**
**Bortskaffandet av emballagen skall göras enligt gällande lokala bestämmelser.**

**1.1a** **Typ "I":**
Ställ handtaget (1) på arbetsläget och fäst det till chassits sidostöd med hjälp av bultarna (2) som erhålls enligt figuren.
Handtagets höjd (1) kan regleras på tre olika lägen genom att sätta in stiften (3) i ett av de tre par hålen som finns på stöden.
Dra åt knopparna (2) helt och hållet efter regleringen.
För in startvajern (4) i styrspiralen (5).
Dra åt muttern (6) för att fästa spiralen (5).

**1.1b** **Typ "II":**
Ställ handtaget (1) på arbetsläget och fäst det till chassits sidostöd med hjälp av bultarna (2) som erhålls enligt figuren.
Handtagets höjd (1) kan regleras på tre olika lägen genom att sätta in stiften (3) i ett av de tre par hålen som finns på stöden.
Handtagens (4) hylsor (5) ska skruvas åt för att stabilt fästa skaftet (1), utan ett överdrivet tryck för att låsa eller låsa upp dem.
Dra åt handtagen (5) helt och hållet efter regleringen.
För in startvajern (6) i styrspiralen (7).
Dra åt muttern (8) för att fästa spiralen (7).

**1.2** För in ramen (1) i påsen (2) och fäst samtliga plastprofiler (3) med hjälp av en skruvmejsel enligt figuren.

**1.3** På modellerna med elektrisk start, koppla batterikabeln (1) till huvudkabelns kontaktdon (2) på gräsklipparen.

## 2. BESKRIVNING AV REGLAGEN

**ANMÄRKNING - Symbolernas betydelse på reglagen förklaras på sidan 6 och följande.**

**2.1** **Gasreglage**
Acceleratorn kontrolleras av spaken (1), vars lägen anges på motsvarande skylt.

**2.2** **Spakar för godkännande och koppling av bladet**
Koppling av bladet utföras med motorn igång.
För att koppla bladet:
– dra spaken (1) för godkännande mot handtaget;
– tryck kopplingsspaken **bestämt** framåt (2) till ändläget och låt den gå tillbaka till viloläget. **Rörelsen ska göras snabb och bestämt för att undvika att kopplingen glider och skadas.**

Genom att släppa spaken för godkännande (1) stannar bladet upp och motorn hålls igång.
För att koppla bladet på nytt, upprepa proceduren ovan.

**2.3** **Spak för koppling självgående läge**
På de självgående modellerna körs gräsklipparen framåt med spaken (1) tryckt mot handtaget.
Gräsklipparen stannar så fort spaken släpps.

**2.4** **Reglering av skärhöjd**
UTFÖR ARBETSMOMENTET MED AVSTÄNGD MOTOR.

För att ställa in skärhöjden, tryck på knappen (1) och lyft eller tryck chassit med handtaget (2) till önskat läge som anges av en sifferskala (3).

**2.5** **• Endast för modeller DML: Spak för val av utgången**
Denna spak (1) har två lägen:
«A» = för den bakre avlastningen utan uppsamling eller med uppsamling i påsen för klippt gräs;
«B» = för funktionen "mulching" eller (i förekommande fall) för avlastningen från sidan utan uppsamling.

För att gå från ett läge till ett annat, lyft lätt spaken (1) och flytta den till det önskade läget så att den förblir blockerad av stoppet (2).

**ANMÄRKNING** - Om övergången från ett läge till ett annat är svår, kan problemet bero på gräsrester som samlats i löpskenorna. Gör därför rent och tvätta chassit invändigt (☛ 4.4).

## 3. GRÄSKLIPPNING

**ANMÄRKNING** - Denna maskin medger en gräsklippning på olika sättt. Innan arbetet inleds ska maskinen ställas in beroende på hur du vill utföra gräsklippningen.

**• Endast för modeller DML:**

**3.1a** **Inställning för klippningen och uppsamlingen av gräs i påsen:**
– Ställ spaken för val av utgång (1) på läget «A».
– På modellerna med möjlig avlastning från sidan: se till att sidoluckan (2) fällts ner och blockerats med säkerhetsspaken (3).
– Lyft det bakre stenskyddet (4) och haka fast påsen (5) riktigt som på figuren.

**3.1b** **Inställning för klippningen och bakre avlastning av gräs:**
– Ställ spaken för val av utgång (1) på läget «A».
– På modellerna med möjlig avlastning från sidan: se till att sidoluckan (2) fällts ner och blockerats med säkerhetsspaken (3).

**3.1c** **Inställning för klippningen och malning av gräs (funktionen "mulching"):**
– Ställ spaken för val av utgång (1) på läget «B».
– På modellerna med möjlig avlastning från sidan: se till att sidoluckan (2) fällts ner och blockerats med säkerhetsspaken (3).

**3.1d** **Inställning för klippningen och bakre avlastning av gräs (i förekommande fall):**
– Ställ spaken för val av utgång (1) på läget «B».
– Tryck säkerhetsspaken (3) lätt och lyft sidoluckan (2).
– För in avlastningens riktplatta (6) som på figuren.
– Stäng sidoluckan (2) så att riktplattan (6) blockeras.

**•• Endast för modeller DM:**

**3.1e** **Inställning för klippningen och uppsamlingen av gräs i påsen:**
– Lyft det bakre stenskyddet (4) och haka fast påsen (5) riktigt som på figuren.

**3.1f** **Inställning för klippningen och bakre avlastning av gräs:**
– Lyft det bakre stenskyddet (4) och ta bort påsen (5).

**3.1g** **Inställning för klippningen och malning av gräs (funktionen "mulching"):**
– Lyft det bakre stenskyddet (4) och för in avskiljarens plugg (11) i utgångshålet och tryck den tills tänderna (12) klickar på plats.

För att ta bort avskiljarens plugg (11), använd spaken (13) som sitter under handtaget för att lossa tanden (12) och tillåta att avskiljaren kan dras ut ur utgångshålet.

**3.2** **Start av motorn**
Starten av motorn ska utföras med bladet frånkopplat.
För att starta motorn, ställ gasspaken (1) i läget som anges i motorns handbok. Dra sedan kraftigt i startvajerns handtag (2).
På modellerna med elektriskt start, dra bladets bromsspak (1) vrid startnyckeln (3).

**3.3** **Gräsklippning**
Under arbetet, koppla till och koppla från bladet enligt anvisningen i punkt 2.2.

**VIKTIGT** - Undvik att koppla bladet på mycket högt gräs.

- **Vid "mulchning":** undvik alltid att klippa en stor mängd gräs. Avlägsna aldrig mer än en tredjedel av gräsets totala höjd på en enda gång! Anpassa körhastigheten till gräsmattans tillstånd och till mängden gräs som klippts.
- **Vid avlastning från sidan (i förekommande fall):** det rekommenderas att köra på ett vis som undviker en avlastning av klippt gräs på gräsmattan som fortfarande ska klippas.
- **Med uppsamlingspåse med nivåvakt för påsens innehåll (i förekommande fall):** klippt gräs; när den sänks betyder det att påsen är full och måste tömmas.

**För att undvika möjliga skador på gräsmattan, ska läget «1» endast användas på perfekt utjämnade, kompakta marker utan ojämnheter.**

- **Endast för modeller DML:**

**VIKTIG ANMÄRKNING** - Om du under arbetet måste övergå från ett läge med spaken för val av utgång (☛ 2.5) på läget «B» (mulching) till ett annat läge med spaken på läget «A» (bakre avlastning), måste maskinen stängas av och gräset tas bort på skjutluckan (1). Om det finns gräs på luckan kan det förhindra rörelsen på spaken för val av utgång.

**RÅD FÖR SKÖTSEL AV GRÄSMATTAN**

Varje typ av gräs har olika egenskaper och gräsmattan kan därmed kräva olika skötselsätt. Läs alltid igenom anvisningarna på frönas förpackningar ifråga om klipphöjden, i förhållande till hur gräset växer i området där arbetet utförs.

Kom ihåg att de flesta grästyperna består av en stjälk och ett eller flera blad. Om bladen klipps helt, skadas gräsmattan och utväxten är svår.

I allmänhet kan de följande anvisningarna gälla:
– en för låg klippning orsakar hål och gallringar på gräsmattan, med ett "fläckigt" yta;
– under sommaren ska klippningen vara högre för att undvika en torkning av marken;
– klipp inte gräset då det är blött. Det kan minska bladets effekt och gräset klistrar sig fast och medför hål i gräsmattan;
– för speciellt högt gräs ska den första klippningen göras på maskinens högsta höjd, följt av en andra klippning med två eller tre dagars mellanrum.

Gräsmattans yttre förbättras om skärningarna alltid utförs på samma höjd och alternativt i de två riktningarna.

### 3.4 Efter avslutat arbete

För att starta motorn, släpp spaken (1) för godkännande, ställ gasspaken på läget "Stopp motor" och koppla från tändstiftets hatt (2). Ta bort startnyckeln (3) på modeller där den finns.

VÄNTA TILLS BLADET STANNAT UPP innan du utför något som helst ingrepp.

## 4. LÖPANDE UNDERHÅLL

**VIKTIGT - Ett regelbundet och noggrant underhåll måste utföras för att bibehålla maskinens säkerhetsnivåer och ursprungliga prestationer.**
**Förvara gräsklipparen på torr plats.**

1) Bär kraftiga arbetshandskar innan någon som helst rengöring, underhåll eller reglering på maskinen.
2) Tvätta noggrant maskinen med vatten efter varje klippning. Ta bort gräsresterna och lera som samlats inuti chassit för att undvika att de kan göra nästa start svår då de torkat.
3) **På modeller med lackerat chassi**, kan lackeringen inuti chassit lossna på grund av det klippta gräsets nötande verkan. I detta fall ska lackeringen retuscheras med rostskyddsfärg för att förhindra att rost bildas vilket kan fräta metallen.
4) För att komma åt den invändiga delen, luta maskinen endast åt det håll som anges i motorns bruksanvisning och följ motsvarande anvisningar. **På modeller som förutser en avlastning från sidan, ta bort avlastningens riktplatta (om monterad - ☛ 3.1.d).**
5) Undvik att hälla bensin på motorns eller maskinens plastdelar för att undvika skada på dessa. Torka omedelbart av bensin som eventuellt spillts. Garantin täcker inte plastdelar som skadats av bensin.
6) **På modeller med AVS:** Vid onormala vibrationer på handtaget, kontrollera de vibrationsdämpande hylsorna och kontakta din återförsäljare för ett byte vid skada eller slitage.

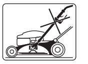

**VIKTIGT - Rikta inte högtrycksvatten mot gräsklipparens mekaniska delar (till exempel, men inte uteslutande, lagren och kopplingen) eftersom bladets kopplingssystem kan skadas.**

**4.1** Varje ingrepp på kniven ska utföras hos ett specialiserat center som har de lämpliga utrustningarna.
På denna maskin har en användning av kniven med följande kod förutsetts:
81004452/0 (för modell 504)
81004455/0 (för modell 554)
Knivarna skall alltid vara markerade med «GGP». På grund av produktens utveckling, kan de ovannämnda knivarna ersättas med andra, med liknande egenskaper ifråga om utbytbarhet och funktionssäkerhet.
Montera kniven (2) med koden och markeringen vända mot marken. Följ sekvensen som anges i figuren.
Dra åt skruvarna (1) med en momentnyckel inställd på 50-55 Nm.

**4.2** På sjävlgående modeller, ställs rätt spänning av remmen in med hjälp av muttern (1), tills indikerat mått (6 mm) uppnåtts.

**4.3** För att ladda det urladdade batteriet, koppla det till batteriladdaren (1) enligt instruktionerna i batteriets underhållshäfte.
Batteriladdaren skall inte anslutas direkt till motorns uttag.
Det är inte möjligt att starta motorn genom att använda batteriladdaren som försörjning då denna kan gå sönder.
Om gräsklipparen inte ska användas under en längre tid, koppla från batteriet från motorns kabelledning. Se till att batteriet är riktigt laddat.

**4.4** Under rengöringen, ställ dig alltid bakom gräsklipparens handtag.
För invändig rengöring av gräsklipparen:
– ställ maskinen på ett stabilt golv;
– ställ klipphöjden på lägsta läget;
– koppla vattenröret till motsvarande uttag (1);
– starta motorn och utför en första rengöring i det förhållande du arbetade i;
– stäng av motorn, ställ spaken för val av utgång på det motsatta läget. Starta motorn och utför en andra rengöring.

## 5. MILJÖSKYDD

Miljöskyddet skall vara en betydande aspekt och prioritet vid användningen av maskinen, till fördel för den civila samlevnaden och miljön i vilken vi lever.
– Undvik att störa grannskapet.
– Följ noggrant lokala bestämmelser för bortförskaffande av material som finns kvar efter klippningen.
– Följ lokala bestämmelser noggrant för bortförskaffande av emballagen, olja, bensin, batterier, filter, trasiga delar och andra enheter som kan förstöra miljön. Dessa avfall får inte kastas i soporna utan skall separeras och överlämnas till insamlingscentraler som återvinner materialen.
– När maskinen tas ur drift, lämna inte maskinen i miljön, utan kontakta en insamlingscentral enligt gällande lokala förordningar.

## 6. TILLBEHÖR

**VARNING!** För din säkerhet är det absolut förbjudet att montera vilket som helst annat tillbehör utöver de som ingår i den följande listan, som uttryckligen konstruerats för din maskins modell och typ.

### 6.1 Kitet "Mulching" (om den inte erhålls)

Finfördelar det avklippta gräset och lämnar det på gräsmattan, som alternativ till uppsamling i säcken.

Vid tvivel eller problem, tveka inte att kontakta närmaste Serviceverkstad eller din återförsäljare.

# DA SIKKERHEDSFORSKRIFTER

**BØR FØLGES NØJE**

## A) GENERELLE RÅD

1) **Læs betjeningsvejledningen omhyggeligt**. Bliv fortrolig med plæneklipperens styring og dermed selve brugen af maskinen. Lær at slukke hurtigt for maskinen.
2) **Brug kun plæneklipperen til det formål den er beregnet, dvs. klipning og opsamling af græs**. Al anden brug af maskinen er farlig og kan skade denne. Ukorrekt brug er for eksempel (men ikke udelukkende):
– transport af personer (inklusive børn) eller dyr på maskinen;
– at lade sig transportere af maskinen;
– anvendelse af maskinen til at trække eller skubbe laster;
– anvendelse af maskinen til at opsamle blade eller rester;
– anvendelse af maskinen til at udtynde hække eller til at klippe planter, der ikke er græsagtige;
– når maskinen anvendes af flere brugere;
– anvendelse af kniven på terræner uden græs.
3) Lad aldrig børn, eller personer, som ikke har det nødvendige kendsskab til plæneklipperen, bruge denne. Der kan lokalt være fastsat en minimum aldersgrænse for brug af plæneklipper.
4) **Brug aldrig plæneklipper**:
– med personer, specielt børn, eller dyr i nærheden;
– hvis brugeren har indtaget medicin el. lign., som kan forringe reflekser og opmærksomhed.
5) Vær opmærksom på at brugeren er ansvarlig for ulykker, som påføres andre personer eller deres ejendom.

## B) FORBEREDELSE

1) **Under arbejde med maskinen, sørg altid for at bære solide sko og lange bukser. Arbejd aldrig med bare fødder eller sandaler**.
2) Før arbejdet påbegyndes bør området renses for fremmedlegemer, som kunne udslynges fra plæneklipperen eller beskadige knivblokken og motoren (sten, grene, jernstykker osv.)
3) **OBS: FARE! Benzin er meget brandfarlig**.
– opbevar brændstoffet i dertil beregnede dunke;
– **fyld brændstof på ved hjælp af en tragt. Dette skal altid foregå i det fri og ryg aldrig under påfyldning af brændstof**;
– fyld brændstof på før start af motor; påfyld aldrig benzin, og fjern aldrig tankens benzindæksel, når motoren er i gang eller stadig er varm;
– start ikke motoren, hvis der er spilt benzin, men flyt plæneklipperen fra det forurenede område for at undgå brand. Vent til benzindampene er forsvundet;
– Sørg altid for at stramme dækslet godt på både tank og benzindunk.
4) Udskift defekte lyddæmpere.
5) **Før brug af plæneklipperen, foretag da et generelt eftersyn især af kniven. Kontroller at skruer og skær ikke er slidt eller beskadiget**. Ved beskadigelse erstattes hele knivblokken og samtlige slidte eller ødelagte skruer, for at bibeholde balancen.
6) Før påbegyndelse af klipning, skal enten posen (græsopsamleren) eller skærmpladen monteres.

## C) UNDER BRUG

1) Tænd aldrig motoren i et lukket rum; der kan opstå farlige kuliltedampe.
2) Arbejd kun ved dagslys eller godt kunstigt lys.
3) Undgå, om muligt, at klippe i vådt græs.
4) Pas på ikke at glide ved klipning på skråninger.
5) Løb aldrig, men gå; lad ikke plæneklipperen trække dig.
6) Klip altid en skråning på tværs og aldrig på langs.
7) Pas altid på, når der skiftes klipperetning på en skråning.
8) **Klip aldrig på områder med en hældning på mere end 20°**.
9) Pas på, når du trækker plæneklipperen mod dig selv.
10) Skal plæneklipperen transporteres over andre overflader end græs, afbryd da motoren og kontroller at kniven er i stilstand.
11) Benyt aldrig plæneklipperen, hvis beskyttelsesskærmen er beskadiget eller uden græsopsamler eller skærm.
12) Motorens justering bør ikke ændres, og det opgivne max. omdrejningstal må ikke hæves.
13) På modeller med fremdrift, skal hjuldriften frakobles før motoren startes.
14) Start motoren ifølge vejledningen, og hold fødderne i passende afstand.
15) Vip ikke maskinen ved start. Start plæneklipperen på en jævn overflade uden forhindringer og højt græs .
16) **Kom ikke for nær ved klipperskjoldet med hænder og fødder**, og stå altid i en passende afstand fra udkasteråbningen.
17) Plæneklipperen må hverken løftes eller transporteres når motoren kører.
18) **Stop motoren og fjern tændrørsledningen fra tændrøret**:
– før indgreb under klipperskjoldet eller rensning af græsudkastet;
– inden kontrol, rengøring eller reparation af plæneklipperen;
– efter påkørsel af evt. sten; undersøg om klipperen er beskadiget og reparer eventuelt for at fortsætte arbejdet;
– hvis plæneklipperen begynder at vibrere unormalt (i så fald skal årsagen til vibrationerne straks findes og et specialiseret servicecenter skal sørge for de nødvendige undersøgelser).
19) **Stop motoren**:
– når plæneklipperen bliver ladet uden opsyn. På elektriske modeller fjernes tændingsnøglen;
– før påfyldning af brændstof;
– hver gang opsamlingsposen bliver enten på - eller afmonteret;
– før regulering af klippehøjde.
20) Før gasreguleringshåndtaget mod stop for motoren stoppes. Luk for brændstofstilførslen efter brug, ifølge vejledningen i instruktionsbogen.
21) Under arbejdet bør der altid holdes en passende sikkerhedsafstand fra klipperskjoldet, dvs. styrets længe.

## D) VEDLIGEHOLDELSE OG OPBEVARING

1) Lad bolte og skruer forblive monteret og strammet, så maskinen altid er klar til brug. Det er vigtigt for plæneklipperens sikkerhed og ydelse at foretage en regelmæssig vedligeholdelse.
2) Fyld aldrig brændstof på plæneklipperen i et rum, hvor benzindampene kan nå enten en flamme, gnist eller stærk varme.
3) Lad motoren køle af inden plæneklipperen sættes i et rum.
4) **For at mindske risikoen for brand, skal følgende holdes rent for blade, grene og olie: motor, lyddæmper, batteriholder og brændstofsbeholder**. Efterlad ikke kasser med afklippet græs i et lukket rum.
5) Kontroller ofte skærmplade og græsopsamler for slid eller beskadigelse.
6) Hvis benzintanken skal tømmes, bør dette gøres i det fri og med afkølet motor.
7) Ved udskiftning af kniven benyttes arbejdshandsker.
8) **Det er vigtigt at bibeholde knivens balance, når denne slibes**. Samtlige operationer, der involverer kniven (afmontering, slibning, balancering, genmontering og/eller udskiftning), er kritiske og kræver specifik kompetence og anvendelse af speciel-le redskaber. Af sikkerhedshensyn er det derfor nødvendigt, at de altid udføres af et specialiseret center.
9) **Af sikkerhedsgrunde må maskinen aldrig anvendes med slidte eller defekte dele. Defekte dele bør altid udskiftes og ikke repareres. Brug originale reservedele. Reservedele af anden kvalitet kan beskadige maskinen og forringe Deres sikkerhed.**

## E) TRANSPORT OG HÅNDTERING

1) Hver gang maskinen skal sættes i bevægelse, løftes, transporteres eller skråstilles, skal De:
– Bære kraftige arbejdshandsker;
– Tage fat i maskiner på steder, der muliggør et sikkert greb, under hensyntagen til vægten og fordeling af denne;
– anvende et antal personer, der er egnet til maskinens vægt og transportmidlets egenskaber, samt til egenskaberne ved de steder, hvor maskinen skal placeres eller hentes.
2) Under transporten skal maskinen sikres på passende vis ved hjælp af wirer eller kæder.

# DA NORMER FOR BRUG

**Angående motor og batteri (i de modeller, hvor det findes) henvises der til de pågældende brugsanvisninger.**

**BEMÆRK** - Sammenhængen mellem henvisningerne i teksten og de tilsvarende figurer (på siderne 2 - 3 - 4 - 5) fås ved hjælp af tallene foran hvert afsnit.

## 1. FULDSTÆNDIGGØR SAMLINGEN

**BEMÆRK - Maskinen kan leveres med nogle komponenter, der allerede er monteret.**

**ADVARSEL - Udpakningen og den endelige samling skal udføres på en flad og solid overflade, hvor der er tilstrækkelig plads til at flytte maskinen og emballagen, og altid med anvendelse af egnet værktøj. Emballagen skal bortskaffes i overensstemmelse med de lokale gældende normer.**

**1.1a** **Type "I":**
Anbring styrehåndtaget (1) i arbejdsposition og fastgør det til chassisets sideholdere ved hjælp af medfølgende skruer og møtrikker (2) som vist i figuren.
Styrehåndtaget (1)'s højde kan justeres i tre forskellige positioner, som kan fås ved at indføre stifterne (3) i et af de tre par huller, der findes på holderne.
Efter justeringen skal drejeknapperne (2) spændes helt.
Indfør startkablet (4) i førespiralen (5).
Spænd møtrikken (6) for at fastgøre spiralen (5).

**1.1b** **Type "II":**
Anbring styrehåndtaget (1) i arbejdsposition og fastgør det til chassisets sideholdere ved hjælp af medfølgende skruer og møtrikker (2) som vist i figuren.
Styrehåndtaget (1)'s højde kan justeres i tre forskellige positioner, som kan fås ved at indføre stifterne (3) i et af de tre par huller, der findes på holderne.
Klemringene (4) for spænderne (5) skal skrues ind således, at styrehåndtaget (1) fastgøres stabilt uden overdreven anstrengelse for at blokere eller frigøre dem.
Efter justeringen skal spænderne (5) spændes helt.
Indfør startkablet (6) i førespiralen (7).
Spænd møtrikken (8) for at fastgøre spiralen (7).

**1.2** Stik rammen (1) i posen (2) og hægt alle plastprofiler (3) fast ved hjælp af en skruetrækker som vist på figuren.

**1.3** I modellerne med elektrisk tænding, forbind batteriet (1)'s kabel til forbindelsesstikket i plæneklipperens hovedanlæg (2).

## 2. BESKRIVELSE AF BETJENINGERNE

**BEMÆRK - Betydningen af de symboler, der findes på betjeningerne, er vist på side 6 og efterfølgende sider.**

**2.1** **Hastighedsregulator**
Hastighedsregulatoren betjenes ved hjælp af grebet (1). Grebets stillinger er vist i den pågældende plade.

**2.2** **Sikkerhedshåndtag og indkobling af kniv**
Kniven kan indkobles, mens motoren er i bevægelse.
For at indkoble kniven:
- træk sikkerhedshåndtaget (1) mod styrehåndtaget;
- Skub håndfast indkoblingshåndtaget (2) helt frem og lad det komme tilbage til hvilepositionen. **Bævægelsen skal udføres hurtigt og håndfast for at undgå glidning og beskadigelse af koblingen.**

Ved at slippe indkoblingshåndtaget (1) stopper kniven, mens motoren forbliver i bevægelse.
For at indkoble kniven igen, gentages ovenstående procedure.

**2.3** **Håndtag til indkobling af træk**
På de selvkørende modeller kan man køre plæneklipperen fremad ved at flytte håndtaget (1) mod styrehåndtaget.
Plæneklipperen holder op med at køre frem, så snart håndtaget slippes

**2.4** **Justering af klippehøjde**
INDSTIL KLIPPEHØJDEN MED MOTOREN I TOTAL STILSTAND.
For at justere klippehøjden, tryk på knappen (1) og hæv eller sænk chassiset ved hjælp af håndtaget (2), indtil den ønskede højde er nået. Højden er angivet på en skala (3).

**2.5** • **Kun for modellerne DML: Udkasterhåndtag**
Dette håndtag (1) har to positioner:
«A» = til udkastning bagud uden opsamling eller med opsamling af det klippede græs i posen;
«B» = til "mulching"-funktionen eller (i maskinerne med denne mulighed) til udkastning sidelæns uden opsamling.

For at skifte fra den ene position til den anden skal håndtaget (1) hæves en smule og flyttes til den ønskede position, indtil den blokeres af stopperen (2).

**BEMÆRK** - Hvis udskiftningen fra den ene position til den anden er vanskelig, kan det skyldes græsrester, som har samlet sig i gliderne. I så fald skal man vaske og rense chassiset indvendigt (☛ 4.4).

## 3. PLÆNEKLIPNING

**BEMÆRK** - Denne maskine gør det muligt at klippe græsplænen på forskellige måder. Inden man går i gang med arbejdet, er det hensigtsmæssigt at indstille maskinen i overensstemmelse med den måde, klipningen skal udføres på.

• **Kun for modellerne DML:**

**3.1a** **Indstilling til klipning og opsamling af græsset i posen:**
- Sæt udkasterhåndtaget (1) i positionen «A».
- I modeller med mulighed for udkastning sidelæns: forvis Dem om, at sidelågen (2) er sænket og blokeret af sikkerhedsstangen (3).
- Løft bagbeskyttelsespladen (4) og fasthægt opsamlingsposen (5) korrekt som angivet i figuren.

**3.1b** **Indstilling til klipning og udkastning af græsset bagud:**
- Sæt udkasterhåndtaget (1) i positionen «A».
- I modeller med mulighed for udkastning sidelæns: forvis Dem om, at sidelågen (2) er sænket og blokeret af sikkerhedsstangen (3).

**3.1c** **Indstilling til klipning og finknusning af græsset ("mulching"-funktionen):**
- Sæt udkasterhåndtaget (1) i positionen «B».
- I modeller med mulighed for udkastning sidelæns: forvis Dem om, at sidelågen (2) er sænket og blokeret af sikkerhedsstangen (3).

**3.1d** **Indstilling til klipning og udkastning af græsset sidelæns (i maskinerne med denne mulighed):**
- Sæt udkasterhåndtaget (1) i positionen «B».
- Tryk en smule på sikkerhedshåndtaget (3) og løft sidelågen (2).
- Indsæt prelpladen (6) som vist i figuren.
- Luk sidelågen (2) igen således, at prelpladen (6) blokeres.

•• **Kun for modellerne DM:**

**3.1e** **Indstilling til klipning og opsamling af græsset i posen:**
- Løft bagbeskyttelsespladen (4) og fasthægt opsamlingsposen (5) korrekt som angivet i figuren.

**3.1f** **Indstilling til klipning og udkastning af græsset bagud:**
- Løft bagbeskyttelsespladen (4) og fjern opsamlingsposen (5).

**3.1g** **Indstilling til klipning og finknusning af græsset ("mulching"-funktionen):**
- Løft bagbeskyttelsespladen (4) og stik prelpladens prop (11) ind i udgangsstudsen. Proppen skal skubbes ind, indtil fasthægtningstanden (12) udløses.

Prelpladens prop (11) fjernes ved at bruge stangen (13) under grebet, således at tanden (12) frigøres og proppen kan fjernes fra udgangsstudsen.

**3.2** **Start af motor**
Når motoren startes, skal kniven være frakoblet.
For at starte motoren bringes gasregulatorhåndtaget (1) i positionen som angivet i manualen for motoren; træk derefter i startkablets greb (2) med faste ryk.
I modeller med elektrisk start, træk knivbremsens håndtag (1) mod styrehåndtaget og drej kontaktnøglen (3).

**3.3** **Plæneklipning**
Under arbejdet skal kniven ind- og frakobles som angivet ved punkt 2.2.

**VIGTIGT** - Undgå at indkoble kniven, når græsset er meget højt.

- **Ved "mulching":** Undgå at fjerne alt for store mængder græs. Fjern aldrig mere end en tredjedel af græssets samlede højde på én gang! Afpas fremdriftshastigheden i forhold til græsplænen og græsmængden, som skal slås.
- **Ved udkastning sidelæns (i maskinerne med denne mulighed):** det anbefales at følge en vej, hvor det undgås, at det afklippede græs kastes ud på den side af græsplænen, der endnu ikke er klippet.
- **Ved opsamlingspose med tilstandsignal (findes ikke i alle modeller):** under arbejdet, mens kniven er i bevægelse, forbliver tilstandssignalet løftet, så længe posen er i stand til at tage imod det klippede græs. Når tilstandsignalet er sænket, er posen fuld og skal tømmes.

**For at mindske risiko for beskadigelse af græsplænen må positionen «1» udelukkende anvendes på terræner, der er fuldkomment jævne, kompakte og uden uregelmæssigheder.**

- **Kun for modellerne DML:**

**VIGTIGT** - Hvis det under arbejdet bliver nødvendigt at skifte fra en anvendelsesmåde med udkasterhåndtaget (☛ 2.5) i positionen «B» (mulching) til en anvendelsesmåde med håndtaget i positionen «A» (udkastning bagud), sluk da maskinen og fjern det græs, der findes på den flytbare låge (1).
Tilstedeværelse af græs på lågen kan nemlig hindre udkasterhåndtagets fuldstændige vandring.

**ET PAR RÅD TIL PLEJE AF GRÆSPLÆNEN**

Forskellige typer af græs har hver sine egenskaber og kan derfor kræve, at de skal pleje på forskellig vis. Læs altid anvisningerne på græsfrøets pakning hvad angår klippehøjde i forhold til vækstbetingelserne på det område, hvor man arbejder.

Vær opmærksom på, at de fleste typer græs består af en stilk og et eller flere blade. Hvis bladene klippes fuldstændigt, vil plænen blive beskadiget og genvæksten bliver vanskeligere.

Som tommelfingerregel kan man holde sig til nedenstående anvisninger:
- en alt for lav klipning medfører afrivninger og udtyndinger i græsmåtten, med et "plettet" udseende;
- om sommeren skal klipningen være højere for at undgå, at jorden tørrer ud;
- klip ikke græsset, mens det er vådt - dette kan reducere knivens effektivitet på grund af græs, der sætter sig fast på kniven, og kan medføre afrivninger i græsmåtten;
- i tilfælde af særligt højt græs bør der først klippes ved den største højde, som maskinen tillader, og derefter klippe igen efter 2-3 dage.

Plænen vil få et bedre udseende, hvis klipningerne altid udføres ved samme højde og skiftevis i de to retninger.

### 3.4 Afslutning af arbejdet

Ved endt arbejde, slip sikkerhedshåndtaget (1), før gasreguleringshåndtaget mod "stop" og kobl tændrørshætten fra (2). Fjern kontaktnøglen (3) (i modellerne med nøgle).

VENT, TIL KNIVEN ER FULDSTÆNDIGT STANDSET, inden der foretages et hvilket som helst indgreb.

## 4. ALMINDELIG VEDLIGEHOLDELSE

**VIGTIGT - En regelmæssig og nøje vedligeholdelse er absolut nødvendigt for at fastholde maskinens oprindelige sikkerhedsniveau og ydelse gennem tiden.**
**Plæneklipperen skal opbevares på et tørt sted.**

1) Bær stærke arbejdshandsker, inden en hvilken som helst type rengøring, vedligeholdelse eller justering påbegyndes på maskinen.
2) Efter hver klipning skal maskinen vaskes omhyggeligt med vand. Fjern græsrester og mudder, der måtte have samlet sig inde i chassiset - ellers vil dette materiale tørre ud og vanskeliggøre den efterfølgende start.
3) **I modellerne med malet chassis kan det forekomme**, at den indre del af chassiset løsnes gennem tiden på grund af den slibende virkning fra det klippede græs. I så fald bør man gribe hurtigt ind ved at opfriske det malede lag med rustbeskyttende maling for at undgå dannelse af rust, som kunne medføre korrosion af metallet.
4) Skulle det være nødvendigt at få adgang til den nederste del, må maskinen udelukkende skråstilles på den side, der er angivet i motorens betjeningsvejledning, og de øvrige anvisninger skal overholdes. **I modellerne med udkastning sidelæns skal prelpladen fjernes (hvis den var monteret ☛ 3.1.d).**
5) Undgå at spilde benzin på motorens eller maskinens plastikdele for at undgå at beskadige dem, og rens alle de benzinspor, der eventuelt måtte være spildt. Garantien dækker ikke skader ved plastikdelene som følge af benzin.
6) **I modellerne med AVS:** I tilfælde af unormale vibrationer ved styrehåndtaget, kontrollér da dæmpningselementerne og kontakt Deres forhandler for at udskifte dem, hvis de er beskadiget eller slidt.

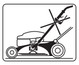

**VIGTIGT - Højtryksvandstråler må aldrig rettes mod plæneklipperens mekaniske dele (for eksempel, men ikke udelukkende, mod lejerne og koblingen), da dette kunne beskadige knivens indkoblingssystem.**

**4.1** Et hvilket som helst indgreb på kniven bør udføres af et specialiseret center, der råder over egnede redskaber.
Denne maskine er tiltænkt anvendelse af knive med koden:
81004452/0 (til model 504)
81004455/0 (til model 554)
Knivene skal altid afmærkes «GGP». I betragtning af produktets udvikling kan førnævnte knive efter nogen tid udskiftes med andre, som har lignende egenskaber hvad angår ombyttelighed og funktionssikkerhed.
Montér kniven (2) med koden og afmærkningen, der vender mod jorden. Følg rækkefølgen som vist i figuren.
Fastspænd skruerne (1) ved hjælp af en momentnøgle justeret ved 50-55 Nm.

**4.2** I modellerne med drivrem opnås den korrekte spænding ved hjælp af møtrikken (1) indtil man får den angivne afstand (6 mm).

**4.3** Et fladt batteri oplades ved at forbinde det til batteriopladeren (1) som forklaret i batteriets vedligeholdelsesmanualen.
Batteriopladeren må aldrig forbindes direkte til motorens klemme.
Det er ikke muligt at starte motoren under anvendelse af batteriopladeren som forsyningsspænding, da dette kan beskadige opladeren.
Hvis plæneklipperen ikke forventes anvendt i en længere periode, frakobl da batteriet fra motorens elektriske anlæg. Batteriet skal imidlertid være godt opladet.

**4.4** Stå altid bag ved plæneklipperens styrehåndtag under vask af maskinen.
Sådan vaskes plæneklipperen indvendigt:
- anbring maskinen på et solidt underlag;
- bring klippehøjden i fuldstændigt sænket position;
- forbind vandrøret til koblingen (1);
- start motoren og udfør en første vask i den samme tilstand som den, hvor arbejdet er udført;
- stands motoren, anbring udkasterhåndtaget i modsat retning, start motoren og udfør et nyt vask.

## 5. MILJØBESKYTTELSE

Miljøbeskyttelsen er et relevant aspekt, som bør have høj prioritet under anvendelse af maskinen - dette vil gavne både vores fællesskab med andre mennesker og det miljø, vi lever i.
- Undgå at virke forstyrrende for nabolaget.
- Overhold nøje de lokale normer, når De bortskaffer restmaterialet efter klipningen.
- Overhold nøje de lokale bestemmelser hvad angår bortskaffelse af emballage, olie, benzin, batterier, filtre, slidte dele og enhver komponent, som kan påvirke miljøet. Disse typer affald må ikke bortskaffes sammen med husoldningsaffaldet men skal i stedet holdes adskilt og afleveres til egnede samlestationer, som vil sørge for genbrug af materialerne.
- Efterlad ikke maskinen i miljøet, når den bortskaffes, men henvend Dem i stedet til et genbrugscenter i henhold til de gældende lokale bestemmelser.

## 6. TILBEHØR

**ADVARSEL:** Af sikkerhedshensyn er det strengt forbudt at montere andre redskaber end dem, der er angivet i nedenstående liste, og som er udtrykkeligt designet til netop Deres maskines model og type.

### 6.1 Kit til "mulching" (med mindre det medfølger)

Finsnitter det slåede græs og efterlader det på plænen i stedet for opsamling i pos

I tilfælde af tvivl eller problemer er De altid velkommen til at kontakte Deres nærmeste servicecenter eller Deres forhandler.

# FI TURVALLISUUSSÄÄNNÖT

**NOUDATA TARKASTI**

## A) KOULUTUS

1) **Lue tarkasti käyttöohjeet**. Tutustu ohjauslaitteisiin ja ruohonleikkurin sopivaan käyttöön. Opi pysähdyttämään moottori nopeasti.
2) **Käytä ruohonleikkuria siihen tarkoitettuun käyttöön, eli ruohon leikkaamiseen ja keruuseen**. Muunlainen käyttö voi aiheuttaa vaaratilanteita tai koneen vaurioituimista. Sopimattomaksi käytöksi katsotaan (esimerkiksi, mutta ei ainoastaan):
– aikuisten, lasten tai eläinten kuljettaminen koneella
– itsensä kuljettaminen koneella
– koneen käyttäminen kuormien vetoon tai työntämiseen
– koneen käyttäminen lehtien tai jätteiden keräämiseen
– koneen käyttäminen pensaiden tai muun kuin ruohomaisen kasvillisuuden leikkaamiseen
– koneen käyttäminen samanaikaisesti yhdessä useamman henkilön kanssa
– terän käyttö alueilla, joissa ei kasva ruohoa.
3) Älä anna lasten tai laitetta tuntemattomien henkilöiden käyttää laitetta. Paikalliset lait voivat määrätä laitteen käytölle minimi-ikärajan, jota on ehdottomasti noudatettava.
4) **Ruohonleikkuria ei saa koskaan käyttää**:
– muiden henkilöiden, etenkään lasten, tai eläinten läheisyydessä;
– jos käyttäjä on nauttinut lääkkeitä tai aineita, jotka voivat vaikeuttaa keskittymiskykyä ja refleksien toimintaa.
5) Muista, että ruohonleikkurin käyttäjä on vastuunalainen tapaturmista tai vahingoista, jotka hän aiheuttaa muille ihmisille tai heidän omaisuuksilleen.

## B) VALMISTELU

1) **Ruohonleikkauksen aikana, käytä tukevia jalkineita ja pitkiä housuja. Älä koskaan laita ruohonleikkuria käyntiin paljain jaloin tai sandaalit jalassa**.
2) Tutki työkenttä tarkasti ja poista kaikki vieraat esineet, jotka voivat sinkoutua leikkurista tai vaurioittaa leikkuuyksikköä ja moottoria(kivet, rautalangat, luun palaset, oksat jne).
3) **HUOMIO: VAARA! Bensiini on erittäin tulenarkaa**.
– säilytä polttoaine asiaankuuluvissa säilyntäastioissa;
– **lisää polttoainetta ruohonleikkuriin, suppilon avulla, vain taivasalla, älä tupakoi tämän työvaiheen aikana, samoin kuin ei koskaan polttoainetta käsitellessä**;
– lisää polttoaine ennen moottorin käynnistämistä; älä lisää bensiiniä tai älä poista säiliön korkkia silloin kun moottori on käynnissä tai se on vielä kuuma;
– jos bensiiniä valuu ulos, älä sytytä moottoria, vaan vie ruohonleikkuri kauaksi bensiinillä kostuneelta alueelta ja vältä sytyttämästä tulta siihen asti kunnes polttoaine on täysin haihtunut ja bensiinin höyryt hajoittuneet;
– muista aina laittaa ja hyvin kiinnittää säiliön ja bensiinikanisterin korkit.
4) Vaihda vialliset äänenvaimentajat.
5) **Ennen käyttöä, tarkista kone huolellisesti ja erityisesti sen leikkuuterät ja varmista etteivät ruuvit eivätkä leikkuuosat ole kuluneet tai vahingoittuneet**. Vaihda kaikki vaurioituneet terät ja ruuvit, jotta terän tasapaino säilyisi esimerkillisenä.
6) Ennen työn alkua, asenna ruohonkeruuaukolle suojukset (kivisuoja tai ruohonkeruusäkki).

## C) KÄYTÖN AIKANA

1) Älä käynnistä moottoria suljetussa paikassa, jossa voi kertyä hengenvaarallista häkää.
2) Työskentele ainoastaan päivänvalossa tai kyllin riittävässä keinovalossa.
3) Jos mahdollista, vältä työskentelyä märällä ruohikolla.
4) Varmista aina, että ruohonleikkuri tukeutuu oikeanomaisesti rinteiseen maaperään.
5) Älä koskaan juokse, vaan kävele; vältä olemasta ruohonleikkurin vetämänä.
6) Leikkaa ruoho rinteissä poikittain eikä koskaan ylös alas.
7) Ole eritttäin varovainen vaihtaessasi suuntaa rinteissä.
8) **Älä leikkaa ruohoa rinteissä, joiden kaltevuussuhde on yli 20°**.
9) Ole erittäin varovainen vetäessäsi ruohonleikkuria itseäsi kohden.
10) Sido terä, jos ruohonleikkuri on kallistuneena kuljetuksen aikana, ylittäessäsi ruohottomia aluieita ja silloin kun sitä kuljetetaan työalueille ja sieltä pois.
11) Älä koskaan käynnistä ruohonleikkuria ilman kivisuojusta tai ruohonkeruusäkkiä, tai jos koneen suojukset ovat vaurioituneet.
12) Älä muuntele moottorin säätimiä, äläkä käytä mootoria ylinopeudella.
13) Itsevetävän mallin ollessa kyseessä, laita vaihteisto vapaalle ennen moottorin käynnistämistä.
14) Käynnistä moottori varovasti ohjeiden mukaisesti ja pidä jalkasi hyvin kaukana terästä.
15) Älä kallista ruohonleikkuria sitä käynnistäessäsi. Käynnistä ruohonleikkuri aina tasaisella maaperällä, eikä pitkäruohoisella tai muuten esteisellä alueella.
16) **Älä lähesty käsin tai jaloin pyöriviä osia.** Pysyttele aina kaukana ruohonkeruuaukosta.
17) Älä nosta tai kuljeta ruohonleikkuria moottorin käynnissä oltaessa.
18) **Pysäytä moottori ja irrota sytytystulpan johto**:
– ennen mitä tahansa toimea leikkutason alla tai ennen jätteiden kerääjän puhdistamista;
– ennen ruohonleikkurin huoltoa, puhdistusta tai tarkistusta;
– jos osut vieraaseen esineeseen. Varmista ettei ruohonleikkuri ole vahingoittunut ja huolla mahdolliset vauriot ennen sen uudelleen käyttöä;
– mikäli ruohonleikkuri alkaa täristä oudosti (Etsi tärinän aiheuttaja välittömästi ja huolehdi tarpeellisten tarkastusten suorittamisesta erikoistuneessa huoltoliikkeessä).
19) **Pysäytä moottori**:
– joka kerta kun jätät ruohonleikkurin yksin. Sähkökäyntisen mallin kyseessä ollessa, poista myös avain;
– ennen polttoaineen lisäystä;
– joka kerta kun laitat tai poistat ruohonkeruusäkin;
– ennen kun säädät leikkuukorkeuden.
20) Vähennä kaasua ennen moottorin pysäyttämistä. Sulje polttoaineen syöttö työn päätyttyä moottorin käyttöohjekirjan selosteen mukaisesti.
21) Työn aikana, säilytä varren pituinen turvaetäisyys pyörivästä terästä.

## D) HUOLTO JA SÄILYTYS

1) Varmista aina, että ruuvit ja mutterit ovat tiukasti kiinni, jotta leikkuri olisi aina turvallinen ja käyttövalmis. Säännöllinen huolto on ehdoton turvallisuudelle ja suoritustason ylläpidolle.
2) Älä koskaan jätä ruohonleikkuria suljettuun tilaan tyhjentämättä bensiinitankkia, koska bensiinistä vapautuvat höyryt saattavat päästä kosketukseen liekin, kipinän tai kuumuuden lähteen kanssa.
3) Anna moottorin jäähtyä ennen ruohonleikkurin siirtämistä mihin tahansa tilaan.
4) **Tulipalovaaran vähentämiseksi poista ruohonjätteet, lehdet tai ylimääräinen rasva moottorin, pakoputken, akun ja bensiinivaraston läheisyydestä**. Älä jätä täysinäisiä ruohonkeruusäkkejä sisätilaan.
5) Tarkasta usein kivisuojan ja ruohonkeruusäkin tila ja mahdollinen kuluminen ja vaurioituminen.
6) Tyhjennä bensiinitankki aina ulkona ja moottorin ollessa kylmä.
7) Käytä suojakäsineitä aina terää käsitellessäsi.
8) **Tarkista aina terän tasapaino ennen sen teroittamista**. Kaikki terää koskevat toimenpiteet (irrotus, teroitus, tasapainotus, uudelleenkiinnitys ja/tai vaihto) ovat vaativia toimenpiteitä, jotka vaativat oikeiden työkalujen käytön lisäksi erityispätevyyttä. Turvallisuuden vuoksi suosittelemme, että nämä toimenpiteet suoritetaan tähän erikoistuneissa keskuksissa.
9) **Turvallisuussyistä älä koskaan käytä konetta, jos siinä on kuluneita tai vioittuneita osia. Vaurioituneet osat täytyy vaihtaa, eikä koskaan korjata. Käytä vain alkuperäisiä varaosia. Alkuperäisistä laadultaan poikkeavat osat voivat vahingoittaa laitetta ja heikentää käyttäjän turvallisuutta.**

## E) KULJETUS JA LIIKUTTAMINEN

1) Aina laitetta liikuteltaessa, nostettaessa, kuljetettaessa tai kallistettaessa, tulee:
– käyttää tukevia työkäsineitä;
– tarttua koneeseen kohdista, joista saadaan varma ote, koneen paino ja sen jakautuminen huomioiden;
– käyttää tarpeeksi monta henkilöä laitteen painon ja kuljetusvälineen tai sijoitus- tai noutopaikan huomioiden.
2) Kuljetuksen ajaksi kone on kiinnitettävä huolellisesti köysillä tai kettingeillä.

# FI KÄYTTÖÖN LIITTYVÄT SÄÄNNÖT

**Koskien moottoria ja akkua (jos mukana) lue niiden ohjekirjat.**

**HUOM** - Tekstissä olevien viittauksien ja vastaavien kuvien (sivuilla 2 – 3 - 4 - 5) vastaavuus ilmoitetaan numerolla, joka edeltää kappaleen otsikkoa.

## 1. ASENNUKSEN LOPPUUNSAATTAMINEN

**HUOM - Laite voidaan toimittaa niin, että jotkut osat ovat valmiiksi asennettuina.**

**HUOMIO – Laitteen poisto pakkauksesta ja asennus tulee suorittaa tasaisella ja kiinteällä alustalla. Lisäksi tulee olla riittävästi tilaa laitteen ja pakkausten liikutteluun. Käytä aina sopivia välineitä pakkausten ja laitteen liikutteluun.**
**Pakkausten hävitys on suoritettava voimassa olevia säännöksiä noudattaen.**

**1.1a** **Tyyppi “I”:**
Vie kädensija (1) työskentelyasentoon ja kiinnitä se rungon sivutukiin mukana toimitettavien ruuvien (2) avulla kuvassa osoitetulla tavalla.
Kädensijan (1) korkeus voidaan säätää kolmeen eri asentoon asettamalla tapit (3) yhteen kannattimilla olevista kolmesta reikäparista.
Säädön lopuksi kiristä nappulat (2) loppuun asti.
Laita käynnistysnaru (4) ohjauskierukkaan (5).
Kiristä mutteri (6) kiinnittääksesi kierukan (5).

**1.1b** **Tyyppi “II”:**
Vie kädensija (1) työskentelyasentoon ja kiinnitä se rungon sivutukiin mukana toimitettavien ruuvien (2) avulla kuvassa osoitetulla tavalla.
Kädensijan (1) korkeus voidaan säätää kolmeen eri asentoon asettamalla tapit (3) yhteen kannattimilla olevista kolmesta reikäparista.
Kahvojen (5) rengasmutterit (4) on kiristettävä kädensijan (1) vakaan kiinnityksen varmistamiseksi ilman, että sulkeminen tai avaaminen vaatii liiallista voiman käyttöä.
Säädön lopuksi kiristä kädensijat (5).
Laita käynnistysnaru (6) ohjauskierukkaan (7).
Kiristä mutteri (8) kiinnittääksesi kierukan (7).

**1.2** Laita kehys (1) säkkiin (2) ja kiinnitä kaikki muoviset muotolevyt (3) ruuvitaltan avulla kuvan osoittamalla tavalla.

**1.3** Sähköisellä käynnistyksellä varustetuissa malleissa, kytke akkukaapeli (1) ruohonleikkurin yleiskaapelin (2) liittimeen.

## 2. KÄSKYJEN KUVAUS

**HUOM - Ohjaimissa olevien merkkien selitykset löytyvät sivulta 6 eteenpäin.**

**2.1** **Kiihdyttimen vipu**
Kaasutus säädetään vivun avulla (1). Vivun asennot on osoitettu sitä koskevassa laatassa.

**2.2** **Terän käyttöönotto- ja kytkentävivut**
Terän kytkentä tulee suorittaa moottorin käydessä.
Terän kytkentä:
– vedä käyttöönottovipua (1) kahvaa kohti;
– työnnä **päättäväisesti** kytkentävipua (2) eteenpäin loppuun asti ja anna sen palata lepoasentoon. **Liike on suoritettava nopeasti ja päättäväisesti kytkimen luiskahduksen ja vahingoittumisen välttämiseksi.**

Kun käyttöönottovipu (1) päästetään, terä pysähtyy ja moottori pysyy käynnissä.
Terä kytketään uudelleen toistamalla edellä kerrotut toimenpiteet.

**2.3** **Vedon kytkentävipu**
Vetomalleissa ruohonleikkuri kulkee eteenpäin ohjausvivun (1) ollessa painettuna vasten kädensijaa.
Ruohonleikkurin eteneminen loppuu, kun vipu vapautetaan.

**2.4** **Leikkuukorkeuden säätö**
SUORITA TOIMENPIDE MOOTTORI SAMMUTETTUNA

Säätääksesi leikkuukorkeutta paina painiketta (1) ja nosta tai paina runkoa kädensijan (2) avulla haluttuun asentoon. Asento osoitetaan numeroasteikolla (3).

**2.5** **• Ainoastaan malleille DML: Ulostulon valintavipu**
Vivulla (1) on kaksi asentoa:
«A» = tyhjennys takaa ilman keräystä tai leikatun ruohon keräyksellä säkkiin.
«B» = Silppuritoiminnolle tai (jos varusteena) sivutyhjennykselle ilman keräystä.

Siirtyäksesi asennosta toiseen nosta kevyesti vipua (1) ja siirrä se haluttuun asentoon niin, että se lukittuu lukituslaitteeseen (2).

**HUOM** - Jos asennosta toiseen siirtyminen osoittautuu vaikeaksi, syynä saattaa olla liukuohjaimiin keräytynyt ruoho. Pese ja puhdista runko sisäpuolelta (☛ 4.4).

## 3. RUOHON LEIKKUU

**HUOM** - Tällä laitteella on mahdollista leikata nurmikko eri tavoin. Ennen työskentelyn aloittamista on laite valmisteltava etukäteen sen perusteella miten aiotaan leikata.

**• Ainoastaan malleille DML:**

**3.1a** **Esivalmistelu leikkausta varten ja ruohon keräämiseksi säkkiin:**
– Vie ulostulon valintavipu (1) asentoon «A».
– Malleissa, joissa mahdollisuus sivutyhjennykseen: varmista, että sivuluukku (2) on alhaalla ja lukittu turvavivulla (3).
– Nosta takakivisuojaa (4) ja kiinnitä säkki (5) kuvan osoittamalla tavalla.

**3.1b** **Esivalmistelut leikkausta varten ja ruohon tyhjentämiseksi takaa:**
– Vie ulostulon valintavipu (1) asentoon «A».
– Malleissa, joissa mahdollisuus sivutyhjennykseen: varmista, että sivuluukku (2) on alhaalla ja lukittu turvavivulla (3).

**3.1c** **Esivalmistelut leikkausta varten ja ruohon silppuamiseksi (silppuamistoiminto):**
– Vie ulostulon ohjausvipu (1) asentoon «B».
– Malleissa, joissa mahdollisuus sivutyhjennykseen: varmista, että sivuluukku (2) on alhaalla ja lukittu turvavivulla (3).

**3.1d** **Esivalmistelut leikkausta varten ja ruohon tyhjentämiseksi takaa (jos olemassa mahdollisuus):**
– Vie ulostulon ohjausvipu (1) asentoon «B».
– Työnnä kevyesti turvavipua (3) ja nosta sivuluukkua (2).
– Aseta tyhjennyksen deflektori (6) kuvan osoittamalla tavalla.
– Sulje sivuluukku (2) niin, että deflektori (6) on lukittu.

**•• Ainoastaan malleille DM:**

**3.1e** **Esivalmistelu leikkausta varten ja ruohon keräämiseksi säkkiin:**
– Nosta takakivisuojaa (4) ja kiinnitä säkki (5) kuvan osoittamalla tavalla.

**3.1f** **Esivalmistelut leikkausta varten ja ruohon tyhjentämiseksi takaa:**
– Nosta takakivisuojaa (4) ja irrota säkki (5).

**3.1g** **Esivalmistelut leikkausta varten ja ruohon silppuamiseksi (silppuamistoiminto):**
– Nosta takakivisuoja (4) ja laita läppäkorkki (11) poistoaukkoon työntämällä sitä, kunnes kiinnityshammas (12) napsahtaa.

Irrottaaksesi läppäkorkin (11), irrota kiinnityshammas (12) käyttämällä kahvan alla sijaitsevaa vipua (13) niin, että läppäkorkki on mahdollista vetää ulos poistoaukosta.

**3.2** **Moottorin käynnistys**
Moottorin käynnistys tulee suorittaa terän ollessa irti kytkettynä.
Käynnistä moottori viemällä kiihdyttimen vipu (1) moottorin käyttöoppaassa ilmoitettuun asentoon, ja vetämällä sitten päättäväisesti käynnistysnarun nupista (2).
Sähköisellä käynnistyksellä varustetuissa malleissa, vedä terän jarruvipua (1) kohti kädensijaa ja käännä virta-avainta (3).

**3.3** **Ruohon leikkuu**
Työn aikana terä kytketään päälle ja irti kohdassa 2.2 kerrotulla tavalla.

**TÄRKEÄÄ** - Älä kytke terää päälle erittäin pitkässä ruohikossa.

• **Silputtaessa** vältä leikkaamasta suurta määrää ruohoa. Älä ikinä

leikkaa enempää kuin 1/3 ruohon kokonaiskorkeudesta yhdellä kerralla! Säädä etenemisnopeus nurmikon olosuhteiden ja leikattavan ruohomäärän mukaan.

- **Sivusta tyhjennys (jos mahdollista):** suosittelemme suunnittelemaan reitin niin, ettet joudu tyhjentämään leikattua ruohoa siihen osaa nurmikkoa, joka pitää vielä leikata.
- **Kun kyseessä on keräyssäkki sisällön ilmaisulaitteella (jos varusteena):** työskentelyn aikana, terän liikkuessa, ilmaisin pysyy nostettuna niin kauan, että säkki pystyy vastaanottamaan leikattua ruohoa. Kun säkki laskeutuu tarkoittaa se, että säkki on täynnä ja on tarpeen tyhjentää se.

**Nurmikon pinnan vahingoittumisen välttämiseksi, asentoa «1» tulee käyttää ainoastaan täysin tasaisilla, yhtenäisillä ja ilman epätasaisuuksia olevilla pinnoilla.**

- **Ainoastaan malleille DML:**

**TÄRKEÄ HUOMAUTUS** - Jos työskentelyn aikana on siirryttävä toimintatavasta, jossa ulostulon valintavipu (☛ 2.5) on asennossa «B» (silppuaminen), toimintatapaan, jossa valintavipu on asennossa «A» (tyhjennys takaa) on laite sammutettava ja poistettava liukuvassa luukussa (1) oleva ruoho. Luukussa oleva ruoho estää osittain ulostulon valintavivun liikkeen.

**NEUVOJA NURMIKON HOITOON**

Eri ruoholajit ovat erilaisia ominaisuuksiltaan ja vaativat erilaista hoitoa. Lue aina siemenpakkauksessa olevat ohjeet koskien leikkauskorkeutta ko. kasvualueella.

Huomioi, että suurin osa nurmikosta koostuu yhdestä kerroksesta ja yhdestä tai useammasta arkista. Jos arkit leikataan kokonaan nurmikko vahingoittuu ja uudelleenkasvu on vaikeaa.

Yleisesti seuraavat ohjeet ovat voimassa:
- liian matala leikkaus aiheuttaa nurmikkoon repeämiä ja ohentumista, aiheuttaen läikikkään ulkonäön.
- kesällä leikkauksen on oltava korkeampi maaperän kuivumisen välttämiseksi;
- älä leikkaa märkää ruohoa. Tämä saattaa heikentää terän tehokkuutta, koska ruoho tarttuu ja aiheuttaa repeämiä nurmikkoon.
- jos ruoho on erittäin korkeaa, suosittelemme ensin leikkaamaan laitteen sallimalla maksimikorkeudella ja sen jälkeen uudelleen 2-3 päivän kuluttua.

Nurmikon ulkonäkö on kauniimpi, jos leikkauskorkeus on aina sama ja leikkaus suoritetaan kahteen eri suuntaan vuorotellen.

### 3.4 Työn lopettaminen

Työn lopuksi päästä käyttöönottovipu (1), vie kiihdyttimen vipu asentoon “Moottorin pysäytys” ja irrota sytytystulpan kupu (2). Malleissa, joissa varusteena, irrota virta-avain (3).

ODOTA TERÄN PYSÄHTYMISTÄ ennen minkäänlaisen toimenpiteen suorittamista.

## 4. SÄÄNNÖLLINEN HUOLTO

**TÄRKEÄÄ - Säännöllinen ja huolellinen huolto on välttämätöntä laitteen alkuperäisen suorituskyvyn ja turvatason säilyttämiseksi.**
**Säilytä ruohonleikkuri kuivassa paikassa.**

1) Käytä paksuja työhanskoja suorittaessasi puhdistus-, huolto- tai säätötoimenpiteitä laitteeseen.
2) Pese laite huolellisesti vedellä jokaisen leikkauskerran jälkeen. Poista ruohon jäänteet ja kura rungon sisäpuolelta. Näin ehkäiset niiden kuivumisen sisäpuolella mikä saattaa vaikeuttaa laitteen käynnistämistä.
3) **Malleissa, joissa maalattu runko** rungon sisäpuolen maalaus saattaa irrota ajan kuluessa leikatun ruohon hankaavan vaikutuksen vuoksi. Tässä tapauksessa korjaa halkeillut kohdat uudella maalilla, jossa ruosteenestoainetta. Näin estät ruosteen muodostumisen, joka saattaa syövyttää metallia.
4) Jos laitteen alapuolelle on tehtävä toimenpiteitä, kallista laitetta ainoastaan moottorin ohjekirjassa osoitetulle sivulle noudattaen mukana tulevia ohjeita. **Malleissa, joissa sivutyhjennys, kannattaa irrottaa tyhjennyksen deflektori (jos asennettu - ☛ 3.1.d).**
5) Vältä kaatamasta bensiiniä moottorin tai laitteen muoviosille, koska ne saattavat vahingoittua. Puhdista välittömästi kaikki vahingossa muoviosille mennyt bensiini. Takuu ei kata muoviosille tapahtuneita vahinkoja, jotka johtuvat bensiinistä.
6) **AVS:llä varustetut mallit:** Mikäli kädensija tärisee oudosti, tarkasta tärinänestoholkit ja ota jälleenmyyjään yhteyttä osien vaihtoa varten, jos havaitset niissä vikoja tai kulumia.

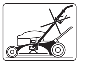

**TÄRKEÄÄ - Älä kohdista paineella tulevaa vettä ruohonleikkurin mekaanisiin osiin (esim. laakereihin ja kytkimeen), koska terän kytkentäjärjestelmä saattaa vahingoittua.**

**4.1** Terälle tehtävät toimenpiteet on aina parasta jättää erikoistuneiden huoltoliikkeiden suoritettaviksi, koska näillä on hallussaan asianmukaiset työvälineet.
Tässä laitteessa tulee käyttää teriä, joissa koodi:
81004452/0 (mallille 504)
81004455/0 (mallille 554)
Terissä tulee aina olla merkintä «GGP». Jatkuvan tuotekehityksen vuoksi nämä terät saatetaan ajan kuluessa vaihtaa uudenlaisiin, mutta terät pysyvät aina keskenään vaihtokelpoisina ja käyttöturvallisuuden kannalta samanarvoisina.
Asenna terä (2) paikalleen siten, että koodi ja merkintä tulevat maata kohti, kuvassa näkyvän työjärjestyksen mukaisesti.
Kiinnitä ruuvit (1) dynamometrisella avaimella, joka on kalibroitu arvoon 50-55 Nm.

**4.2** Vetomalleissa hihnan kireys säädetään mutterista (1) haluttuun mittaan (6 mm).

**4.3** Ladataksesi tyhjän akun, kytke se akkulaturiin (1) akun huoltokirjassa annettujen ohjeiden mukaan.
Älä yhdistä akkulaturia suoraan moottorin liitäntänapaan.
Moottoria ei voi käynnistää käyttämällä akkulaturia virtalähteenä, koska laturi saattaisi vahingoittua.
Jos ruohonleikkuria ei ole aikomus käyttää pitkään aikaan, irrota akku moottorin kaapelista varmistaen, että akku on ladattu.

**4.4** Pysyttele pesun aikana aina ruohonleikkurin kädensijan takana.

Ruohonleikkurin sisäosien peseminen:
- aseta laite vakaalle alustalle.
- laske leikkuukorkeus kokonaan alas;
- yhdistä vesijohto sille tarkoitettuun liittimeen (1);
- käynnistä moottori ja suorita ensimmäinen pesu siinä toimintatilanteessa, joka oli työskenneltäessä.
- pysäytä moottori, vie ulostulon valintavipu vastakkaiseen asentoon, käynnistä moottori ja suorita toinen pesu.

## 5. YMPÄRISTÖNSUOJELU

Ympäristönsuojelun tulee olla keskeisellä sijalla käytettäessä laitetta.
- Vältä aiheuttamasta häiriötä naapureille.
- Noudata tarkasti paikallisia säädöksiä, koskien leikkausjätteiden hävitystä.
- Noudata tarkasti paikallisia säädöksiä, koskien pakkausten, öljyn, bensiinin, akkujen, suodattimien, kuluneiden osien tai minkä tahansa ongelmajätteen hävitystä. Näitä jätteitä ei saa heittää tavalliseen roskikseen vaan ne on kerättävä talteen erikseen ja vietävä niitä varten olevaan erilliseen jätteiden keräyspaikkaan, jossa niiden kierrätyksestä huolehditaan.
- Kun laite otetaan pois käytöstä älä hylkää sitä luontoon vaan vie se kaatopaikalle paikallisia säädöksiä noudattaen.

## 6. LISÄVARUSTEET

**VAROITUS:** Oman turvallisuutenne vuoksi on ehdottomasti kiellettyä asentaa mitään muita lisävarusteita kuin seuraavassa luettelossa on mainittu. Nämä lisävarusteet on suunniteltu erityisesti oman koneenne malliin ja tyyppiin sopiviksi.

### 6.1 Silppuamisvarusteet (jos toimitettu koneen mukana)

Vaihtoehtoisena ruohonkeruusäkille, hieno

Jos sinulla on kysymyksiä tai epäselvyyksiä, ota yhteyttä asiakasneuvontaan tai lähimpään jälleenmyyjään.

# CS BEZPEČNOSTNÍ POKYNY

**DODRŽUJTE VELMI PŘESNĚ**

## A) ZÁKLADNÍ POUČENÍ

1) **Před prvním použitím sekačky si pečlivě prostudujte tento návod k použití**. Seznamte se s ovládáním sekačky a nacvičte si, jak okamžitě vypnout sekačku.
2) **Používejte sekačku výhradně k účelu, ke kterému je určena, to znamená k sekání a sběru trávy**. Jakékoliv jiné použití může být nebezpečné a může způsobit poškození stroje. Do nesprávného použití spadá (například, avšak nejenom):
– Převážení osob, dětí nebo zvířat na stroji;
– nechat se převážet strojem;
– používání stroje k tažení nebo tlačení nákladů;
– používání stroje pro sběr listí nebo sutě.
– používání stroje pro úpravu živých plotů nebo pro sekání netravnatých rostlin;
– používání stroje více než jednou osobou;
– aktivace nože na úsecích bez travnatého porostu.
3) Nedovolte, aby sekačku používaly děti, mladiství anebo osoby, které neumí sekačku obsluhovat. V každém státě je třeba respektovat zákony, které určují minimálni věk pro uživatele.
4) **Nepoužívejte stroj za těchto podmínek**:
– za přítomnosti osob, dětí nebo zvířat v blízkosti sekačky;
– v případě, že jste požil léky nebo látky, které snižují pozornost a oslabují reflexní činnost.
5) Jako obsluha nesete plnou odpovědnost vůči jiným osobám, které se zdržují v blízkém okolí pracovního prostoru, a za škody způsobené na předmětech ve vlastnictví jiných osob.

## B) PŘÍPRAVA

1) **Během práce se sekačkou používejte pevnou uzavřenou obuv a kalhoty s dlouhými nohavicemi. Nikdy nezapínejte sekačku, pokud jste bosi nebo v otevřených sandálech**.
2) Než začnete sekat, vyčistěte sekanou plochu od pevných předmětů (např. Kamenů, větví, drátů, kostí apod.), které mohou být nožem sekačky zasaženy. Prudký náraz nože do pevné překážky může být příčinou poškození sekačky nebo motoru.
3) **POZOR: NEBEZPEČÍ! Benzín je hořlavina I. třídy**:
– palivo skladujte pouze v nádobách k tomuto použití určených;
– **pro doplňování paliva používejte nálevku, palivo doplňujte na volném nebo dobře větraném místě, při manipulaci s palivem zásadně nekuřte**;
– palivo doplňujte před nastartováním motoru, nesnímejte víčko palivové nádrže a nedoplňujte palivo za chodu motoru nebo je-li motor horký;
– rozlijete-li palivo, nepokoušejte se nastartovat motor, ale přesuňte sekačku na jiné místo a zabraňte možnosti vzniku požáru, dokud se rozlité palivo nevypaří a výpary se nerozptýlí;
– po dolití nádrže nezapomeňte našroubovat a pečlivě dotáhnout víčko nádrže i nádoby s palivem.
4) Nahraďte vadný tlumič výfuku.
5) **Před použitím stroje si ověřte jeho celkový stav, zvláště vzhled nožů, zkontrolujte, zda šrouby a nůž nejsou poškozené anebo opotřebované**. Nahraďte příslušné části řezací jednotky a poškozené nebo opotřebované šrouby pro dodržení správného vyvážení.
6) Než začnete sekat, nasaďte ochranná zařízení pro výstup (sběrací koš nebo ochranný kryt).

## C) BĚHEM POUŽITÍ

1) Nenechávejte běžet motor v uzavřeném prostoru, kde se mohou nahromadit výfukové plyny obsahující jedovatý kysličník uhelnatý.
2) Sekačku používejte pouze za denního světla nebo za velmi dobrého umělého osvětlení.
3) Pokud je to možné, nepracujte se sekačkou ve vlhké trávě nebo za deště.
4) Zajistěte vždy dostatečnou oporu sekačky na nakloněných terénech.
5) Během sekání choďte, nikdy neběhejte, nevozte se a nenechte se sekačkou táhnout.
6) Pracujte se sekačkou vždy po vrstevnici, nikdy ne po spádnici.
7) Při změně směru sekání ve svahu buďte zvlášť opatrní.
8) **Nepoužívejte sekačku na svazích s větším sklonem než 20°**.
9) Dbejte zvýšené opatrnosti v okamžiku, kdy táhnete sekačku směrem k sobě.
10) Před přejížděním beztravnatých ploch, před nakláněním a přenášením sekačky vždy vypněte sekačku a počkejte, až do úplného zastavení nože.
11) Nespouštějte nikdy sekačku, jsou-li poškozeny nebo nesprávně nasazeny bezpečnostní kryty anebo bez sběracího koše a ochranného krytu.
12) Neprovádějte žádné úpravy motoru, nezvyšujte počet otáček nastavený výrobcem motoru.
13) U modelů s pohonem kol je nezbytné vypnout pohon kol před tím, než uvedete motor do chodu.
14) Při spouštění motoru buďte opatrní, ruce a nohy držte v bezpečné vzdálenosti od rotujících částí stroje.
15) Sekačku zapínejte na volné ploše bez překážek a vysoké trávy a nenaklánějte ji při startování motoru.
16) **Během sekání nepřibližujte ruce a nohy k rotujícímu noži a vyhazovacímu otvoru sekačky**.
17) Během chodu motoru sekačku nezdvihejte ani nepřenášejte.
18) **Vždy vypněte motor a sejměte kabelovou koncovku ze zapalovací svíčky, pokud**:
– budete provádět jakýkoliv zásah na skříni sekačky a před čištěním vyhazovacího kanálu;
– pokud budete provádět kontrolu, čištění anebo jakoukoliv práci na sekačce;
– po nárazu na cizí předmět ověřte případné škody na sekačce a proveďte patřičné opravy před opětovným použitím stroje;
– když sekačka začne vibrovat poruchovým způsobem (Okamžitě vyhledejte příčiny vibrací a zajistěte provedení potřebných kontrol ve Specializovaném středisku).
19) **Zastavte motor, pokud**:
– opouštíte sekačku (u modelů vybavených el. startérem vyjměte klíček zapalování);
– budete doplňovat palivo;
– budete vyprázdňovat a znovu nasazovat sběrací koš;
– budete seřizovat výšku sekání.
20) Před vypnutím motoru snižte přívod plynu. Při ukončení práce se sekačkou zavřete přívod paliva, při této operaci postupujte podle návodu k obsluze motoru.
21) Během práce se sekačkou dodržujte bezpečnou vzdálenost od rotujícího nože, která je dána délkou rukojeti.

## D) ÚDRŽBA A SKLADOVÁNÍ

1) Šrouby a matice udržujte stále dotažené. Kontrolujte technický stav sekačky, aby její provoz byl bezpečný. Pravidelná údržba je nutná, jak pro dodržení bezpečnosti, tak pro zachování správného výkonu a funkčnosti sekačky.
2) Neskladujte sekačku s palivem v nádrži uvnitř budovy, ve které mohou výpary dosáhnout plamen, jiskru nebo silný zdroj tepla.
3) Před uskladněním sekačky nechejte motor vychladnout na dobře větraném místě.
4) **Pro snížení nebezpečí požáru je třeba ze sekačky, zvláště pak z motoru, vyprazdňovacího kanálu, umístění baterie a místa uskladňování paliva odstranit zbytky posečené trávy, suché listí a přebytečný tuk**. Posečenou trávu neuskladňujte v nádobách v uzavřené místnosti.
5) Pravidelně kontrolujte ochranný kryt a sběrací koš, nejsou-li poškozeny nebo opotřebovány.
6) Vypouštění paliva z nádrže provádějte venku. Před tím nechejte motor vychladnout.
7) Při demontáži a opětovné montáži nožů používejte vždy rukavice.
8) **Po naostření nože je nezbytné dodržet jeho správné vyvážení**. Všechny operace týkající se nože (demontáž, ostření, vyvážení, zpětná montáž a/nebo výměna) představují velice náročné práce, které vyžadují specifické znalosti a použití příslušných zařízení; z bezpečnostních důvodů je proto zapotřebí, aby byly pokaždé provedeny ve specializovaném středisku.
9) **Z bezpečnostních důvodů nikdy nepoužívejte stroj s opotřebovanými nebo poškozenými součástmi. Díly musí být vyměněny a nikdy nesmí být opravovány. Používejte jenom originální náhradní díly. Díly, které nemají stejnou kvalitu, mohou způsobit poškození stroje a ohrozit vaši bezpečnost.**

## E) PŘEPRAVA A PŘESUN

1) Pokaždé, kdy je třeba přesunout, nadzvednout, přepravit nebo naklonit stroj, je nutné:
– použít hrubé pracovní rukavice;
– uchopit stroj v místech, která umožňují bezpečné uchopení, a brát v potaz hmotnost stroje a její rozložení;
– zainteresovat potřebné množství osob, které odpovídá hmotnosti stroje a vlastnostem dopravního prostředku nebo místa, ve kterém dochází k jeho umístění nebo vyzvednutí.
2) Během přepravy náležitě zajistěte stroj lany nebo řetězy.

# CS POKYNY K POUŽITÍ

**Informace ohledně motoru a akumulátoru (je-li součástí) si přečtěte v příslušných návodech k použití.**

**POZNÁMKA** - Vztah mezi odkazy uvedenými v textu a příslušnými obrázky (uvedenými na str. 2 - 3 - 4 - 5) je dán číslem, které předchází každý odstavec.

## 1. UKONČENÍ MONTÁŽE

**POZNÁMKA - Stroj může být dodán s některými součástmi již namontovanými.**

**UPOZORNĚNÍ - Rozbalení a dokončení montáže musí být provedeno na rovné a pevné ploše, s dostatečným prostorem pro manipulaci se strojem a s obaly, za použití vhodného nářadí. Likvidace obalů musí proběhnout v souladu s platnými místními předpisy.**

**1.1a Typ "I":**
Umístěte rukojeť (1) zpět do pracovní polohy a upevněte ji k bočním držákům rámu s použitím šroubů (2) z příslušenství; postupujte přitom podle obrázku.
Výška rukojeti (1) je nastavitelná do tří odlišných poloh, kterých lze dosáhnout po zasunutí kolíků (3) do jednoho ze tří párů otvorů připravených v držácích.
Po ukončení nastavování dotáhněte plastové matice (2) na doraz.
Vložte startovací lanko (4) do vodicí spirály (5).
Upevněte spirálu (5) utáhnutím matice (6).

**1.1b Typ "II":**
Umístěte rukojeť (1) zpět do pracovní polohy a upevněte ji k bočním držákům rámu s použitím šroubů (2) z příslušenství; postupujte přitom podle obrázku.
Výška rukojeti (1) je nastavitelná do tří odlišných poloh, kterých lze dosáhnout po zasunutí kolíků (3) do jednoho ze tří párů otvorů připravených v držácích.
Kruhové matice (4) držadel (5) musí být zašroubovány tak, aby zajišťovaly stabilní upevnění rukojeti (1) bez nadměrné námahy potřebné k jejich zajištění nebo odjištění.
Po ukončení nastavování dotáhněte držadla (5).
Vložte startovací lanko (6) do vodicí spirály (7).
Upevněte spirálu (7) utáhnutím matice (8).

**1.2** Nejprve je třeba vložit rám (1) do pytle (2), poté zachytit všechny plastové okraje (3) pomocí šroubováku tak, jak je to znázorněno na obrázku.

**1.3** U modelů vybavených elektrickým startováním připojte kabel akumulátoru (1) ke konektoru hlavní kabeláže (2) sekačky.

## 2. POPIS OVLÁDACÍCH PRVKŮ

**POZNÁMKA - Význam symbolů uvedených na ovládacích prvcích je vysvětlen na straně 6 a na následujících stranách.**

**2.1 Ovládání akcelerace**
Akcelerátor je ovládán pákou (1). Polohy této páky jsou uvedeny na příslušném štítku.

**2.2 Páky podmínění a zařazení nože**
Zařazení nože musí být provedeno se zapnutým motorem.
Pro zařazení nože:
- potáhněte páku podmínění (1) směrem k rukojeti;
- **rázně** posuňte dopředu páku zařazení (2), až na konec dráhy, a nechte ji, aby se vrátila do klidové polohy. **Pohyb musí být proveden rychle a rázně, aby se zabránilo prokluzování a poškození spojky.**

Po uvolnění páky podmínění (1) dojde k zastavení nože bez zastavení motoru.
Opětovné zařazení nože vyžaduje zopakování celého výše uvedeného postupu.

**2.3 Páka zařazení náhonu**
U modelů s pohonem se pohyb sekačky vpřed zahajuje přesunutím páky (1) směrem k rukojeti.
K zastavení sekačky dojde po uvolnění páky.

**2.4 Nastavení výšky sekání**
OPERACI PROVÁDĚJTE POUZE PŘI VYPNUTÉM MOTORU.
V rámci nastavení výšky sekání stiskněte tlačítko (1) a nadzvedněte nebo zatlačte rám prostřednictvím rukojeti (2) až do požadované polohy, uvedené na očíslované stupnici (3).

**2.5 ¤ Pouze pro modely DML: Páka volby vyhazování**
Tato páka (1) má dvě polohy:
«A» = pro vyhazování posekané trávy dozadu bez jejího sběru nebo se sběrem do koše;
«B» = pro funkci „mulčování" nebo (je-li součástí) pro boční vyhazování bez sběru.

Pro přechod z jedné polohy do druhé je třeba mírně nadzvednout páku (1) a přesunout ji do požadované polohy tak, aby zůstala zajištěna dorazem (2).

**POZNÁMKA -** V případě, že by byl přechod z jedné polohy do druhé obtížný, mohlo by to být způsobeno zbytky trávy, které se nahromadily ve vodicích drážkách, a v takovém případě je třeba provést umytí a vnitřní vyčištění rámu (☛ 4.4) .

## 3. SEKÁNÍ TRÁVY

**POZNÁMKA** - Tento stroj umožňuje provést sekání trávníku různými způsoby; před zahájením pracovní činnosti je vhodné připravit stroj podle toho, jak hodláte provést sekání.

**¤ Pouze pro modely DML:**

**3.1a Příprava pro sekání a sběr trávy do koše:**
- Přesuňte páku volby vyhazování (1) do polohy «A».
- U modelů s možností bočního vyhazování: Se ujistěte, zda jsou boční dvířka (2) spuštěná a zajištěná pojistnou pákou (3).
- Nadzvedněte zadní ochranný kryt (4) a uchyťte správně koš (5); postupujte přitom dle obrázku.

**3.1b Příprava pro sekání trávy a její vyhazování dozadu:**
- Přesuňte páku volby vyhazování (1) do polohy «A».
- U modelů s možností bočního vyhazování: Se ujistěte, zda jsou boční dvířka (2) spuštěná a zajištěná pojistnou pákou (3).

**3.1c Příprava pro sekání trávy a její posekání nadrobno (funkce "mulčování"):**
- Přesuňte páku volby vyhazování (1) do polohy «B».
- U modelů s možností bočního vyhazování: Se ujistěte, zda jsou boční dvířka (2) spuštěná a zajištěná pojistnou pákou (3).

**3.1d Příprava pro sekání trávy a její boční vyhazování (je-li součástí):**
- Přesuňte páku volby vyhazování (1) do polohy «B».
- Mírně zatlačte pojistnou páku (3) a nazdvědněte boční dvířka (2).
- Vložte vyhazovací vychylovač (6) a postupujte přitom podle obrázku.
- Znovu zavřete boční dvířka (2) tak, aby vychylovač (6) zůstal zajištěn.

**¤¤ Pouze pro modely DM:**

**3.1e Příprava pro sekání a sběr trávy do koše:**
- Nadzvedněte zadní ochranný kryt (4) a uchyťte správně koš (5); postupujte přitom dle obrázku.

**3.1f Příprava pro sekání trávy a její vyhazování dozadu:**
- Nadzvedněte zadní ochranný kryt (4) a sejměte koš (5).

**3.1g Příprava pro sekání trávy a její posekání nadrobno (funkce "mulčování"):**
- Nadzvedněte zadní ochranný kryt (4) a zaveďte vychylovací uzávěr (11) do výstupního otvoru tak, že jej zatlačíte až do zacvaknutí úchytného ozubu (12).

Demontáž vychylovacího uzávěru (11) se provádí tak, že pohnete pákou (13) nacházející se pod držadlem tak, aby se odpojil ozub (12) a aby bylo možné vytáhnout vychylovací uzávěr z výstupního otvoru.

**3.2 Startování motoru**
Startování motoru musí být provedeno s vyřazeným nožem.
Pro nastartování motoru přesuňte páčku akcelerace (1) do polohy uvedené v Návodu k motoru a poté rázně potáhněte za startovací lanko (2).
U modelů vybavených elektrickým startováním potáhněte páku brzdy nože (1) směrem k rukojeti a otočte klíčkem zapalování (3).

## 3.3 Sekání trávy

Během pracovní činnosti zařazujte a vyřazujte nůž způsobem uvedeným v bodě 2.2.

**DŮLEŽITÉ** - Nezařazujte nůž ve velmi vysoké trávě.

¤ **V případě “mulčování”:** Pokaždé zabraňte odstraňování příliš velkého množství trávy. Nikdy neodstraňujte více než jednu třetinu celkové výšky trávy při jednom průjezdu! Přizpůsobte rychlost pojezdu stavu trávníku a množství trávy.
¤ **V případě bočního vyhazování (je-li součástí):** Doporučuje se provést pojezd tak, aby se zabránilo vyhazování již posekané trávy na část trávníku, která má být teprve posekána.
¤ **V případě sběrného koše se zařízením na signalizaci jeho obsahu (je-li součástí):** Během práce s nožem v pohybu zůstane signalizátor zvednutý, dokud je koš schopen přijímat posekanou trávu; když dojde k jeho spuštění dolů, znamená to, že je koš naplněn a je třeba provést jeho vyprázdnění.

**Aby se zabránilo možnému poškození travnatého porostu, pozice «A» se musí používat pouzea na dokonale vyrovnaných kompaktních terénech, na kterých se nevyskytují nepravidelnosti.**

¤ **Pouze pro modely DML:**
**DŮLEŽITÁ INFORMACE -** Když je třeba během pracovní činnosti přejít z jednoho režimu s pákou volby vyhazování (☛ 2.5) do polohy «B» (mulčování) do jiné polohy s pákou v poloze «A» (vyhazování dozadu), je třeba vypnout stroj a odstranit trávu nacházející se na posuvných dvířkách (1); přítomnost trávy na dvířkách může zabránit pohybu páky volby vyhazování po celé její dráze.

**RADY PRO PÉČI O TRÁVNÍK**

Každý druh trávy se vyznačuje odlišnými vlastnostmi, a proto může být zapotřebí použít pro péči o trávník různé způsoby; pokaždé si přečtěte pokyny uvedené v baleních osiv, týkající se výšky sekání vzhledem k podmínkám růstu v dané oblasti.
Je třeba mít stále na paměti, že větší část trávy je složena ze stébla a jednoho nebo více listů. Při úplném odseknutí listů dojde k poškození trávníku a obnovení růstu bude mnohem obtížnější.

Všeobecně platí následující pokyny:
– příliš nízké sekání způsobuje vytrhávání a prořídnutí travnatého porostu, charakterizované „skvrnitým“ vzhledem;
– v létě musí být sekání vyšší, aby se zabránilo vysušení terénu;
– nesekejte mokrou trávu; mohlo by to způsobit snížení účinnosti nože následkem zachytávání trávy na noži a vytrhávání travnatého porostu;
– v případě mimořádně vysoké trávy je vhodné provést první sekání s maximální dovolenou výškou stroje a poté provést druhé sekání až po dvou nebo třech dnech.

Trávník bude mít lepší vzhled v případě, že bude celý posekán do stejné výšky a střídavě ve dvou směrech.

## 3.4 Ukončení pracovní činnosti

Po ukončení pracovní činnosti uvolněte páku podmínění (1), přesuňte páku akcelerace do polohy “Zastavení motoru” a odpojte krytku svíčky (2). U modelů, které jsou vybaveny klíčem zapalování, vyjměte klíč (3).

Před provedením jakéhokoli zásahu VYČKEJTE NA ZASTAVENÍ NOŽE.

# 4. ŘÁDNÁ ÚDRŽBA

**DŮLEŽITÉ - Pro dlouhodobé zajištění úrovně bezpečnosti a původních vlastností stroje je nezbytná pravidelná a důkladná údržba.**
**Sekačku uskladňujte na suchém místě.**

1) Před každým zásahem čištění, údržby nebo seřizování stroje si nasaďte silné pracovní rukavice.
2) Po každém sekání důkladně umyjte stroj vodou; odstraňte zbytky trávy a bahna nahromaděné uvnitř rámu, aby se zabránilo jejich zaschnutí, které by mohlo ztížit následné startování.
3) **U modelů s lakovaným rámem** může časem dojít k odlupování vnitřní části rámu následkem abrazivního působení sekané trávy; v takovém případě proveďte neodkladný zásah a obnovte lak antikorozivním nátěrem, abyste předešli tvorbě rzi, která by mohla korodovat kov.
4) V případě, že by bylo třeba zajistit přístup ke spodní části, nakloňte stroj výhradně na stranu uvedenou v návodu k motoru a postupujte dle uvedených pokynů. **U modelů s bočním vyhazováním je třeba odmontovat vyhazovací vychylovač (je-li namontován - ☛ 3.1.d).**
5) Zabraňte rozlití benzinu na umělohmotné součásti motoru nebo stroje; zabráníte tak jejich poškození a v případě, že k vylití dojde, okamžitě očistěte každou stopu po rozlitém benzinu. Záruka se nevztahuje na poškození umělohmotných součástí, která byla způsobena benzinem.
6) **Modely s AVS:** V případě poruchových vibrací na rukojeti zkontrolujte antivibrační nátrubky a v případě, že by byly poškozené nebo opotřebované, se obraťte na vašeho Prodejce.

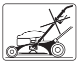

**DŮLEŽITÉ - Nesměřujte proud vody pod vysokým tlakem na mechanické součásti sekačky (například na ložiska a na spojku, ale ani na jiné součásti), protože by mohlo dojít k poškození systému zařazení nože.**

**4.1** Každý zásah na noži je vhodné nechat provést ve Specializovaném středisku, které má k dispozici vhodná zařízení.
Na tomto stroji se počítá s použitím nožů označených kódem:
81004452/0 (pro model 504)
81004455/0 (pro model 554)
Nože musí být vždy označeny «GGP». Vzhledem k vývoji výrobku by mohly být uvedené nože časem vyměněny za jiné s obdobnými vlastnostmi, vzájemné zaměnitelné a s bezpečným použitím.
Proveďte zpětnou montáž nože (2) s kódem a označením obrácenými směrem k terénu, podle postupu uvedeného na obrázku.
Dotáhněte šrouby (1) dynamometrickým klíčem, nastaveným na 50-55 Nm.

**4.2** U modelů s náhonem lze dosáhnout správného napnutí řemene otáčením matice (1) až do dosažení předepsané vzdálenosti (6 mm).

**4.3** Za účelem nabití vybitého akumulátoru je třeba provést jeho připojení k nabíječce akumulátorů (1) podle pokynů uvedených v návodu k údržbě akumulátoru.
Nepřipojujte nabíječku akumulátorů přímo ke svorce motoru.
Není možné nastartovat motor s použitím nabíječky akumulátorů v úloze zdroje napájení, protože by mohlo dojít k jejímu poškození.
V případě předpokládané dlouhodobé nečinnosti sekačky odpojte akumulátor od kabeláže motoru a ujistěte se o dobré úrovni nabití.

**4.4** Během mytí stůjte vždy za rukojetí sekačky.

Umytí vnitřní části sekačky:
– Umístěte stroj na pevnou podlahu;
– nastavte výšku sekání do nejnižší polohy;
– připojte hadici s vodou k příslušné přípojce (1);
– nastartujte motor a proveďte první umytí za stejných podmínek jako během pracovní činnosti;
– zastavte motor, přesuňte páku volby vyhazování do opačné polohy, nastartujte motor a proveďte druhé umytí.

# 5. OCHRANA ÆIVOTNÂHO PROSTÿEDÂ

Ochrana životního prostředí musí představovat významný a prioritní aspekt použití stroje ve prospěch občanského spolužití a prostředí, v němž žijeme.
– Vyvarujte se toho, abyste byli rušivým prvkem ve vztahu s vašimi sousedy.
– Pečlivě sledujte místní předpisy týkající se likvidace materiálu vzniklého řezáním.
– Důkladně dodržujte místní normy pro likvidaci obalů, olejů, benzinu, akumulátorů, filtrů, opotřebených součástí nebo jakéhokoli prvku se silným dopadem na životní prostředí; tyto odpadky nesmí být odhozeny do běžného odpadu, ale musí být odděleny a odevzdány do příslušných sběrných středisek, která zajistí recyklaci materiálů.
– Při vyřazení stroje z provozu jej nenechávejte volně v přírodě, ale obraťte se na sběrné středisko v souladu s platnými místními předpisy.

# 6. PŘÍSLUŠENSTVÍ

**UPOZORNĚNÍ:** Pro vaši bezpečnost je jednoznačně zakázáno montovat jakékoli jiné příslušenství než to, které je uvedeno v následujícím seznamu a které bylo naprojektováno pro model a typ vašeho stroje.

**6.1 Sada pro “Mulčování“ (není-li již dodána v rámci sériové výbavy).**
Jemně rozdrtí posekanou trávu a nechá ji na trávníku jako alternativu ke sběru do koše.

V případě výskytu jakékoli pochybnosti nebo problému se obraťte na nejbližší autorizované středisko servisní služby nebo na vašeho Prodejce.

# PL ZASADY BEZPIECZEŃSTWA

**BEZWZGL DNIE PRZESTRZEGAĆ NINIEJSZE INSTRUKCJE**

## A) PODSTAWOWE ZASADY BEZPIECZEŃSTWA

1) **Przeczytać uważnie instrukcje obsługi**. Zapoznać się dokładnie z systemem sterowania i właściwym sposobem użytkowania niniejszego urządzenia. Nauczyć się szybko zatrzymać silnik kosiarki.
2) **Używać kosiarkę wyłącznie w celu, do którego jest ona przeznaczona, tzn. do koszenia i zbierania pokosu z trawnika**. Jakiekolwiek inne zastosowanie może okazać się niebezpieczne lub uszkodzić kosiarkę. Stanowią niewłaściwe użycie maszyny (czynności podane przykładowo, ale nie tylko):
– używanie kosiarki do przewożenia osób, dzieci, zwierząt;
– być przewożonym przez kosiarkę;
– używanie maszyny do holowania lub popychania ciężarów;
– używanie maszyny do zbierania liści lub gruzu;
– używanie maszyny do regulowania wysokości krzewów lub do ścinania roślinności, która nie jest rodzaju trawistego;
– używanie maszyny jednocześnie przez więcej niż jedną osobę;
– używanie noża na odcinkach pozbawionych trawy.
3) Kosiarka nie może być obsługiwana przez dzieci oraz osoby, które nie zapoznały się z niniejszą instrukcją. Miejscowe przepisy prawne mogą określić najniższą granicę wieku dla użytkowników.
4) **Nigdy nie używać kosiarki**:
– kiedy osoby (zwłaszcza dzieci) lub zwierzęta znajdują się w pobliżu;
– jeśli użytkownik jest pod wpływem leków lub innych środków, które mogą mieć negatywny wpływ na koncentrację lub spowolnić jego odruchy.
5) Należy pamiętać, że użytkownik ponosi wszelką odpowiedzialność za bezpieczeństwo osób trzecich oraz ich posiadłości.

## B) PRZYGOTOWANIE DO PRACY

1) **Do koszenia należy zakładać pełne obuwie i długie spodnie. Nie uruchamiać urządzenia bez obuwia lub w sandałach**.
2) Przed przystąpieniem do pracy usunąć z trawnika wszelkie ciała obce, które mogłyby zostać wyrzucone przez kosiarkę lub uszkodzić noże i silnik (kamienie, gałęzie, druty, kości itp.).
3) **UWAGA: NIEBEZPIECZEŃSTWO! Benzyna jest płynem łatwopalnym**.
– przechowywać benzynę wyłącznie w pojemnikach do tego przeznaczonych;
– **zbiornik paliwa napełniać używając lejek. Czynność wykonywać wyłącznie na otwartej przestrzeni. Nigdy nie palić kiedy używa się benzynę**;
– dolewać paliwo przed uruchomieniem silnika; nie dodawać benzyny i nie wyjmować zakrętki zbiornika gdy silnik jest uruchomiony lub kiedy jest nagrzany;
– w przypadku rozlania benzyny nie uruchamiać silnika lecz przenieść kosiarkę w czyste miejsce i aby uniknąć ryzyko pożaru, odczekać aż rozlane paliwo odparuje.
– nałożyć i dokładnie zakręcić korki baku i pojemnika benzyny;
4) Wymienić uszkodzone tłumiki
5) **Przed użyciem dokonać dokładnych oględzin urządzenia, a w szczególności noża tnącego oraz śruby mocującej ostrze, sprawdzić czy nie zostały one zużyte lub uszkodzone**. Wymienić w całości ostrza i uszkodzone lub zużyte śruby, aby zapewnić ich prawidłowe wyważenie.
6) Przed rozpoczęciem pracy zamontować przeciwkamienne osłony zbiornika ściętej trawy.

## C) UŻYTKOWANIE

1) Nie uruchamiać silnika w pomieszczeniach zamkniętych, gdzie mogą się zbierać niebezpieczne spaliny tlenku węgla.
2) Wykonywać pracę wyłącznie przy świetle dziennym lub dobrym oświetleniu sztucznym.
3) Jeśli to możliwe, nie kosić mokrej trawy.
4) Podczas koszenia na zboczach znaleźć sobie zawsze punkt oparcia.
5) Nigdy nie biegać, prowadzić kosiarkę spokojnie; nie pozwolić, aby kosiarka ciągnęła za sobą użytkownika.
6) Kosić tylko i wyłącznie wzdłuż zbocza, nigdy z góry do dołu lub z dołu do góry.
7) Zachować szczególną ostrożność podczas zmiany kierunku koszenia na zboczu.
8) **Nie kosić trawy na zboczach, których kąt nachylenia przekracza 20°**.
9) Zachować szczególną ostrożność podczas przyciągania kosiarki we własnym kierunku.
10) Zatrzymać noże, jeśli kosiarka musi być przechylona w trakcie przenoszenia, przy przechodzeniu przez powierzchnie bez trawy lub kiedy kosiarka jest przenoszona z lub do strefy, która musi być skoszona.
11) Nie pracować kosiarką z uszkodzonymi osłonami oraz bez zamontowanego pojemnika na ściętą trawę lub bez zamontowanej osłony przeciwkamiennej.
12) Nie zmieniać ustawień silnika i nie pracować na zbyt szybkich obrotach.
13) W modelach samobieżnych przed uruchomieniem silnika zwolnić dźwignię włączenia napędu.
14) Ostrożnie uruchomić silnik wg podanych instrukcji, trzymając stopy z dala od noży kosiarki.
15) Nie przechylać kosiarki podczas jej uruchamiania. Uruchamiać silnik na równej powierzchni, gdzie nie znajdują się przeszkody, ciała obce lub wysoka trawa.
16) **Nie przybliżać rąk i stóp w stronę wirujących elementów kosiarki**. Trzymać je zawsze daleko od otworu wyładowywania trawy.
17) Nie podnosić ani nie przenosić kosiarki kiedy silnik jest uruchomiony.
18) **Zatrzymać silnik i odłączyć przewód świecy zapłonowej**:
– przed przystąpieniem do wszelkich robót od strony wewnętrznej korpusu kosiarki lub oczyszczaniem kanału wyładowywania trawy;
– przed kontrolą, czyszczeniem lub dokonaniem prac konserwacyjnych;
– po uderzeniu o twardy przedmiot. Sprawdzić czy urządzenie zostało uszkodzone i dokonać, w razie potrzeby, napraw przed powtórnym uruchomieniem urządzenia i przystąpieniem do jego użytkowania;
– jeśli kosiarka zacznie drgać w nieprawidłowy sposób (Poszukiwać natychmiast przyczyn drgań i zadbać o wykonanie koniecznego przeglądu w Specjalistycznym serwisie).
19) **Wyłączyć silnik**:
– za każdym razem kiedy kosiarka jest pozostawiona bez dozoru. W modelach z napędem elektrycznym wyciągnąć także kluczyk ze stacyjki;
– przed tankowaniem paliwa;
– podczas zdejmowania lub montowania pojemnika na ściętą trawę;
– przed regulacją wysokości koszenia.
20) Zmniejszyć gaz przed zatrzymaniem silnika: Po zakończonej pracy zamknąć dopływ paliwa, postępując wg instrukcji obsługi silnika.
21) Podczas pracy zachować zawsze bezpieczną odległość od wirującego noża, równą długości uchwytu kosiarki.

## D) KONSERWACJA I PRZECHOWYWANIE

1) Regularnie sprawdzać prawidłowość dokręcenia śruby i nakrętek kosiarki tak, aby zapewnić bezpieczne działanie. Regularna kontrola stanu technicznego kosiarki jest warunkiem zachowania bezpieczeństwa oraz wydajności urządzenia.
2) Nie pozostawiać urządzenia ze zbiornikiem wypełnionym benzyną w pomieszczeniu, gdzie opary benzyny mogłyby zetknąć się z płomieniem lub iskrą.
3) Przed wprowadzeniem urządzenia do jakiegokolwiek pomieszczenia odczekać, aż silnik się ochłodzi.
4) **W celu zmniejszenia ryzyka pożaru dbać o to, aby w silniku, tłumiku, akumulatorze oraz pomieszczeniu, w którym przechowywana jest benzyna nie znajdowały się pozostałości trawy, liści lub nadmiar oleju**. Należy zawsze opróżnić worek na ściętą trawę i nie pozostawiać zbiorników z pokosem wewnątrz pomieszczeń.
5) Kontrolować często stan techniczny osłony przeciwkamiennej oraz pojemnika na ściętą trawę, sprawdzać stopień ich zużycia lub uszkodzenia.
6) Jeśli zaistnieje potrzeba opróżnienia zbiornika, należy dokonać tego na otwartej przestrzeni oraz kiedy silnik jest zimny.
7) Podczas montowania i zdejmowania noża używać rękawice robocze.
8) **Po naostrzeniu noża zadbać o poprawne jego wyważenie**. Wszystkie czynności dotyczące noża (demontaż, ostrzenie, wyważenie, ponowne zmontowanie i/lub wymiana) są pracami odpowiedzialnymi, które wymagają odpowiedniej znajomości oprócz użycia odpowiedniego sprzętu; ze względów bezpieczeństwa, należy wykonywać je zawsze w specjalistycznym serwisie obsługi.
9) **Ze względów bezpieczeństwa, nigdy nie używać maszyny, gdy jego części są zużyte lub uszkodzone. Części składowe muszą być wymieniane, a nie naprawiane. Należy stosować wyłącznie oryginalne części zamienne. Części zamienne o nieodpowiedniej jakości mogą uszkodzić urządzenie lub stanowić zagrożenie dla waszego bezpieczeństwa.**

## E) TRANSPORT I PRZEMIESZCZANIE

1) W każdym przypadku potrzeby przestawienia, podnoszenia przenoszenia lub przechylenia maszyny, należy:
– założyć grube robocze rękawice;
– ująć maszynę w miejscach pozwalających na bezpieczny uchwyt mając na uwadze ciężar i jego rozmieszczenie;
– zaangażować ilość osób adekwatną do ciężaru maszyny oraz rodzaju środka transportu i miejsca, w które maszyna musi zostać przestawiona lub przemieszczona.
2) Podczas transprtu, odpowiednio zabezpieczyć maszynę za pomocą lin lub łańcuchów.

# PL ZASADY UŻYCIA

**Dla silnika i akumulatora (jeżeli jest przewidziany) przeczytać odpowiednie instrukcje obsługi.**

**UWAGA** - Zgodność między informacjami znajdującymi się w tekście i odpowiednimi rysunkami (umieszczonymi na stronach 2 - 3 - 4 - 5) wynika z numeru, który poprzedza każdy rozdział.

## 1. ZAKOŃCZYĆ MONTAŻ

**UWAGA - Maszyna może być dostarczona z niektórymi komponentami już zamontowanymi.**

**UWAGA – Rozpakowanie i dokończenie montażu musi być wykonane na równym i twardym podłożu, z wystarczającą przestrzenią na poruszanie maszyny i zdjęcie opakowania, korzystając zawsze z odpowiednich przyrządów.**
**Usuwanie opakowania musi być przeprowadzane zgodnie z aktualnymi lokalnymi przepisami.**

**1.1a Model "I":**
Przenieść uchwyt (1) do pozycji pracy i przymocować go do bocznych podpór korpusu, używając ośrubowania (2) z wyposażenia, jak wskazano na rysunku.
Wysokość uchwytu (1) może być regulowana na trzech różnych pozycjach, otrzymanych przez wprowadzenie kołków (3) do jednej z trzech par otworów przewidzianych na podporach.
Przymocować pokrętełami (2) po uprzednim wyregulowaniu.
Wprowadzić linkę rozruchową (4) do spirali prowadnicy (5).
W celu przymocowania spirali (5) dokręcić nakrętkę (6).

**1.1b Model "II":**
Przenieść uchwyt (1) do pozycji pracy i przymocować go do bocznych podpór korpusu, używając ośrubowania (2) z wyposażenia, jak wskazano na rysunku.
Wysokość uchwytu (1) może być regulowana na trzech różnych pozycjach, otrzymanych przez wprowadzenie kołków (3) do jednej z trzech par otworów przewidzianych na podporach.
Pierścienie (4) rękojeści (5) muszą być wkręcone w taki sposób, aby gwarantowały stabilne przymocowanie uchwytu (1), bez nadużywania siły w celu ich zablokowania lub odblokowania.
Przymocować rękojeści (5) po uprzednim wyregulowaniu.
Wprowadzić linkę rozruchową (6) do spirali prowadnicy (7).
W celu przymocowania spirali (7) dokręcić nakrętkę (8).

**1.2** Wprowadzić ramę (1) do worka (2) i zahaczyć wszystkie plastykowe kształtki (3) pomagając sobie przy tym śrubokrętem, jak wskazano na rysunku.

**1.3** W modelach wyposażonych w rozrusznik elektryczny, podłączyć przewód baterii (1) do łącznika generalnego okablowania (2) kosiarki.

## 2. OPIS PRZYRZĄDÓW STEROWNICZYCH

**UWAGA - Znaczenie symboli znajdujących się na przyrządach sterowniczych znajduje się na stronie 6 i następnych.**

**2.1 Przycisk przyspiesznika (gazu)**
Akcelerator jest sterowany za pomocą dźwigni (1). Położenia dźwigni są pokazane na odpowiednich tabliczkach objaśniających.

**2.2 Dźwignie blokowania i włączenia noża**
Włączenie noża musi zostać przeprowadzone przy włączonym silniku.
Dla włączenia noża:
– pociągnąć za dźwignię odblokowania (1) w kierunku rączki;
– przesunąć **zdecydowanie** do przodu, do oporu, dźwignię włączenia (2) i pozostawić, aby powróciła do pozycji wyjściowej. **Ruch musi być wykonany w sposób szybki i zdecydowany, aby uniknąć poślizgu i uszkodzenia sprzęgła.**

Po zwolnieniu dźwigni odblokowania (1) nóż się zatrzymuje, pozostawiając silnik w ruchu.
Dla włączenia ponownie noża, należy powtórzyć procedurę opisaną wyżej.

**2.3 Dźwignia włączenia napędu**
W modelach z trakcją, posuw kosiarki do trawy następuje z dźwignią (1) popchniętą w kierunku rączki.
Kosiarka przestanie posuwać się w momencie zwolnienia dźwigni.

**2.4 Regulacja wysokości cięcia**
WYKONAĆ TĘ CZYNNOŚĆ PRZY ZGASZONYM SILNIKU.
Aby wyregulować wysokość ścinania, nacisnąć przycisk (1) i podnosić lub obniżać korpus za pomocą uchwytu (2), do pożądanej pozycji, wskazanej na numerowanej skali (3).

**2.5 ¤ Tylko do modeli DML: Dźwignia wyboru wylotu**
Dźwignia (1) ta ma dwie możliwe pozycje:
«A» = dla wylotu tylnego bez zbioru lub ze zbiorem skoszonej trawy do worka;
«B» = dla funkcji "mulczerowania" lub (jeżeli przewidziany) dla wylotu bocznego bez zbioru.

W celu przejścia od jednej pozycji do drugiej, należy unieść lekko dźwignię (1) i przenieść ją do pożądanej pozycji, w taki sposób aby była zablokowana przez zatrzymanie (2).

**UWAGA** - Gdyby przejście z jednej pozycji do drugiej sprawiało trudności, przyczyną mogą być pozostałości trawy nagromadzone na szynach przesuwania, w takim wypadku należy przystąpić do wymycia i wewnętrznego oczyszczenia korpusu (☛ 4.4).

## 3. KOSZENIE TRAWY

**UWAGA** - Maszyna ta umożliwia wykonanie koszenia trawnika na różne sposoby; przed rozpoczęciem pracy należy przystosować maszynę w zależności od sposobu w jaki zamierza się wykonać koszenie.

**¤ Tylko do modeli DML:**

**3.1a Przygotowanie do cięcia i zbioru trawy do worka:**
– Przesunąć dźwignię wyboru wylotu (1) do pozycji «A».
– W modelach z możliwością wylotu bocznego: upewnić się że pokrywa boczna (2) jest opuszczona i zablokowana przy pomocy dźwigni bezpieczeństwa (3).
– Unieść przeciwkamienne osłony (4) i zahaczyć prawidłowo worek (5), jak wskazano na rysunku.

**3.1b Przygotowanie do cięcia i wylotu tylnego trawy:**
– Przesunąć dźwignię wyboru wylotu (1) do pozycji «A».
– W modelach z możliwością wylotu bocznego: upewnić się że pokrywa boczna (2) jest opuszczona i zablokowana przy pomocy dźwigni bezpieczeństwa (3).

**3.1c Przygotowanie do cięcia i rozdrobniania trawy (funkcja "mulczerowanie"):**
– Przesunąć dźwignię wyboru wylotu (1) do pozycji «B».
– W modelach z możliwością wylotu bocznego: upewnić się że pokrywa boczna (2) jest opuszczona i zablokowana przy pomocy dźwigni bezpieczeństwa (3).

**3.1d Przygotowanie do cięcia i wylotu bocznego trawy (jeżeli jest przewidziane):**
– Przesunąć dźwignię wyboru wylotu (1) do pozycji «B».
– Popchnąć lekko dźwignię bezpieczeństwa (3) i podnieść boczną pokrywę (2).
– Umieścić deflektor wylotowy (6) jak wskazano na rysunku.
– Zamknąć boczną pokrywę (2) w sposób, aby deflektor (6) zostal zablokowany.

**¤¤ Tylko do modeli DM:**

**3.1e Przygotowanie do cięcia i zbioru trawy do worka:**
– Unieść przeciwkamienne osłony (4) i zahaczyć prawidłowo worek (5), jak wskazano na rysunku.

**3.1f Przygotowanie do cięcia i wylotu tylnego trawy:**
– Unieść przeciwkamienną osłonę tylną (4) i usunąć worek (5).

**3.1g Przygotowanie do cięcia i rozdrobniania trawy (funkcja "mulczerowanie"):**
– Unieść przeciwkamienną osłonę tylną (4) i włożyć korek deflektora (11) w otwór wylotowy, dociskając go, aż ząb zaskoczy na zaczepie (12).

Aby wyjąć korek deflektora (11) zadziałać na dźwignię (13) umieszczoną pod uchwytem, w taki sposób, aby odczepić ząb (12) i umożliwić wyjęcie deflektor z otworu wylotowego.

**3.2 Rozruch silnika**
Rozruch silnika musi być wykonywany przy nożu wyłączonym.
Dla uruchomienia silnika, przestawić dźwignię przyspiesznika (1) do pozycji wskazanej w instrukcji silnika, następnie wykonać zdecydowane szarpnięcie za linkę startową (2).
W modelach wyposażonych w rozruch elektryczny, przyciągnąć dźwignię hamulca noża (1) do uchwytu i przekręcić klucz w stacyjce (3).

**3.3 Koszenie trawy**
Podczas pracy, włączyć i wyłączyć nóż zgodnie ze wskazaniem w punkcie 2.2.

**WAŻNE** - Unikać włączania noża przy trawie bardzo wysokiej.

¤ **W przypadku "mulczerowania":** unikać zawsze gromadzenia zbyt dużej ilości trawy. Nigdy nie usuwać więcej niż jedną trzecią całkowitej wysokości trawy podczas jednego koszenia! Ustawić szybkość posuwu maszyny w zależności od stanu łąki i ilości ścinanej trawy.
¤ **Przypadku wylotu bocznego (jeżeli jest przewidziane):** zaleca się wykonywanie takiej trasy koszenia, aby wylot skoszonej trawy nie padał na łąkę jeszcze nie skoszoną.
¤ **W przypadku worka zbiorczego z urządzeniem sygnalizującym jego zawartość (jeśli przewidziany):** podczas pracy z ostrzem w ruchu, sygnalizator pozostaje podniesiony tak długo, dopóki worek jest w stanie odbierać koszoną trawę; gdy się obniży, oznacza, że worek jest pełny i należy opróżnić go.

**Dla uniknięcia możliwych uszkodzeń trawnika, pozycja «1» musi być używana tylko na terenach perfekcyjnie wyrównanych, spoistych i pozbawionych nieregularności.**

¤ **Tylko do modeli DML:**
**WAŻNA UWAGA** - Jeżeli podczas pracy okaże się konieczne przejście ze sposobu z dźwignią wyboru wylotu (☛ 2.5) w pozycji «B» (mulczerowanie) do sposobu z dźwignią w pozycji «A» (wylot tylny), należy wyłączyć maszynę i usunąć trawę znajdującą się na ruchomej pokrywie (1); obecność trawy na pokrywie może blokować pełen ruch dźwigni wyboru wylotu.

**WSKAZÓWKI JAK POSTĘPOWAĆ, ABY MIEĆ ZADBANY TRAWNIK**

Każdy rodzaj trawy przedstawia odmienną charakterystykę i stąd może wymagać różnych sposobów dbania o łąkę; zalecamy przeczytać zawsze wskazania znajdujące sie na opakowaniu nasion dotyczące wskazanej wysokości koszenia, odnoszące się do warunków wzrostu na obszarze gdzie pracujecie.
Należy pamietać, że większa część trawy składa sie z łodygi i z jednego lub kilku liści. Jeżeli liście zostaną obcięte całkowicie, łąka dozna ubytku i wzrost będzie dużo trudniejszy.
Ogólnie mówiąc, słuszne są następujące wskazania:
– cięcie zbyt niskie powoduje wyrywanie i przerzedzenie dywanu trawistego, nadając mu wygląd "w plamy";
– w lecie, cięcie musi być wyższe w celu zapobiegania wysuszeniu terenu;
– nie kosić trawy, gdy jest mokra; może to obniżyć sprawność noża do trawy, do którego się przykleja i powodować wyrwy w dywanie trawistym;
– w przypadku trawy szczególnie wysokiej, słuszne jest wykonanie pierwszego cięcia na maksymalnej wykości na jaką zezwala maszyna, po czym wykonać następne koszenie po dwóch lub trzech dniach.

Wygląd łąki będzie lepszy jeśli cięcia zostaną przeprowadzone zawsze na tej samej wysokości i naprzemianległymi pasami idącymi w przeciwnych kierunkach.

**3.4** **Zakończenie pracy**
Po zakończeniu pracy, zwolnić dźwignię blokowania (1), przestawić dźwignię przyspiesznika do pozycji "Zatrzymanie silnika" i odłączyć końcówkę przewodu wysokiego napięcia ze świecy zapłonowej (2). W modelach które mają go w wyposażeniu, wyjąć klucz kontaktowy (3).
Przed rozpoczęciem jakichkolwiek prac, POCZEKAĆ AŻ ZATRZYMA SIĘ NÓŻ.

## 4. KONSERWACJA ZWYKŁA

**WAŻNE - Regularna i skrupulatna konserwacja jest niezbędna do zachowania w czasie poziomu bezpieczeństwa i pierwotnej wydajności maszyny.**
**Przechowywać kosiarkę w suchym miejscu.**

1) Zakładać grube rękawice robocze przed każdym zabiegiem czyszczenia, konserwacji lub regulacji maszyny.
2) Myć dokładnie maszynę wodą po każdym koszeniu, usuwać resztki trawy i błota zebrane wewnątrz korpusu, aby zapobiec zeschnięciu się ich co mogłoby utrudnić następny rozruch.
3) **W modelach z korpusem lakierowanym**, lakier po wewnętrznej stronie korpusu może z czasem odpryskiwać z powodu trącego działania ścinanej trawy; w tym przypadku, zadziałać w odpowiednimj czasie poprawając lakier przy pomocy farby przeciwrdzewnej, zapobiegając tworzeniu się rdzy, która prowadzi do korozji metalu.
4) W przypadku, gdyby zaistniała konieczność dojścia do dolnej części maszyny, przechylić ją wyłącznie po stronie wskazanej w instrukcji obsługi, postępując według odpowiednich instrukcji. **W modelach które przewidują wylot boczny, należy wyjąć deflektor wylotowy (jeżeli zamontowany - ☛ 3.1.d).**
5) Unikać rozlania benzyny na plastykowe części silnika lub maszyny, aby zapobiec ich zniszczeniu, a ewentualny ślad wylanej benzyny natychmiat usunąć. Gwarancja nie pokrywa uszkodzeń części plastykowych spowodowanych kontaktem z benzyną.
6) **W modelach z AVS:** w przypadku nieprawidłowych wibracji na uchwycie, sprawdzić tuleje przeciwwibracyjne oraz skontaktować się z punktem sprzedaży, aby wymienić je, w razie uszkodzenia lub zużycia.

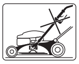

**WAŻNE - Nie kierować strumieni wody pod wysokim ciśnieniem na części mechaniczne kosiarki (na przykład, ale nie tylko, na łożyska i na sprzęgło) ponieważ system połączenia noża mógłby ulec uszkodzeniu.**

**4.1** Każda interwencja dotycząca noża musi być wykonana w serwisie specjalistycznym, który posiada urządzenia najbardziej odpowiednie.
W tej maszynie przewidziane jest użycie noży mających kod:
81004452/0 (dla modelu 504)
81004455/0 (dla modelu 554)
Noże muszą być zawsze oznaczone «GGP». Biorąc pod uwage ewolucję produktu, wyżej wymienione noże mogą być zastąpione z czasem przez inne, o analogicznych cechach zamienności i bezpieczeństwie funkcjonowania.
Zamontować ponownie nóż (2) z kodem i oznakowaniem zwróconymi w stronę podłoża, postępując według kolejności wskazanej na rysunku.
Przykręcić śruby (1), używając do tego klucza dynamometrycznego, wykalibrowanego na 50-55 Nm.

**4.2** W modelach z napędem, właściwe napięcie pasa uzyskuje się za pomocą nakrętki (1), aż do osiągnięcia wskazanego poziomu (6 mm).

**4.3** W celu załadowania wyładowanej baterii podłączyć ją do ładowarki (1) według wskazówek z instrukcji obsługi baterii.
Nie łączyć ładowarki bezpośrednio z zaciskami silnika.
Nie można uruchamiać silnika wykorzystując ładowarkę jako źródło zasilania, ponieważ mogłaby ulec ona uszkodzeniu.
Jeżeli przewiduje się nieużywanie kosiarki przez długi okres czasu, odłączyć baterię od okablowania silnika, gwarantując jednakże dobry poziom załadowania.

**4.4** Podczas mycia ustawiać się zawsze z tyłu uchwytu kosiarki.

Dla mycia wewnętrznego kosiarki:
– ustawić maszynę na solidnym podłożu;
– przesunąć wysokość cięcia do pozycji całkowicie obniżonej;
– połączyć rurę odprowadzającą wodę z odpowiednim połączeniem (1);
– uruchomić silnik i wykonać pierwsze mycie w identycznej sytuacji roboczej w jakiej się pracowało;
– zatrzymać silnik, przesunąć dźwignię wyboru wylotu do pozycji przeciwnej, uruchomić silnik i wykonać drugie mycie.

## 5. OCHRONA ŚRODOWISKA

Ochrona środowiska musi być ważnym i priorytetowym czynnikiem podczas użycia maszyny, dla dobra społeczeństwa i środowiska w którym żyjemy.
– Unikać sytuacji, w której staje się ona elementem zakłócającym w stosunku do otoczenia.
– Przestrzegać skrupulatnie lokalnych przepisów dotyczących usuwania materiału pozostałego po cięciu.
– Przestrzegać skrupulatnie lokalnych przepisów dotyczących usuwania opakowań, olejów, benzyny, akumulatorów, filtrów, zniszczonych części czy jakichkolwiek innych elementów zanieczyszczających środowisko; odpady te nie mogą być wyrzucane do śmieci, ale muszą być rozdzielone i składowane w odpowiednich punktach selektywnego gromadzenia odpadów, które przeprowadzą utylizację tych materiałów.
– Po ostatecznym zaniechaniu używania maszyny, nie porzucać jej w środowisku, lecz zwrócić się do punktu selektywnego gromadzenia odpadów, zgodnie z obowiązującymi, lokalnymi przepisami.

## 6. AKCESORIA

**UWAGA:** Dla waszego bezpieczeństwa jest surowo zabronione montowanie jakiegokolwiek innego osprzętu, oprócz tych wymienionych w liście poniżej, zaprojektowanych specjalnie dla modelu i rodzaju waszej maszyny.

**6.1** **Zestaw do "Mulczerowania" (jeżeli nie znajduje się w wyposażeniu)**
Rozdrabnia na miałkę koszoną trawę i pozostawia ją na łące, lub alternatywnie zbiera ją w worek.

W przypadku jakiejkolwiek wątpliwości lub problemu, nie zwlekajcie ze skontaktowaniem się z najbliższym Serwisem obsługi lub z Waszym sprzedawcą.

# HU BIZTONSÁGI ELŐÍRÁSOK
**KÉRJÜK BETARTANI**

## A) ÁLTALÁNOS UTASÍTÁSOK

1) **Olvassa el gondosan az utasítást.** Ismerje meg a kezelőszerveket, sajátítsa el e gép kezelését. Tanulja meg a motor gyors leállítását.
2) **A fűnyírót csak rendeltetésének megfelelően használja a-az fűnyírásra és összegyűjtésre**. Bármely más felhasználás veszélyes lehet és károsíthatja a gépet is. Helytelen használatnak minősülnek az alábbiak (példaként és nem kizárólagosan):
– személyt, gyermekeket vagy állatokat a gépen szállítani,
– felállni a gépre,
– a géppel egyéb terhet ráhelyezni vagy vontatni,
– a gép használata lomb vagy törmelék összegyűjtésére.
– sövények nyírására alkalmazni a gépet, vagy egyéb nem fű nyírására alkalmazni a berendezést,
– egy személynél többen alkalmazni a gépet,
– a vágókés működtetése a nem füves szakaszokon.
3) Tilos gyerekre bízni a fűnyírógép használatát, illetve olyan személyre, aki nem ismeri a gép kezelési útmutatóját.
A helyi törvényrendelet szabályozhatja a szükséges minimális életkort.
4) **Soha ne használja a fűnyírót**:
– más személyek, főleg gyermekek jelenlétében, illetve állatok közelében
– ha gyógyszer, vagy más olyan szer hatása alatt áll, mely csökkenti figyelmét, vagy reakciókészségét
5) Gondoljon arra, hogy a gép kezelője felelős a más személyeken bekövetkező balesetekért,vagy pedig azok tulajdonában keletkező károkért.

## B) MUNKAVÉGZÉS ELŐTTI MŰVELETEK

1) **Fűnyírás közben viseljen zárt lábbelit és hosszúnadrágot. Tilos a fűnyíró lábbeli nélküli vagy nyitott szandálban való használata**.
2) Ellenőrizze alaposan a munkaterületet, és szedje össze mindazt (kődarabok, gallyak, drótdarabok, csontok stb.) amit a gép a kidobó nyíláson kidobhat, vagy a vágó egységet illetve a motort károsíthatja.
3) **VIGYÁZAT VESZÉLY! A benzin tűzveszélyes**.
– Benzint csak az arra a célra készült tartályban tároljon.
– **mindakkor amikor a benzinnel foglalkozik ne dohányozzon.**
– Az üzemanyagot mindig a motor indítása előtt töltse a gépbe. Járó vagy meleg motornál ne nyissa ki a tanksapkát és ne töltsön üzemanyagot.
– Ha a benzin a tankolásnál kifolyt, ne indítsa a motort addig míg le nem törölte a gépről, valamint kerülje az olyan eszközök használatát, mely tüzet okozhat.
– Tankolás után a tanksapkát gondosan tegye vissza a helyére és alaposan húzza meg.
4) A sérült kipufogót cserélje ki.
5) **Használat előtt ellenőrizze le az egész gépet, főleg a fűnyírókést és bizonyosodjon meg, hogy a csavarok és a nyíróblokk nincs-e elkopva, megrongálódva**. Az elhasznált kést és a megrongálódott csavarokat mindig együtt cserélje ki az egyensúly megtartása végett.
6) A munka megkezdése előtt szerelje fel a kidobáshárítót (zsákot vagy fűgyűjtőt).

## C) HASZNÁLAT KÖZBEN

1) A belsőégésű motort nem szabad zárt térben működtetni a szénmonoxid mérgezés veszélye miatt.
2) Dolgozzon napfénynél vagy megfelelő mesterséges fénynél
3) Kerülje a vizes füvön végzendő munkát.
4) Lejtős területen bizonyosodjon meg, hogy a gép a talajon stabilan helyezkedjen el.
5) Munka közben soha ne szaladjon csak lépkedjen, ne húzassa magát a fűnyírógéppel.
6) Lejtőn mindig keresztbe nyírjon, sohasem le és fel.
7) Vigyázzon amikor a lejtőn irányt változtat.
8) **Ne nyírjon 20 foktól lejtősebb területen**.
9) Vigyázni kell, mikor saját maga felé húzza a fűnyírót.
10) Állítsa meg a kést, ha a fűnyírót meg kell emelni elmozdítás végett, vagy át kell vinni nem füves területen, vagy amikor a gépet a nyírásra kerülő területre vagy területről kell vinni.
11) Ne működtesse a fűnyírót megrongálódott védőrészekkel, gyüjtőzsák vagy kidobáshárító nélkül.
12) Ne változtasson a gép alapbeállításán, különös tekintettel a motor fordulatszámára.
13) Kerékmeghajtású gépeknél indítás előtt kapcsolja ki a hajtóművet.
14) Elővigyázattal kell a motort beindítani és vigyázni kell hogy lábát távol tartsa a nyírókéstől.
15) Indítás közben ne döntse meg a gépet, kivéve ha az elengedhetetlen, de abban az esetben is csak a gép kezelővel ellentétes oldalát. Az indítást sík területen végezze, ahol nem található akadály vagy magas fű.
16) **Kezével és lábával ne közeledjen soha a forgó részekhez**. Tartózkodjon távol a kidobónyílástól.
17) Működő motorral ne emelje fel és ne vigye más helyre a fűnyírót.
18) **Állítsa le a motort és húzza ki a hálózati elektromos kábelt**:
– mielőtt bármilyen műveletet végezne a vágótárcsa alatt, vagy a kiürítő rész tisztítása előtt
– a fűnyíró tisztítása, ellenőrzése alatt
– idegen test hozzáütődésekor. Ellenőrizze le, hogy történt-e kár, rongálódás a fűnyírón, és végezze el a szükséges javításokat mielőtt újból használatba kerülne a gép;
– ha a fűnyíró rendellenesen vibrálni kezd (Azonnal derítse ki a vibrálás okát, és küszöbölje ki, illetve keressen fel egy erre megfelelő szervízt).
19) **Állítsák le a motort**:
– Mindakkor amikor ellenőrzés nélkül hagyja, az elektromos típusúaknál a kulcsot is húzza ki.
– Mielőtt a gépet üzemanyaggal feltöltené.
– Amikor gyűjtőzsákot leveszi vagy újra felteszi.
– Mielőtt beállítaná a nyírás magasságát.
20) Mielőtt a motort leállítaná csökkentse a gázt. A munka befejezése után az üzemanyagcsapot el kell zárni az utasításban írtak alapján.
21) Munka közben tartsa be a biztonsági távolságot a forgó késektől, ami a nyél hosszúságától függ.

## D) KARBANTARTÁS ÉS TÁROLÁS

1) Ellenőrizze a csavarok, stiftek, anyák épségét és rögzítettségét a gép biztonságos működése érdekében. Fontos a folyamatos, alapos karbantartás a gép élettartama és biztonságos működése érdekében.
2) A tűzveszély elkerülése érdekében a fűnyírót ne raktározza benzinnel tele tartállyal olyan zárt helyen ahol a benzingőztől tűztér közelében begyulladhatna.
3) Meleg motorral ne állítsa a fűnyírót zárt helyre.
4) **A tűzveszély elkerülése érdekében a kipufogót, akkumulátort tartsa tisztán különösen zsír, olajszennyeződésektől és a fűnyírót mindig fűmaradéktól mentes fűgyűjtővel raktározza**.
5) Ellenőrizze le gyakran a kidobáshárítót és a fűgyüjtőzsákot, bizonyosodjon meg az épségéről és használhatóságáról.
6) Amennyiben az üzemanyagtartályt le kell ürítenie ezt hideg motor mellett és a szabadban végezze.
7) A kés be és kiszerelésekor használjon védőkesztyűt.
8) **A kés élezése után ellenőrizze annak kiegyensúlyozottságát is**. Valamennyi a késsel kapcsolatos művelet (leszerelés, élezés, egyensúlybahozás, visszaszerelés és/vagy csere) felelősségteljes munka, mely különleges ismeretet igényel a megfelelő szerszámok használatán túl. Biztonsági okokból ezeket a műveleteket csak szakszervizben lehet végezni.
9) **Biztonsági okokból a gépet soha ne használja elkopott vagy megrongálódott alkatrészekkel. A sérült alkatrészeket ne javítsa, hanem eredeti gyári új alkatrészekre cserélje le. Csak eredeti cserealkatrészeket használjon. A minőségileg nem megfelelő alkatrészek károsíthatják a gépet, és az Ön biztonságát is veszélyeztetik.**

## E) SZÁLLÍTÁS ÉS MOZGATÁS

1) Minden alkalommal, amikor a gépet felemelni, mozgatni, szállítani vagy dönteni kell:
– viseljen vastag munkavédelmi kesztyűt;
– a gépet úgy fogja meg, hogy annak súlyát és súlyának eloszlását figyelembe véve biztos fogást találjon;
– a gép súlyának és a szállítóeszköz, valamint azon hely jellemzőinek megfelelő számú személy közreműködése szükséges, ahol a gép elhelyezésre kerül, vagy ahonnan elvitelre kerül.
2) A gép szállításakor mindig ügyeljen a helyes rögzítésre kötelekkel vagy láncokkal.

# HU HASZNÁLATI SZABÁLYOK

**A motort és az akkumulátort (ha van) illetően olvassa el a kézikönyvet.**

**MEGJEGYZÉS** - A szövegben feltüntetett hivatkozások és a (2 – 3 – 4 – 5. oldalon található) vonatkozó ábrák közötti megegyezést az egyes fejezetek címét megelőző szám jelöli.

## 1. AZ ÖSSZESZERELÉS BEFEJEZÉSE

**MEGJEGYZÉS - A gép néhány már összeszerelt alkatrésszel kerülhet leszállításra.**

**FIGYELEM – A gép kicsomagolását és összeszerelését szilárd, sík felületen kell végezni, továbbá elegendő helyet kell biztosítani a gép és a csomagolás mozgatásához a megfelelő szerszámok alkalmazásával.**
**A csomagolóanyagok selejtezését mindig a helyi hatályos előírásoknak megfelelően kell elvégezni.**

**1.1a** **"I" típus:**
Állítsa a markolatot (1) a munkavégzési állásba és rögzítse a váz oldalsó tartószerkezeteihez a mellékelt csavarokkal (2) az ábrának megfelelően.
A markolat (1) magassága három különböző állásba szabályozható, melyet a csapoknak (3) a tartóegységen lévő három furatpár egyikébe történő behelyezésével végezhet.
A beállítást követően rögzítse jól a gombokat (2).
Illessze az indítózsinórt (4) a vezető rugóba (5).
Húzza meg az anyát (6) a rugó (5) rögzítéséhez.

**1.1b** **"II" típus:**
Állítsa a markolatot (1) a munkavégzési állásba és rögzítse a váz oldalsó tartószerkezeteihez a mellékelt csavarokkal (2) az ábrának megfelelően.
A markolat (1) magassága három különböző állásba szabályozható, melyet a csapoknak (3) a tartóegységen lévő három furatpár egyikébe történő behelyezésével végezhet.
A fogantyúk (5) szorítópántjait (4) úgy kell felcsavarozni, hogy biztosítsa a markolat (1) stabil rögzítését anélkül, hogy túlzott erőfeszítésbe kerülne a rögzítésük, illetve kilazításuk.
A beállítást követően rögzítse jól a fogantyúkat (5).
Illessze az indítózsinórt (6) a vezető rugóba (7).
Húzza meg az anyát (8) a rugó (7) rögzítéséhez.

**1.2** A keretre (1) húzza rá a zsákot (2), majd csavarhúzó segítségével illessze helyükre a műanyag profilokat (3) az ábrának megfelelően.

**1.3** Az elektromos indítású modelleknél csatlakoztassa az akkumulátor (1) kábelét a fűnyíró fő vezetékrendszerének (2) csatlakozójához.

## 2. A VEZÉRLŐK LEÍRÁSA

**MEGJEGYZÉS - A vezérlőkön levő szimbólumok jelentése a 6. és az azt követő oldalakon található.**

**2.1** **Gázkar vezérlő**
A gázkart a kar (1) vezérli. A kar állásait a vonatkozó tábla tünteti fel.

**2.2** **Fűnyírókés bekapcsolás engedélyező és kapcsolókar**
A fűnyírókést járó motor mellett kell bekapcsolni.
A fűnyírókés bekapcsolásához:
– húzza meg az engedélyező kart (1) a tolókar felé;
– tolja előre egy **határozott mozdulattal** a kapcsolókart (2) ütközésig, majd engedje vissza alapállásba. **A mozdulatot gyorsan és határozottan végezze el, ezzel elkerülhető a tengelykapcsoló csúszása és károsodása.**

Az engedélyező kar (1) elengedésekor a fűnyírókés leáll, a motor pedig jár.
A fűnyírókés ismételt bekapcsolásához végezze el ismét a fenti műveletsort.

**2.3** **Meghajtó kapcsolókar**
A kerékmeghajtással rendelkező modelleknél a fűnyíró hajtása a kar (1) markolat irányába nyomásával történik.
A fűnyíró hajtása a kar kiengedésével kikapcsol.

**2.4** **Vágási magasság beállítása**
ÁLLÓ MOTORRAL VÉGEZZE A MŰVELETET.

A vágási magasság beállításához nyomja meg a gombot (1) és emelje fel vagy nyomja le a vázat a fogantyúval (2) a kívánt ál-lásba, melyet egy számozott fokozatskála (3) jelez.

**2.5** **¤ Csak a DML modelleknél: Az ürítés választókar**
Ennek a karnak (1) két állása van:
«A» = hátsó ürítés begyűjtés nélkül, vagy a lenyírt fűnek a gyűjtőzsákba való begyűjtésével;
«B» = "mulcsozó" funkció vagy oldalsó ürítés begyűjtés nélkül (ha van).

Az egyik állásból a másikba való váltáshoz emelje fel kissé a kart (1) és állítsa a kívánt állásba, rögzítse a rögzítő elemmel (2).

**MEGJEGYZÉS** - Ha az egyik állásból a másikba való váltás nehézkes, ennek oka az lehet, hogy a vezetősínekbe fűmaradék került, ilyenkor végezze el a váz mosását és belső tisztítását (☛ 4.4).

## 3. FŰNYÍRÁS

**MEGJEGYZÉS** - Ezzel a fűnyíróval a pázsit nyírása többféle módon végezhető, ezért a munka megkezdése előtt a kívánt nyírási módnak megfelelően kell előkészíteni a gépet.

**¤ Csak a DML modelleknél:**

**3.1a** **A gép előkészítése a fűnyíráshoz és a fű gyűjtőzsákba való begyűjtéséhez:**
– Állítsa az ürítés választókart (1) az «A» állásba.
– Az oldalsó ürítéssel felszerelt típusoknál: ellenőrizze, hogy az oldalsó fedőlap (2) le legyen engedve és a biztonsági kar (3) rögzítse.
– Emelje fel a hátsó kavicsterelőt (4) és akassza a helyére a zsákot (5) az ábra szerint.

**3.1b** **A gép előkészítése a fűnyíráshoz és a fű hátsó ürítéséhez:**
– Állítsa az ürítés választókart (1) az «A» állásba.
– Az oldalsó ürítéssel felszerelt típusoknál: ellenőrizze, hogy az oldalsó fedőlap (2) le legyen engedve és a biztonsági kar (3) rögzítse.

**3.1c** **A gép előkészítése a fűnyíráshoz és a fű aprításához ("mulcsozó" funkció):**
– Állítsa az ürítés választókart (1) a «B» állásba.
– Az oldalsó ürítéssel felszerelt típusoknál: ellenőrizze, hogy az oldalsó fedőlap (2) le legyen engedve és a biztonsági kar (3) rögzítse.

**3.1d** **A gép előkészítése a fűnyíráshoz és a fű oldalsó ürítéséhez (ha van):**
– Állítsa az ürítés választókart (1) a «B» állásba.
– Tolja kissé előre a biztonsági kart (3) és emelje fel az oldalsó fedőlapot (2).
– Illessze be az ürítő terelőlemezt (6) az ábra szerint.
– Zárja vissza az oldalsó fedőlapot (2) és rögzítse a terelőlemezt (6).

**¤¤ Csak a DM modelleknél:**

**3.1e** **A gép előkészítése a fűnyíráshoz és a fű gyűjtőzsákba való begyűjtéséhez:**
– Emelje fel a hátsó kavicsterelőt (4) és akassza a helyére a zsákot (5) az ábra szerint.

**3.1f** **A gép előkészítése a fűnyíráshoz és a fű hátsó ürítéséhez:**
– Emelje fel a hátsó kőterelőt (4) és vegye ki a zsákot (5).

**3.1f** **A gép előkészítése a fűnyíráshoz és a fű aprításához ("mulcsozó" funkció):**
– Emelje fel a hátsó kőterelőt (4) és tolja be a terelődugót (11) a kimenő nyílásba egészen addig, amíg a kapcsoló fog (12) kattanását elő nem idézi.

A terelődugó (11) kivételéhez húzza meg a markolat alatti kart (13) és oldja ki a fogat (12), ekkor a terelő kivehető a kimeneti nyílásból.

**3.2** **A motor elindítása**
A motort kikapcsolt fűnyírókés mellett kell beindítani.
A motor beindításához állítsa a gázkart (1) a motor használati útmutatójában megjelölt állásba, majd határozottan húzza meg az indítózsinórt (2).
Az elektromos indítású modelleknél húzza meg a vágókés fék kart (1) a markolat irányába és fordítsa el az indítókulcsot (3).

**3.3** **Fűnyírás**
A munkavégzés során a 2.2. pontban leírtak szerint kapcsolja be– és ki a fűnyírókést.

**FONTOS** - Nagyon magas fűben ne kapcsolja be a fűnyírókést.

¤ **A "mulcsozó" funkciónál:** kerülje túl nagy mennyiségű fű egyszerre történő eltávolítását. Soha ne vágjon le egy menetben a fű magassága egyharmadánál több füvet. A haladási sebességet a gyep állapotától, és a lenyírt fű mennyiségétől függően válassza meg.

¤ **Oldalsó ürítésnél (ha van):** a fűnyírás során ajánlott olyan útvonalon haladni, melyen elkerülhető a már levágott fűnek a még vágásra váró gyepre való ürítése.
¤ **Ha a gyűjtőzsák fel van szerelve a zsák tartalmát jelző szerkezettel:** a munka során, mozgó kés mellett a jelző felső állásban marad, amíg a zsákban van hely a levágott fű számára; amikor a jelző az alsó állásba kerül, azt jelenti, hogy a zsák megtelt és ki kell üríteni.

**A pázsit károsodásának elkerülése érdekében az «1» állást kizárólag tökéletesen szintezett, tömörített és egyenetlenségektől mentes talajon használja.**

¤ **Csak a DML modelleknél:**
**FONTOS MEGJEGYZÉS -** Ha a munka közben a «B» (mulcsozó) állásban levő ürítés választókart (☛ 2.5) az «A» (hátsó ürítés) állásba kívánja átváltani, akkor kapcsolja ki a fűnyírót, és távolítsa el a fedőlap (1) alól a füvet, mivel a fedőlapon levő fű akadályozhatja a választókar mozgatását.

**TANÁCSOK A GYEP GONDOZÁSÁRA**

Minden fűfajta különböző tulajdonságokkal rendelkezik, ezért más-más gondozást igényel. Olvassa el mindig a vetőmag csomagolásán található, az adott területen alkalmazható nyírási magasságra vonatkozó útmutatást.

Vegye figyelembe, hogy a gyepet nagyrészt egy szárból és egy vagy több levélből álló növények alkotják. Ha a leveleket teljesen levágják, a gyep károsul és a megújulás nehézkessé válhat.

Általában a következő útmutatások érvényesek:
– a túl rövidre való nyírás miatt a gyep foltossá, ritkássá válik;
– nyáron hagyja hosszabbra a füvet, ezzel elkerülheti a talaj kiszáradását;
– ne vágja a füvet, amikor vizes, ilyenkor a kés hatékonysága a rátapadó fű miatt csökken, és a pázsitban szakadások keletkezhetnek;
– különösen magas fű esetén először végezzen el egy első nyírást a gép legnagyobb vágómagasságával, ezután két-három nap múlva végezzen el egy második nyírást.

A gyep szebb lesz, ha a fűnyírást mindig ugyanazon a magasságon és két irányba felváltva végzi.

### 3.4 A munka befejezése

A munka végén engedje ki az engedélyező kart (1), állítsa a gázkart a “Motor leállítás” helyzetbe és vegye le a gyertyasipkát (2). Az indítókulccsal (3) rendelkező modelleknél távolítsa el az indítókulcsot.

VÁRJA MEG A VÁGÓKÉS LEÁLLÁSÁT mielőtt bármilyen típusú beavatkozást végezne a fűnyírón.

## 4. RENDES KARBANTARTÁS

**FONTOS - A szabályos időközönként végzett gondos karbantartás elengedhetetlen a biztonsági szint, és a gép eredeti teljesítményének hosszú időn keresztüli megőrzése érdekében.**
**A fűnyírót tartsa száraz helyen.**

1) Minden tisztítási, karbantartási vagy a gépen végezendő beállítás előtt vegyen fel erős munkakesztyűt.
2) Mossa meg gondosan a gépet vízzel minden egyes fűnyírás után. Távolítsa el a vázban felhalmozódott fű- és sár maradványokat, így elkerülheti, hogy száradásukat követően nehézkessé tegyék a következő elindítást.
3) **A festett vázú típusoknál** a váz belső részének máza idővel leválhat a lenyírt fű súroló hatásának következtében. Ez esetben minél előbb mázolja át rozsdavédő festékkel, hogy megelőzze rozsda kialakulását, mely a fém korróziójához vezethet.
4) Ha az alsó részhez kell férnie, döntse a gépet kizárólag a motor használati utasításában feltüntetett oldalra, az erre vonatkozó útmutatásokat követve. **Az oldalsó ürítéssel felszerelt gépeknél távolítsa el a terelőlemezt (ha van – ☛ 3.1.d).**
5) Kerülje, hogy a motor vagy a gép műanyag részeire benzin jusson, mely károsíthatja ezeket a részeket, illetve ha esetleg mégis benzin került rájuk, azonnal tisztítsa le. A garancia nem érvényes a műanyag részeken benzin által okozott sérülésekre.
6) **Az AVS-sel szerelt modelleknél**: ha a markolaton rendellenes rezgést érzékel, ellenőrizze a rezgéscsillapító karmantyúkat, és ha sérültek vagy kopottak, forduljon a márkakereskedőhöz és cseréltesse ki azokat.

**FONTOS - Ne irányítson nagynyomású vízsugarat a fűnyíró mechanikus részeire (pl. többek között, a csapágyakra és a tengelykapcsolóra), mivel a fűnyírókés bekapcsoló szerkezete károsodhat.**

**4.1** Az élen történő bármilyen jellegű beavatkozást csak erre a munkára alkalmas, megfelelő eszközökkel rendelkező szervíznél lehet elvégeztetni.
Ezen a gépen a következő kóddal jelölt fűnyírókéseket kell alkalmazni:
81004452/0 (504 típushoz)
81004455/0 (554 típushoz)
Az éleket mindig a következő jellel ellátottnak kell lenniük «GGP». Mivel a berendezés folyamatos fejlesztés tárgyát képezi, lehetőség nyílik hasonló jellegű és tulajdonságú biztonságos és tökéletes működést biztosító éllel cserélni a gyárilag beszereltet.
Az ábrán jelzett lépéseket követve szerelje fel az élet (2) a jelzéssel a föld felé fordítva.
Húzza meg a középső rögzítő csavarokat (1) egy 50-55 Nm-re beállított dinamometrikus kulcs segítségével.

**4.2** A meghajtásos modellekben az ékszíj helyes feszességét az anya (1) segítségével állíthatja be, amíg el nem éri a megadott méretet (6 mm).

**4.3** A lemerült akkumulátor újratöltéséhez csatlakoztassa azt az akkumulátortöltőhöz (1) az akkumulátor karbantartási utasításának útmutatásait követve.
Ne csatlakoztassa az akkumulátortöltőt közvetlenül a motor sorkapcsához.
A motort nem lehet beindítani úgy, hogy az akkumulátortöltőt használja betáplálásként, mivel ebben az esetben ez utóbbi megsérülhet.
Ha hosszabb ideig nem szándékozik a fűnyírót használni, szakítsa meg az akkumulátor motor vezetékeihez történő csatlakozását, biztosítva azonban egy megfelelő töltési szintet.

**4.4** A mosás alatt tartózkodjon mindig a fűnyíró tolókarja mögött.

A fűnyíró belsejének lemosásához:
– állítsa a gépet szilárd talajra;
– állítsa a vágási magasságot a legalacsonyabb helyzetbe;
– csatlakoztassa a víztömlőt a speciális csatlakozóhoz (1);
– indítsa be a motort és végezze el az első mosását a munkához alkalmazott beállításokkal;
– állítsa le a motort, állítsa az ürítés választókart az ellenkező állásba, indítsa be a motort és végezze el a második mosást.

## 5. KÖRNYEZETVÉDELEM

A környezet védelmét a gép használata során elsődleges fontossági szempontként kell figyelembe venni, mivel ez a békés egymás mellett élés és környezetünk érdeke.
– Ne zavarjon másokat a környezetében.
– Szigorúan kövesse a helyi előírásokat a levágott növényzet megsemmisítését illetően.
– Szigorúan tartsa be a helyi előírásokat a csomagolóanyagok, olaj, benzin, akkumulátorok, szűrők, használt alkatrészek vagy bármi egyéb, környezetszennyező elem selejtezésére vonatkozóan; ezeket a hulladékokat ne helyezze a háztartási hulladékba, hanem szelektív hulladékkezelés keretében szállítsa a megfelelő gyűjtőtelepekre, ahol gondoskodnak azok újrahasznosításáról.
– Az üzemen kívül való helyezéskor ne szennyezze a géppel a környezetet, hanem a hatályos helyi előírások értelmében adja le egy gyűjtőtelepen.

## 6. TARTOZÉKOK

**FIGYELEM:** A saját biztonsága érdekében szigorúan tilos bármilyen a lenti listától eltérő alkatrészt a gépre szerelni, illetve olyan alkatrészeket, amelyek nem az Ön által vásárolt gép típusához tervezettek.

### 6.1 “Mulcsozó” készlet (ha nem része az alapfelszereltségnek)

Felaprítja a lenyírt füvet, és a pázsitra teríti. A gyűjtőzsák alternatívája.

Bármilyen kétség, vagy probléma esetén lépjen kapcsolatba a legközelebbi Szervizszolgálattal vagy a viszonteladójával.

# RU НОРМЫ БЕЗОПАСНОСТИ,
## КОТОРЫЕ ДОЛЖНЫ ОБЯЗАТЕЛЬНО ВЫПОЛНЯТЬСЯ

## A) ОБУЧЕНИЕ

1) **Внимательно прочтите инструкции**. Ознакомьтесь с органами управления и опробуйте газонокосилку в работе. Научитесь быстро останавливать двигатель.
2) **Используйте газонокосилку только по предусмотренному назначению, то есть для скашивания и сбора травы**. Все остальные виды использования могут создать опасность и причинить ущерб машине. Входит в понятие ненадлежащего пользования (как пример, но не только):
– перевозить на машине взрослых людей, детей или животных;
– пользоваться машиной для собственного перемещения;
– использовать машину для буксировки или подталкивания грузов;
– использовать машину для сбора листьев или отходов;
– использовать машину для выравнивания живой изгороди или для стрижки нетравянистых растений;
– пользование машиной несколькими операторами;
– приводить в действие нож на травянистых участках.
3) Ни в коем случае не разрешайте пользоваться газонокосилкой детям или лицам, недостаточно хорошо знакомым с правилами обращения с ней. Местное законодательство может устанавливать минимальный возраст для пользователя.
4) **Никогда не пользуйтесь газонокосилкой**:
– если вблизи находятся люди (особенно дети) или животные;
– если пользователь принял медикаменты или вещества, которые снижают быстроту реакции и уровень внимания.
5) Помните, что оператор или пользователь несет ответственность за несчастные случаи и ущерб, который может быть нанесен другим лицам или их имуществу.

## B) ПОДГОТОВИТЕЛЬНЫЕ ОПЕРАЦИИ

1) **При скашивании всегда надевайте прочную обувь и длинные брюки. Не работайте с газонокосилкой босиком или в открытых сандалиях**.
2) Внимательно осмотрите рабочий участок и уберите все, что может быть выброшено машиной, либо может повредить режущий узел и двигатель (камни, ветки, проволоку, кости и т.д.).
3) **ВНИМАНИЕ: ОПАСНОСТЬ! Бензин легко воспламеняется**.
– храните топливо в специальных канистрах;
– **заливайте топливо через воронку, только на открытом месте и не курите при этой операции, а также вообще при обращении с топливом**;
– заливайте топливо перед запуском двигателя; не добавляйте бензин и не снимайте пробку бака, когда двигатель работает или когда он горячий;
– при разливах бензина не запускайте двигатель, уберите газонокосилку с места разлива и примите меры по предупреждению возгорания до тех пор, пока топливо не испарится и его испарения не рассеются.
– всегда помещайте на место и хорошо затягивайте пробки бака и канистры с бензином;
4) Замените дефектные глушители;
5) **Перед пользованием проведите общий осмотр и осмотр ножей, проверяя, что винты и режущий узел не изношены и не повреждены**. Замените поврежденные или изношенные ножи и винты все вместе, для сохранения балансировки.
6) До начала работы смонтировать ограждения на выходе (мешок или защиту от камней).

## C) ПРИ ЭКСПЛУАТАЦИИ

1) Не включайте двигатель в закрытом пространстве, где могут скопиться опасные газы моноокиси углерода.
2) Работайте только днем или при хорошем искусственном освещении.
3) Если возможно, избегайте работы на мокрой траве.
4) На склонах всегда имейте собственную точку опоры.
5) Никогда не работайте бегом, только шагом; избегайте ситуаций, когда газонокосилка тянет за собой работающего.
6) Косите траву на склонах только в поперечном направлении, а не вверх и вниз.
7) Будьте очень внимательными при перемене направления на склонах.
8) **Не косите траву на участках с уклоном более 20°**.
9) Будьте чрезвычайно осторожными, если приходится тянуть газонокосилку на себя.
10) Останавливайте нож, если требуется наклонить газонокосилку для переноски, пересечь участки без растительности или транспортировать газонокосилку к месту работы и обратно.
11) Никогда не включайте газонокосилку, если ограждения повреждены, или отсутствует мешок для сбора травы или защита от камней.
12) Не изменяйте регулировок двигателя и не выводите двигатель на слишком высокий режим оборотов.
13) В моделях с тяговым агрегатом отключите сцепление передачи на колеса до того, как запустить двигатель.
14) Запускайте двигатель осторожно, согласно инструкциям, держа ноги подальше от ножа.
15) Не наклоняйте газонокосилку для запуска. Выполняйте запуск на плоском участке, где нет препятствий и высокой травы.
16) **Не приближайте руки и ноги к вращающимся частям и не помещайте их под ними**. Всегда держитесь вдали от отверстия выброса.
17) Не поднимайте и не транспортируйте газонокосилку с включенным двигателем.
18) **Остановите двигатель и отсоедините кабель свечи**:
– перед любой операцией под режущей пластиной или до того, как очистить канал выброса;
– до того, как приступить к проверке, очистке или работе на газонокосилке;
– после удара о посторонний предмет. Проверить, не была ли повреждена газонокосилка и провести необходимый ремонт до того, как снова воспользоваться машиной;
– если газонокосилка начинает аномально вибрировать (Немедленно найти причину вибраций и произвести необходимые проверки в специализированном центре).
19) **Остановите двигатель**:
– каждый раз, когда газонокосилка остается без присмотра. В моделях с электрическим стартером также выньте ключ;
– перед заправкой горючим;
– когда вы снимаете или устанавливаете мешок для сбора травы;
– перед регулировкой высоты скашиваемой травы.
20) Снизьте обороты перед остановкой двигателя. Перекройте подачу топлива по окончании работы, следуя инструкциям в руководстве на двигатель.
21) Во время работы всегда держитесь на безопасном расстоянии от вращающегося ножа, насколько позволяет длина рукоятки.

## D) ТЕХОБСЛУЖИВАНИЕ И ХРАНЕНИЕ

1) Содержите затянутыми гайки и винты для уверенности в том, что машина всегда безопасна при работе. Регулярное техобслуживание чрезвычайно важно для надежности и поддержания эксплуатационных характеристик на нужном уровне.
2) Не ставьте газонокосилку с бензином в баке в помещение, где бензиновые испарения могут вступить в контакт с пламенем, искрой или источником сильного тепла.
3) Дайте остыть двигателю до того, как поставить газонокосилку в любое помещение.
4) **Для предотвращения опасности возгорания освободите двигатель, глушитель, гнездо аккумулятора и зону хранения бензина от остатков травы, листьев или излишков смазки**. Не оставляйте контейнеры со скошенной травой внутри помещения.
5) Часто проверяйте защиту от камней и мешок сбора травы на наличие износа или ухудшения состояния.
6) Если бак нужно опорожнить, выполняйте эту операцию на открытом воздухе и при остывшем двигателем.
7) При демонтаже и монтаже ножа надевайте рабочие рукавицы.
8) *Выполнит балансировку ножа при го заточк*. Вс выполнямы на нож опрации (дмонтаж, заточка, балансировка, монтаж на мсто и/или замна) являются сложными и трбуют спциальных навыков, помимо использования соотвтствующго инструмнта. По соображниям бзопасности, они должны всгда выполняться в специализированном срвисном цнтр.
9) **По соображениям безопасности никогда не пользуйтесь машиной, если ее части изношены или неисправны. Детали следует всегда заменять, их никогда не ремонтируют. Используйте только оригинальные запчасти. Запчасти другого качества могут привести к повреждению машины и опасным для здоровья ситуациям.**

## E) ПЕРЕВОЗКА И ПЕРЕМЕЩЕНИЕ

1) Каждый раз, когда трбутся прдвинуть, поднять, првзти или наклонить машину, слдут:
– надвать плотны рабочи рукавицы;
– поднимать машину, ухватив в таких точках, чтобы она н выскользнула, учитывая вс и особнности конструкции;
– привлчь количство людй, соотвтствующ всу машины и характристикам транспортного срдства или мста, в котором нобходимо установить, или откуда слдут забрать.
2) Во время транспортировки закрепить машину при помощи соответствующих тросов или цепей.

# RU ПРАВИЛА ЭКСПЛУАТАЦИИ

**Информацию о двигателе и аккумуляторе (если он предусмотрен) можно найти в соответствующих руководствах.**

**ПРИМЕЧАНИЕ** - Соответствие ссылок, содержащихся в тексте, и соответствующих рисунков (расположенных на страницах 2-3-4-5) достигается при помощи цифры, предшествующей названию каждого параграфа.

## 1. ЗАВЕРШИТЬ СБОРКУ

**ПРИМЕЧАНИЕ - Машина может быть поставлена с некоторыми компонентами, уже установленными на ней.**

**ВНИМАНИЕ – Распаковка и завершение монтажа должны выполняться на твердой и ровной поверхности, с расстоянием, достаточным для перемещения машины и ее упаковки, всегда пользуясь соответствующими инструментами.**
**Обработка в отходы упаковки должна производиться в соответствии с действующими местными нормами.**

**1.1a Тип "I":**
Привести ручку (1) в рабочее положение и прикрепить к боковым опорам шасси, используя крепежные детали (2) в оснастке, как указано на рисунке.
Ручка (1) регулируется в трех различных положениях по высоте, достигаемых вставлением стержней (3) в одну из трех пар отверстий, предусмотренных на опорах.
После регулирования затянуть ручки (2) до упора.
Вставьте пусковой трос (4) в направляющую спираль (5).
Затянуть гайку (6) для укрепления спирали (5).

**1.1b Тип "II":**
Привести ручку (1) в рабочее положение и прикрепить к боковым опорам шасси, используя крепежные детали (2) в оснастке, как указано на рисунке.
Ручка (1) регулируется в трех различных положениях по высоте, достигаемых вставлением стержней (3) в одну из трех пар отверстий, предусмотренных на опорах.
Зажимные хомуты (4) рукояток (5) должны быть затянуты таким образом, чтобы обеспечить стабильную фиксацию ручки (1) таким образом, чтобы блокирование и разблокирование происходило без труда.
Затянуть до упора ручки (5) после регулирования.
Вставьте пусковой трос (6) в направляющую спираль (7).
Затянуть гайку (8) для укрепления спирали (7).

**1.2** Вставить раму в (1) мешок (2) и закрепить все пластмассовые профили (3), пользуясь отверткой, как указано на рисунке.

**1.3** В моделях, оснащенных электроприводом, соединить кабель аккумулятора (1) с разъемом общей проводки (2) газонокосилки.

## 2. ОПИСАНИЕ КОМАНД

**ПРИМЕЧАНИЕ - Значение символов, приведенных на командах, объясняется на 6 и последующих страницах.**

**2.1 Устройство управления акселератором**
Акселератор управляется рычагом (1). Положения рычага указаны на табличке.

**2.2 Рычаги разрешения и включения ножа**
Включение ножа должно выполняться с двигателем в движении.
Для включения ножа:
– потянуть рычаг разрешения (1) против ручки;
– **решительно** подтолкнуть вперед рычаг включения (2) до упора и отпустить его до возвращения в положение паузы. **Во избежание скольжения или повреждения сцепления движение должно быть выполнено быстро и решительно.**

Отпустив рычаг разрешения (1), нож остановится, поддерживая двигатель в движении.
Для повторного включения ножа необходимо повторить процедуру, описанную выше.

**2.3 Рычаг включения привода**
В моделях с тягой продвижение газонокосилки выполняется, когда рычаг (1) упирается в ручку.
Газонокосилка прекращает продвижение при отпускании рычага.

**2.4 Регулирование высоты скашивания**
ВЫПОЛНЯТЬ ОПЕРАЦИЮ ПРИ ВЫКЛЮЧЕННОМ ДВИГАТЕЛЕ.

Для регулирования высоты скашивания, нажать на кнопку (1) и приподнять или нажать на шасси посредством рукоятки (2), вплоть до желаемого положения, указанного на пронумерованной шкале (3).

**2.5 • Только для моделей DML: Рычаг выбора выхода**
У этого рычага (1) имеется два положения:
«A» = для задней разгрузки без сбора или со сбором в мешок отрезанной травы;
«B» = для функции "мульчирование" или (если предусмотрено) для боковой разгрузки без сбора.

Для перехода из одного положения в другое необходимо слегка приподнять рычаг (1) и сместить в желаемое положение таким образом, чтобы он остался заблокированным стопорным механизмом (2).

**ПРИМЕЧАНИЕ** - В случае, если переход из одного положения в другое оказывается затруднительным, неисправность может быть вызвана остатками травы, скопившихся в направляющих скольжения, следовательно, необходимо произвести мойку и внутреннюю чистку шасси (☛ 4.4).

## 3. СКАШИВАНИЕ ТРАВЫ

**ПРИМЕЧАНИЕ** - Эта машина позволяет выполнять стрижку травы на газонах в различных режимах; перед началом работы уместно подготовить машину в зависимости от того, как собираетесь выполнять скашивание.

**• Только для моделей DML:**

**3.1a Подготовка к скашиванию и сбор травы в мешок:**
– Поместить рычаг выбора выхода (1) в положение «A».
– В моделях с возможностью боковой разгрузки: убедиться в том, чтобы боковая дверца (2) была опущена и заблокирована от рычага безопасности (3).
– Приподнять заднюю защиту от камней (4) и прикрепить корректно мешок (5), как указано на рисунке.

**3.1b Подготовка к скашиванию и задняя разгрузка травы:**
– Привести рычаг выбора выхода (1) в положение «A».
– В моделях с возможностью боковой разгрузки: убедиться в том, чтобы боковая дверца (2) была опущена и заблокирована от рычага безопасности (3).

**3.1c Подготовка к скашиванию и размельчение травы (функция "мульчирование"):**
– Привести рычаг выбора выхода (1) в положение «B».
– В моделях с возможностью боковой разгрузки: убедиться в том, чтобы боковая дверца (2) была опущена и заблокирована от рычага безопасности (3).

**3.1d Подготовка к скашиванию и боковая разгрузка травы (если предусмотрена):**
– Привести рычаг выбора выхода (1) в положение «B».
– Слегка подтолкнуть рычаг безопасности (3) и приподнять боковую дверцу (2).
– Вставить дефлектор разгрузки (6), как указано на рисунке.
– Прикрыть боковую дверцу (2) таким образом, чтобы дефлектор (6) оказался заблокированным.

**•• Только для моделей DM:**

**3.1e Подготовка к скашиванию и сбор травы в мешок:**
– Приподнять заднюю защиту от камней (4) и прикрепить корректно мешок (5), как указано на рисунке.

**3.1f Подготовка к скашиванию и задняя разгрузка травы:**
– Приподнять заднюю защиту от камней (4) и удалить мешок (5).

**3.1g Подготовка к скашиванию и размельчение травы (функция "мульчирование"):**
– Приподнимите заднюю защиту от камней (4) и вставьте пробку отражателя (11) в выходное отверстие, подтолкнув до тех пор, чтобы крепежный зубец защелкнулся (12).

Для удаления пробки отражателя (11) нажать на рычаг (13), расположенный под рукояткой, таким образом, чтобы отсоединить зубец (12) и позволить вынуть отражатель из выходного отверстия.

**3.2 Запуск двигателя**
Включение двигателя должно выполняться с выключенным ножом.
Для включения двигателя привести рычаг акселератора (1) в положение, указанное в Руководстве двигателя, далее, резко и уверенно потянуть ручку троса включения (2).
В моделях, оснащенных электроприводом, потянуть за тормозной рычаг ножа (1) против ручки и повернуть контактный ключ (3).

**3.3 Скашивание травы**
Во время работы включать и выключать нож, как указано в пункте 2.2.

**ВАЖНО** - Избегать включения ножа при очень высокой траве.

- **В случае “мульчирования”:** всегда избегайте скашивать значительные количества травы. Никогда не скашивайте более третьей части от высоты травы за один раз! Отрегулируйте скорость продвижения в соответствии с состоянием газона и количеством скашиваемой травы.
- **В случае боковой разгрузки (если предусмотрена):** рекомендуется проходить путь, избегая разгружать скошенную траву на еще некошеной стороне газона.
- **В случае сборочного мешка с сигнальным устройством содержимого мешка (если предусмотрено):** во время работы с движущимся ножом сигнальное устройство остается приподнятым до тех пор, пока мешок будет в состоянии получать скошенную траву; его опускание означает, что мешок наполнен и необходимо его опорожнить.

**Во избежание возможных повреждений травяного покрова, положение «1» должно использоваться только на идеально выровненном, компактном грунте, без любого типа неровностей.**

- **Только для моделей DML:**

ВАЖНОЕ ПРИМЕЧАНИЕ - В случае, если во время работы необходимо перейти от одного режима с рычагом выбора выхода (☛ 2.5) в положении «B» (мульчирование) к другому с рычагом в положении «A» (задняя разгрузка), необходимо выключить машину и удалить траву, находящуюся на выдвижной дверце (1); наличие травы на дверце может затруднять полный ход рычага выбора выхода.

**Советы по уходу за газоном**

Каждый тип травы имеет различные характеристики и, следовательно, может требовать различные способы ухода за газоном; всегда внимательно читать указания, содержащиеся в упаковках семян в отношении высоты скашивания, приводимые в соотношении к условиям роста травы в каждой конкретной зоне.
Необходимо учитывать, что большая часть травы состоит из стебля и одного или более листьев. Если отрезать листья полностью, это нанесет вред газону, и новые листья будут расти в более трудных условиях.
В основном можете следовать следующим указаниям:
– слишком низкое скашивание приводит к разрывам и прореживанию травяного покрова, создавая эффект “пятнами”;
– летом скашивание должно быть более высоким во избежание высыхания почвы;
– не скашивать влажную траву; это может понизить эффективность ножа из-за травы, которая будет налипать на него, приводя к разрывам травяного покрытия;
– в случае особо высокой травы рекомендуется произвести первое скашивание на максимально позволенной высоте машины, выполняя затем второе скашивание спустя два или три дня.

Внешний вид газона улучшится, если скашивание будет осуществляться на одной и той же высоте, попеременно в двух направлениях.

**3.4** **Окончание работы**

По окончании работы отпустить рычаг разрешения (1), привести рычаг акселератора в положение “Остановка двигателя” и отсоединить колпачок от свечи (2). В моделях, снабженных электрическим пуском, вынуть контактный ключ (3).

ПОДОЖДАТЬ ОСТАНОВКИ НОЖА перед выполнением любого типа операций.

## 4. ПОВСЕДНЕВНОЕ ТЕХНИЧЕСКОЕ ОБСЛУЖИВАНИЕ

**ВАЖНО - Регулярное и аккуратное техническое обслуживание необходимо для поддержания с течением времени уровней безопасности и оригинальных эксплуатационных характеристик машины.**
**Хранить газонокосилку в сухом месте.**

1) Пользоваться прочными рабочими перчатками во время всех операций по чистке, техническому обслуживанию или регулировке машины.
2) Тщательно промывать машину после каждого скашивания; удалять остатки травы и грязи, скопившиеся внутри шасси, избегая после их высыхания трудностей при последующем включении машины.
3) **В моделях с окрашенным шасси** окраска внутренней части шасси может отходить с течением времени по причине абразивного действия скошенной травы; в этом случае необходимо своевременно покрыть окрашенный слой противокоррозийным средством во избежание создания ржавчины, которая может привести к коррозии металла.
4) При необходимости доступа к внутренней части, наклонить машину исключительно на сторону, указанную в брошюре Инструкций по эксплуатации, выполняя соответствующие инструкции. **В моделях, предусматривающих боковую разгрузку, необходимо удалить дефлектор разгрузки (если установлен - ☛ 3.1.d).**
5) Избегайте попадания бензина на пластмассовые части двигателя или машины, чтобы не повредить их, и незамедлительно удаляйте все следы пролившегося бензина. Гарантия не распространяется на ущерб, нанесенный пластмассовым частям бензином.
6) **В моделях с AVS:** в случае аномальных вибраций на ручке, проверить противовибрационные муфты и связаться с Вашим дилером для их замены в случае их повреждения или износа.

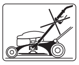

**ВАЖНО - Не направлять струи воздуха высокого давления на механические части газонокосилки (например, и не только, на подшипники и на сцепление), поскольку система включения ножа может получить повреждения.**

**4.1** Выполнение каждой операции на ноже уместно производить в специализированном центре, располагающим самым подходящим для этого оборудованием.
На этой машине предусмотрено применение ножей, имеющих код:
81004452/0 (для модели 504)
81004455/0 (для модели 554)
Ножи должны быть всегда маркированы «GGP». Учитывая развитие гаммы продукции, ножи, названные выше, могут с течением времени быть заменены другими, с аналогичными характеристиками взаимозаменяемости и безопасности в работе.
Установить заново нож (2) с кодом и маркировкой, обращенными в сторону почвы, следя за последовательностью, указанной на рисунке.
Затянуть винты (1) при помощи динамометрического ключа, откалиброванного на 50-55 Нм.

**4.2** Корректного натяжения ремня в моделях с тягой можно добиться, регулируя гайку (1) вплоть до достижения указанного размера (6 мм).

**4.3** Для того, чтобы зарядить разрядившийся аккумулятор, подсоедините его к зарядному устройству (1) согласно указаниям, изложенным в руководстве по обслуживанию аккумулятора.
Не подсоединяйте зарядное устройство для аккумуляторов непосредственно к зажимам двигателя.
Невозможно запустить двигатель при помощи зарядного устройства для аккумуляторов, поскольку можно повредить зарядное устройство.
Если вы планируете не использовать газонокосилку в течение долгого времени, отсоедините аккумулятор от проводки двигателя, обеспечив, в любом случае, хороший уровень зарядки.

**4.4** Во время мойки старайтесь всегда находиться сзади от ручки газонокосилки.
Для внутренней промывки газонокосилки:
– разместить машину на прочном полу;
– привести высоту скашивания в положение полностью вниз;
– соединить трубу подачи воды со специальным соединением (1);
– включить двигатель и произвести первую промывку в той же оперативной ситуации, в которой работали;
– остановите двигатель, приведите рычаг выбора выхода в противоположное положение, включите двигатель и выполните вторую промывку.

## 5. ОХРАНА ОКРУЖАЮЩЕЙ СРЕДЫ

Охрана окружающей среды должна являться существенным и первоочередным аспектом при пользовании машиной, в пользу человеческого общества и окружающей среды, в которой живем.
– Избегать служить причиной беспокойства для окружающих.
– Строго соблюдать действующие на местном уровне правила по вывозу отходов резки.
– Строго соблюдать местные нормы по переработке в отходы упаковки, масел, бензина, аккумуляторов, фильтров, поврежденных частей или любых элементов со значительным влиянием на окружающую среду; эти отходы не должны быть выброшены в мусорные ящики, а должны быть отделены и переданы в специальные центры сбора отходов, предусматривающие переработку материалов.
– После завершения срока службы машины не выбрасывайте ее, а обратитесь в центр сбора отходов в соответствии с действующим местным законодательством.

## 6. ДОПОЛНИТЕЛЬНЫЕ ПРИСПОСОБЛЕНИЯ

**ВНИМАНИЕ:** Для вашей безопасности категорически запрещается устанавливать любые другие приспособления помимо тех, которые включены в перечень, указанный ниже, разработанные специально для модели и типа вашей машины.

**6.1** **Набор “Мульчирование” (если он не входит в комплектацию)**

Тонко измельчает скошенную траву и оставляет ее на газоне вместо того, чтобы собирать ее в мешок.

В случае любого сомнения или проблемы, без промедления свяжитесь с ближайшей Сервисной службой или с Вашим дилером.

# HR PRAVILA ZA SIGURNOST

**KOJIH SE TREBA BRIŽLJIVO PRIDRŽAVATI**

## A) OSPOSOBLJAVANJE

1) **Pažljivo pročitati upute**. Upoznati se sa odgovarajućom uporabom kosilice i sa njezinim polugama za upravljanje. Naučiti hitro zaustaviti motor.
2) **Koristiti kosilicu sa ciljem za koji je namjenjena, a to znači za rezanje i sakupljanje trave**. Bilo koja druga uporaba može postati opasna i prouzročiti oštećenje stroja. Neprimjerena uporaba obuhvaća (na primjer, ali ne i samo):
– prevoženje na stroju osoba, djece ili životinja;
– prevoženje samog sebe na stroju;
– korištenje stroja za vuču ili guranje tereta;
– korištenje stroja za sakupljanje lišća ili trunaka;
– korištenje stroja za uređivanje živice ili za rezanje vegetacije koja nije travnata;
– korištenje stroja od strane više osoba istovremeno;
– pokretanje noža na netravnatim mjestima.
3) Nikada ne dopustiti da kosilicu koriste djeca ili osobe koje nemaju iskustvo potrebno za njezinu uporabu. Po mjesnim zakonima može biti određena najniža dob za korisnika kosilice.
4) **Nikada ne koristiti kosilicu**:
– ako se u blizini nalaze osobe, osobito ako su to djeca, ili životinje;
– ako je korisnik pod djelovanjem lijekova ili sredstava za koje se smatra da negativno utječu na reflekse i pažnju.
5) Treba uvijek imati na umu da je djelatnik ili korisnik kosilice odgovoran za nezgode i nepredviđene događaje koji mogu oštetiti druge osobe ili njihovo vlasništvo.

## B) POČETNE RADNJE

1) **Košnju treba obavljati u izdržljivim cipelama i treba odjenuti hlače sa dugim nogavicama. Kosilica se nikada ne uključuje bosih nogu ili sa otvorenim sandalama**.
2) Pažljivo pregledati cijelu radnu površinu i odstraniti svaki predmet koji bi mogao biti izbacen iz stroja ili oštetiti sustav za košenje i motor (kamenje, granje, željezna žica, kosti i slicno).
3) **OPREZ: OPASNOST! Benzin je veoma zapaljiva tvar**.
– čuvati gorivo u odgovarajućim posudama;
– **lijevati gorivo pomoću lijevka, činiti to na otvorenom prostoru, ne pušiti tijekom tog postupka, kao i svakom prilikom kada se rukuje gorivom**;
– lijevati gorivo prije paljenja motora; ne dodavati benzin ili skidati čep sa spremnika goriva dok motor radi ili je još zagrijan;
– ako spremnik pušta benzin, ne paliti motor, već udaljiti kosilicu sa površine na kojoj se gorivo izlilo, i to stoga kako bi se spriječila mogućnosti izbijanja požara, sve dok gorivo ne ispari i dok se ne rasprše benzinska isparavnja;
– uvijek začepiti i dobro pritegnuti čepove spremnika goriva i posude sa gorivom;
4) Zamijeniti oštećene prigušivače.
5) **Prije uporabe izvršiti opću provjeru, a sa posebnom pažnjom provjeriti izgled oštrica i osvjedočiti se jesu li vijci i sklop za rezanje istrošeni ili oštećeni**. Promjeniti odjednom oštećene ili istrošene oštrice i vijke kako bi se sačuvala ujednačenost.
6) Prije početka rada ugraditi na izlaz sigurnosne dijelove (koš ili štitnik za kamenje).

## C) TIJEKOM UPORABE

1) Ne paliti motor u zatvorenim prostorima gdje se mogu nakupiti opasni dimovi ugljičnog monoksida.
2) Kositi kosilicom samo uz prirodno svijetlo ili uz dobru umjetnu rasvjetu.
3) Ako je moguće, izbjegavati rad na mokroj travi.
4) Provjeriti vlastiti oslonac na zemljištima koja su u padu.
5) Nikada ne trčati, već hodati, izbjegavajući da vas kosilica ne povlači.
6) Kositi poprečno u odnosu na pad zemljišta, nikada gore-dolje.
7) Najveću moguću pažnju obratiti pri promjeni smjera na zemljištima u nagibu.
8) **Ne kositi na zemljištima čiji je nagib veći od 20 stupnjeva**.
9) Obratiti najveću moguću pažnju prilikom povlačenja kosilice prema sebi.
10) Zaustaviti oštricu u ovim slučajevima: kada kosilica treba biti nagnuta prilikom prijevoza, prilikom prijelaza preko površina bez trave ili kada kosilica treba biti prenesena prema površini koju treba pokositi i sa te površine.
11) Nikada ne uključiti kosilicu ako su zaštite oštećene, ili ako nema koša za sakupljanje trave ili štitnika protiv kamenja.
12) Ne mijenjati podešenost motora i ne dopustiti da motor dostigne pretjerani broj okretaja.
13) Na verzijama sa vučnim pogonom, prije uključivanja motora treba isključiti spojnicu prijenosa kotača.
14) Slijedom uputa, pažljivo uključiti motor, obraćajući pozornost na vlastite noge koje moraju biti vidljivo udaljene od oštrice.
15) Prilikom uključivanja, kosilica se ne naginje. Uključivanje se obavlja na ravnoj površini na kojoj nema zapreka ili visoke trave.
16) **Ne približavati ruke ili noge blizu ili ispod dijelova koji se vrte**. Uvijek se treba držati podalje od otvora za pražnjenje.
17) Nikada ne podizati ili prenositi kosilicu dok je motor u pogonu.
18) **Zaustaviti motor i izvući vod od svijećice**:
– prije svakog postupka koji se obavlja ispod tanjura sa oštricom i prije čišćenja sprovodnika za pražnjenje;
– prije provjere, čišćenja ili bilo kojeg zahvata na samoj kosilici;
– nakon što je udareno strano tijelo. Provjeriti nastanak eventualnih oštećenja na kosilici i obaviti potrebne popravke prije ponovne uporabe stroja;
– ako kosilica počne nepravilno vibrirati (odmah potražite uzrok vibracija i pobrinite se za vršenje potrebnih provjera u specijaliziranom servisnom centru).
19) **Zaustaviti motor**:
– svakom prilikom kada se kosilica ostavi bez nadzora. Na modelima sa električnim paljenjem, izvući ključ.
– prije punjenja goriva;
– svakom prilikom kada se skida ili nanovo namješta koš za sakupljanje trave;
– prije podešavanja željene visine pokošene trave.
20) Smanjiti ubrzanje prije gašenja motora. Zatvoriti napajanje gorivom po završetku košnje, slijedom uputa sadržanih u knjižici od motora.
21) Tijekom rada, održavati uvijek sigurnosnu udaljenost od kružne oštrice, a ta udaljenost je određena dužinom držala.

## D) ODRŽAVANJE I SKLADIŠTENJE

1) Osvjedočiti se da su vijci i matice zategnute, kako bi bili sigurni da je stroj uvijek u najsigurnijim uvjetima djelovanja. Redovno održavanje je osnovni uvjet sigurnosti i stalnosti razine rezultata.
2) Kosilica u čijem se spremniku nalazi benzin, ne smije biti ostavljena u prostoriji u kojoj bi benzinske pare mogle dostići plamen, iskru ili snažni izvor topline.
3) Pričekati da se motor ohladi, prije spremanja kosilice u bilo koju prostoriju.
4) **Kako bi se ograničila opasnost od požara, potrebno je paziti da motor, prigušivač izlaza, sjedište akumulatora i mjesto skladištenja budu uvijek očišćeni od ostataka trave, lišća i viška masnoće**. Posude sa pokošenom travom se ne ostavljaju unutar zatvorene prostorije.
5) Provjeravati često štitnik za kamenje i koš za sakupljanje trave, kako bi se ustanovila istrošenost ili oštećenje tih dijelova stroja.
6) Ako treba isprazniti spremnik goriva, obaviti taj postupak na otvorenom prostoru i kada je motor hladan.
7) Navući zaštitne rukavice prilikom skidanja ili ponovnog namještanja oštrice.
8) **Nakon brušenja, voditi računa o ujednačenosti oštrice**. Svi postupci vezani za oštricu (rastavljanje, oštrenje, ujednačavanje, sastavljanje i/ili zamjena) su zahtjevni poslovi za koje je, osim uporabe posebnog alata, potrebna i specifična stručnost; stoga ih, iz sigurnosnih razloga, mora uvijek obavljati specijalizirani servisni centar.
9) **Stroj nemojte nikada koristiti ako su pojedini dijelovi istrošeni ili oštećeni, iz sigurnosnih razloga. Dijelovi se moraju zamijeniti, a nikada popravljati. Koristite originalne rezervne dijelove. Rezervni dijelovi koji nisu istovrsne kakvoće mogu oštetiti stroj ili naškoditi vašoj sigurnosti.**

## E) TRANSPORT I RUKOVANJE

1) Svaki put kad stroj treba pomicati, podizati, prevoziti ili naginjati potrebno je:
– nositi čvrste radne rukavice;
– uhvatiti stroj na mjestima koja omogućuju sigurno držanje, imajući u vidu njegovu težinu i raspodjelu iste;
– upotrijebiti odgovarajući broj radnika obzirom na težinu stroja i karakteristike prijevoznog sredstva ili mjesta na kojem ili sa kojeg će stroj biti postavljen ili preuzet.
2) Za vrijeme prijevoza, stroj pričvrstite na odgovarajući način pomoću užadi ili lanaca.

# HR PRAVILA UPORABE

**Za motor i akumulator (ako je predviđen), pročitajte odgovarajuće priručnike.**

**NAPOMENA -** Pojedinosti navedene u tekstu pronaći ćete na odgovarajućim slikama (na str. 2 - 3 - 4 - 5) pomoću broja koji prethodi svakom odlomku.

## 1. DOVRŠAVANJE MONTAŽE

**NAPOMENA - Dopremljeni stroj može imati već montirane pojedine dijelove.**

**POZOR – Raspakiravanje, kao i dovršavanje montaže treba izvršiti na ravnoj i čvrstoj površini, s dovoljno prostora za pomicanje stroja i ambalaže te služeći se uvijek primjerenim alatima.**
**Ambalažu treba zbrinuti sukladno lokalnim propisima na snazi.**

**1.1a Tip "I":**
Vratite dršku (1) u radni položaj i pričvrstite je na bočne nosače kućišta pomoću dostavljenih zavrtnja (2), kako se vidi na slici.
Visinu drške (1) možete podesiti na tri različita položaja, koje se postiže uvlačenjem klinova (3) u jedan od tri para otvora na nosačima.
Pritegnite do kraja ručice (2) nakon podešavanja.
Uvucite uže za paljenje (4) u vodeću spiralu (5).
Zategnite maticu (6) za pričvršćivanje spirale (5).

**1.1b Tip "II":**
Vratite dršku (1) u radni položaj i pričvrstite je na bočne nosače kućišta pomoću dostavljenih zavrtnja (2), kako se vidi na slici.
Visinu drške (1) možete podesiti na tri različita položaja, koje se postiže uvlačenjem klinova (3) u jedan od tri para otvora na nosačima.
Prstenove (4) ručaka (5) treba naviti tako da učvršćenje drške (1) bude pouzdano te da za njihovo blokiranje ili oslobađanje nije potrebno primjeniti preveliku snagu.
Pritegnite ručke (2) nakon podešavanja.
Uvucite uže za paljenje (6) u vodeću spiralu (7).
Zategnite maticu (8) za pričvršćivanje spirale (7).

**1.2** Uvucite okvir (1) u košaru (2) i pomoću odvijača zakačite sve plastične profile (3), kako se vidi na slici.

**1.3** Kod modela s električnim paljenjem, kabel akumulatora (1) spojite na konektor glavnog ožičenja (2) kosilice.

## 2. OPIS UPRAVLJAČKIH NAPRAVA

**NAPOMENA - Značenje simbola na upravljačkim napravama objašnjava se od 6. stranice dalje.**

**2.1 Ručica gasa**
Upravljanje gasom vrši se pomoću ručice (1). Položaji ručice označeni su na odgovarajućoj pločici.

**2.2 Ručice za uvjete i za uključivanje noža**
Nož treba uključiti dok motor radi.
Za uključivanje noža:
– povucite ručicu za uvjete (1) prema dršci;
– **odlučno** gurnite ručicu za uključivanje (2) prema naprijed, sve do kraja hoda pa pustite da se vrati u položaj mirovanja. **Pokret treba obaviti brzo i odlučno da bi se izbjeglo proklizavanje i oštećenje spojke.**

Kod otpuštanja ručice za uvjete (1) nož se zaustavlja, a motor ostaje u pokretu.
Za ponovno uključivanje noža treba ponoviti gore navedeni postupak.

**2.3 Ručica za uključivanje vučnog pogona**
Kod modela s pogonom, kosilica se kreće unaprijed kad je poluga (1) pomaknuta prema dršci.
Kosilica se zaustavlja otpuštanjem poluge.

**2.4 Podešavanje visine kosidbe**
OVAJ POSTUPAK TREBA OBAVITI KADA JE MOTOR UGAŠEN.

Za podešavanje visine kosidbe, pritisnite dugme (1) i podignite ili pritisnite kućište pomoću ručke (2) sve do željenog položaja na brojevnoj skali (3).

**2.5 ¤ Samo za modele DML: Ručica za odabir izlaza**
Ova ručica (1) ima dva položaja:
«A» = za izbacivanje straga, bez sakupljanja ili sa sakupljanjem u košaru za pokošenu travu;
«B» = za funkciju "mulching" ili (ako je predviđeno) za bočno izbacivanje bez sakupljanja.

Za prijelaz s jednog položaja na drugi, morate malo podignuti ručicu (1) i pomaknuti je u željeni položaj, tako da je zaustavljač (2) blokira.

**NAPOMENA -** Ukoliko je prijelaz s jednog položaja na drugi otežan, uzrok toj nepogodnosti mogu biti ostaci trave nakupljeni na vodilicama pa zato morate oprati i očistiti unutrašnjost kućišta (☛ 4.4).

## 3. KOŠENJE TRAVE

**NAPOMENA** - Ovaj stroj omogućuje košenje travnjaka na različite načine; prije početka rada uputno je pripremiti stroj ovisno o tome kako namjeravate obaviti kosidbu.

**¤ Samo za modele DML:**

**3.1a Pripremanje za kosidbu i sakupljanje trave u košaru:**
– Pomaknite ručicu za odabir izlaza (1) u položaj «A».
– Kod modela s mogućnošću bočnog izbacivanja: uvjerite se da su bočna vratašca (2) spuštena i blokirana sigurnosnom polugom (3).
– Podignite stražnji branik (4) i pravilno zakačite košaru (5) kako se vidi na slici.

**3.1b Pripremanje za kosidbu i izbacivanje trave straga:**
– Pomaknite ručicu za odabir izlaza (1) u položaj «A».
– Kod modela s mogućnošću bočnog izbacivanja: uvjerite se da su bočna vratašca (2) spuštena i blokirana sigurnosnom polugom (3).

**3.1c Pripremanje za kosidbu i usitnjavanje trave (funkcija "mulching"):**
– Pomaknite ručicu za odabir izlaza (1) u položaj «B».
– Kod modela s mogućnošću bočnog izbacivanja: uvjerite se da su bočna vratašca (2) spuštena i blokirana sigurnosnom polugom (3).

**3.1d Pripremanje za kosidbu i bočno izbacivanje trave (ako je predviđeno):**
– Pomaknite ručicu za odabir izlaza (1) u položaj «B».
– Lagano gurnite sigurnosnu polugu (3) i podignite bočna vratašca (2).
– Uvucite deflektor izbacivanja (6) kako se vidi na slici.
– Zatvorite bočna vratašca (2) tako da se deflektor (6) blokira.

**¤¤ Samo za modele DM:**

**3.1e Pripremanje za kosidbu i sakupljanje trave u košaru:**
– Podignite stražnji branik (4) i pravilno zakačite košaru (5) kako se vidi na slici.

**3.1f Pripremanje za kosidbu i izbacivanje trave straga:**
– Podignite stražnji branik (4) i izvadite košaru (5).

**3.1g Pripremanje za kosidbu i usitnjavanje trave (funkcija "mulching"):**
– Podignite stražnji branik (4) i uvucite skretni čep (11) u izlazni otvor, i pogurnite sve dok ne škljocne zub spojke (12).

Pomoću ručice (13) smještenoj ispod ručke, skinite skretni čep (11), kako bi se otkačio zub (12) i omogućilo izvlačenje deflektora sa izlaznog otvora.

**3.2 Pokretanje motora**
Pokretanje motora treba vršiti s isključenim nožem.
Za pokretanje motora staviti ručicu gasa (1) u položaj naznačen u Priručniku za motor, a zatim odlučnim trzajem povući ručicu užeta za pokretanje (2).
Kod modela s električnim paljenjem, povući ručicu kočnice noža (1) prema dršci i okrenuti kontaktni ključ (3).

**3.3 Košenje trave**
Tijekom rada, uključivati i isključivati nož kako je naznačeno pod točkom 2.2.

**VAŽNO** - Izbjegavati uključivanje noža na vrlo visokoj travi.

¤ **U slučaju "mulchinga":** uvijek izbjegavajte rezanje velikih količina trave. Nemojte nikad odrezati više od jedne trećine ukupne visine

trave u samo jednom prolazu! Brzinu kretanja prilagodite uvjetima travnjaka i količini pokošene trave.

¤ **U slučaju bočnog izbacivanja (ako je predviđeno):** savjetujemo da pri kretanju izbjegavate izbacivanje pokošene trave na dio travnjaka kojeg još treba pokositi.

¤ **U slučaju košare za skupljanje sa signalizatorom sadržaja (ako postoji):** za vrijeme rada, dok je nož u pokretu, signalizator ostaje podignut sve dok košara može primati pokošenu travu; kad se spusti, znači da se košara napunila i da je treba isprazniti.

**Da izbjegnete moguća oštećenja travnatog pokrivača, položaj «1» morate koristiti samo na savršeno izravnatim, kompaktnim terenima, bez nepravilnosti.**

¤ **Samo za modele DML:**
**VAŽNA NAPOMENA -** Ukoliko za vrijeme rada morate prijeći s načina u kojem je ručica za odabir izlaza (☛ 2.5) u položaju «B» (mulching) na drugi način, s ručicom u položaju «A» (izbacivanje straga), morate zaustaviti stroj i ukloniti travu koja se nalazi na kliznim vratašcima (1); prisustvo trave na vratašcima može spriječiti pomicanje ručice za odabir izlaza do kraja.

**SAVJETI ZA ODRŽAVANJE TRAVNJAKA**

Svaka vrsta trave ima različita obilježja te stoga može zahtijevati različite načine održavanja travnjaka; uvijek pročitajte upute na ambalaži sjemenja, koje se odnose na visinu kosidbe u odnosu na uvjete rasta u području na kojem radite.

Morate imati u vidu da se većina trave sastoji od jedne stabljike i jednog ili više listova. Ako potpuno pokosite lišće, travnjak će se oštetiti i ponovni rast će biti otežan.

Općenito, mogu vrijediti slijedeći naputci:
– preniska kosidba uzrokuje čupanje i prorjeđivanje travnatog pokrivača, s izgledom “na mrlje”;
– ljeti kosidba mora uvijek biti viša, da bi se izbjeglo isušivanje terena;
– nemojte kositi travu kad je mokra: to može smanjiti učinkovitost noževa zbog trave koja će se zalijepiti po njima i uzrokovati čupanje travnatog pokrivača;
– u slučaju naročito visoke trave, dobro je prvo pokositi na maksimalnoj visini koju stroj dopušta, a zatim nakon dva ili tri dana pokositi drugi put.

Travnjak će imati ljepši izgled, ako košenje vršite uvijek na istoj visini i naizmjenično u dva smjera.

**3.4 Završetak rada**
Na kraju rada, otpustiti ručicu (1) za uvjete, staviti ručicu gasa u položaj za “Zaustavljanje motora” i odvojiti kapicu na svjećici (2). Kod modela koji ga imaju, izvaditi kontaktni ključ (3).

PRIČEKAJTE DA SE NOŽ ZAUSTAVI prije vršenja bilo kakvog zahvata.

## 4. ODRŽAVANJE

**VAŽNO - Redovito i pažljivo održavanje neophodno je za dugotrajno očuvanje sigurnosne razine i prvobitne učinkovitosti stroja.**
**Kosilicu čuvajte na suhom mjestu.**

1) Nosite čvrste radne rukavice prilikom svakog zahvata čišćenja, održavanja ili regulacije stroja.
2) Stroj pažljivo operite vodom nakon svakog košenja; odstranite nagomilane trunke trave i blato iz unutrašnjosti kućišta, jer bi osušeni ostaci mogli izazvati poteškoće pri slijedećem pokretanju motora.
3) **Kod modela s lakiranim kućištem,** lak s unutarnjeg dijela kućišta tijekom vremena može otpasti uslijed abrazivnog djelovanja pokošene trave; u tom slučaju treba spremno intervenirati i zaštiti lak bojom protiv hrđe, da bi se izbjeglo stvaranje hrđe, a time i nagrizanje metala.
4) Ukoliko je potrebno pristupiti donjem djelu stroja, nagnite ga isključivo na stranu naznačenu u priručniku motora, slijedeći navedene upute. **Kod modela koji predviđaju bočno izbacivanje, treba skinuti deflektor izbacivanja (ako je postavljen - ☛ 3.1.d).**
5) Pazite da ne prolijete benzin na plastične dijelove motora ili stroja radi izbjegavanja oštećenja; u protivnom, odmah očistite sve moguće tragove prolivenog benzina. Jamstvo ne pokriva štetu na plastičnim dijelovima uzrokovanu benzinom.
6) **Kod modela sa sustavom protiv vibriranja:** u slučaju neobičnog vibriranja drške, provjerite spojnice protiv vibriranja pa ako su oštećene ili istrošene, obratite se vašem prodavaču radi zamjene.

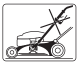

**VAŽNO - Ne usmjeravajte visokotlačne mlazove vode na mehaničke dijelove kosilice (na primjer, ali ne i samo, na ležajeve i na spojku) jer bi se sustav za uključivanje noža mogao oštetiti.**

**4.1** Sve zahvate na nožu poželjno je izvršiti u specijaliziranom servisu, koji raspolaže najpogodnijom opremom.
Za ovaj stroj se predviđa korištenje noževa sa šifrom:
81004452/0 (za model 504)
81004455/0 (za model 554)
Noževi moraju uvijek biti označeni «GGP». Obzirom na razvoj proizvoda, gore navedeni noževi vremenom mogu biti zamijenjeni drugima, s istim svojstvima zamjenjivosti i radne sigurnosti.
Ponovno sastavite nož (2) tako da šifra i oznaka budu okrenute prema tlu, slijedom koji je prikazan na slici.
Zategnite vijke (1) pomoću moment ključa sa silom od 50-55 Nm.

**4.2** Kod modela s vučnim pogonom, pravilno zatezanje remena vrši se pomoću matice (1), sve dok se ne postigne naznačena mjera (6 mm).

**4.3** Prazan akumulator treba priključiti na punjač akumulatora (1) i slijediti upute navedene u knjižici održavanja akumulatora.
Punjač akumulatora ne smije se priključiti izravno na stezaljku motora.
Punjač akumulatora ne smije se koristiti kao izvor energije za pokretanje motora, jer bi se motor tako mogao oštetiti.
Ukoliko predviđate duže razdoblje nekorištenja kosilice, odvojite akumulator od ožičenja motora, pazeći da punjenje ipak bude na dovoljnoj razini.

**4.4** Za vrijeme pranja stanite uvijek iza drške kosilice.

Za unutrašnje pranje kosilice:
– smjestite stroj na čvrsti pod;
– namjestite visinu košenja u potpuno spušteni položaj;
– spojite cijev za vodu na odgovarajući priključak (1);
– pokrenite motor i obavite prvo pranje u istoj radnoj situaciji u kojoj ste radili;
– zaustavite motor, pomaknite ručicu za odabir izlaza u suprotni položaj, pokrenite motor i obavite drugo pranje.

## 5. ZAŠTITA OKOLIŠA

Zaštita okoliša mora predstavljati bitan i prvenstveni vid uporabe stroja, u korist civilnog suživota kao i okoliša u kojem živimo.
– Ne ometajte susjede.
– Strogo se pridržavajte lokalnih propisa o zbrinjavanju otpadnog materijala od rezanja.
– Strogo se pridržavajte lokalnih propisa o zbrinjavanju ambalaže, ulja, benzina, akumulatora, filtera, istrošenih dijelova i svih drugih elemenata štetnih za okoliš; te otpatke se ne smije bacati u smeće, nego ih treba razdvojiti i predati odgovarajućim centrima za sakupljanje, koji će se pobrinuti za recikliranje materijala.
– U trenutku rashodovanja, nemojte ostavljati stroj u okolišu, nego se obratite centru za sakupljanje, sukladno lokalnim propisima na snazi.

## 6. DODATNA OPREMA

**POZOR:** radi vaše sigurnosti, strogo se zabranjuje montiranje bilo kakvog drugog dodatka osim onih uvrštenih u sljedeći popis, a koji su projektirani izričito za vaš model i tip stroja.

**6.1 Komplet za “Mulching” (ako nije dostavljen u opremi)**
Usitnjava pokošenu travu i ostavlja ju na travnjaku, kao alternativa skupljanju u košaru.

U slučaju dvojbi ili problema, slobodno se obratite najbližem ovlaštenom servisu ili vašem preprodavaču.

# SL VARNOSTNI PREDPISI

**KI JIH JE TREBA NATANČNO UPOŠTEVATI**

## A) ZAGON

1) **Natančno preberite navodila**. Seznanite se s kontrolnimi ročicami in s pravilno uporabo kosilnice. Naučite se hitro ustaviti motor.
2) **Uporabljajte kosilnico samo za namen, kateremu služi, t.j. za košnjo in pobiranje trave**. Uporaba kosilnice v druge namene je lahko nevarna in lahko povzroči poškodbe stroja. Med nepravilno uporabo spadajo (kot primer, a ne samo to):
– prevažanje oseb, otrok ali živali na stroju;
– se voziti na stroju;
– uporaba stroja za vleko ali potiskanje tovorov;
– uporaba stroja za zbiranje listja ali delcev;
– uporaba stroja za ravnanje živih mej, ali za košnjo drugačnih rastlin od trave;
– uporaba stroja v dvoje ali več oseb;
– vklop rezila na predelih brez trave.
3) Ne pustite, da kosilnico uporabljajo otroci ali osebe, ki niso zadostno seznanjene z navodili. Lokalni zakoni lahko določajo spodnjo mejo starosti za uporabnike.
4) **Nikoli ne uporabljajte kosilnice**:
– kadar so v bližini osebe, posebno otroci ali živali;
– če je uporabnik zaužil zdravila ali alkohol, ki lahko škodljivo vplivajo na njegove reflekse ali pozornost.
5) Ne pozabite, da je delavec in uporabnik odgovoren za nesreče in nezgode, ki se pripetijo drugim osebam ali njihovi lastnini.

## B) POSTOPKI PRED UPORABO

1) **Kadar kosite, obujte močne čevlje in dolge hlače. Ne uporabljajte kosilnice bosi ali s sandali**.
2) Dobro preglejte celotno delovno podrocje in odstranite vse predmete, ki bi jih lahko stroj izlocil ali bi poškodovali kosilni sklop in motor (kamenje, veje, železne žice, kosti, itd.).
3) **POZOR: NEVARNOST! Bencin je visoko vnetljiv.**
– hranite gorivo v posebnih posodah;
– **pretakajte gorivo z lijakom, samo na prostem, in ob tem ne kadite, kot tudi, kadar delate z gorivom**;
– bencin pretakajte pred zagonom motorja; ne dodajajte bencina ali snemajte pokrova rezervoarja, kadar je motor v teku ali je še vroč;
– če se razlije bencin, ne vžgite motorja, temveč odstranite kosilnico od področja, kjer se je razlil bencin; izogibajte se možnosti povzročitve požara, dokler gorivo ni izhlapelo in so se bencinski hlapi razpršili;
– vedno ponovno namestite in dobro zaprite pokrovček rezervoarja in posod za bencin;
4) Zamenjajte okvarjene dušilce
5) **Pred uporabo opravite splošno kontrolo, posebno rezila in preverite, da vijaki in rezila niso obrabljeni ali poškodovani**. Za ohranitev ravnovesja zamenjajte celotno skupino rezil in vijakov, ki so poškodovani ali obrabljeni.
6) Pred začetkom dela montirajte zaščito pri izpustu (vreča ali ščitnik za kamenje).

## C) MED UPORABO

1) Ne vžigajte motorja v zaprtem prostoru, kjer se lahko kopičijo nevarni hlapi ogljikovega monoksida.
2) Delajte samo pri dnevni svetlobi ali pri dobri umetni svetlobi.
3) Če je mogoče, se izogibajte uporabi kadar je trava mokra.
4) Na strmih terenih si vedno zagotovite stabilnost.
5) Nikoli ne tecite, temveč hodite; ne pustite, da bi vas kosilnica vlekla za seboj.
6) Na strminah kosite tako, da prečkate teren, nikoli navzgor in navzdol.
7) Na strminah posvetite maksimalno pozornost menjavam smeri.
8) **Ne kosite na strminah, ki imajo nagib višji od 20°**.
9) Bodite posebno pozorni, kadar vlečete kosilnico proti sebi.
10) Kadar morate nagniti kosilnico za transport, prečkati netravne površine ali kadar morate premestiti kosilnico s kraja ali na kraj košnje, ustavite rezila.
11) Nikoli ne uporabljajte kosilnice, če so poškodovana varovala, brez košare za travo ali ščitnika proti kamenju.
12) Ne spreminjajte regulacij motorja in pazite, da motor ne doseže previsokega števila obratov.
13) Pri modelih na vlečni pogon pred vključitvijo motorja izklopite priključek prenosa na kolesa.
14) Motor vključite previdno, po navodilih in imejte noge oddaljene od rezil.
15) Pri zagonu ne nagibajte kosilnice. Kosilnico vključite na ravni površini brez ovir in visoke trave.
16) **Ne približujte rok ali nog ob ali pod vrteče dele**. Vedno bodite oddaljeni od odprtine za izpust.
17) Ne dvigujte ali prenašajte kosilnice z vključenim motorjem.
18) **Ugasnite motor in iztaknite kabel vžigalne svečke**:
– pred vsakim posegom pod kosilno ploščo ali pred odmašitvijo cevi za izpust;
– pred kontroliranjem, čiščenjem ali delom na kosilnici;
– potem, ko ste naleteli na tujek. Preverite morebitne poškodbe na kosilnici in izvedite potrebna popravila pred ponovno uporabo aparata;
– če kosilnica zažne vibrirati na nenormalen način (Takoj poiščite vzroke vibracij in poskrbite za potrebne preglede v Specializiranem sevisu).
19) Ustavite motor:
– vedno, kadar pustite kosilnico brez nadzora. Pri modelih z električnim vžigom odstranite tudi ključ;
– preden napolnite gorivo;
– vsakič, ko snamete ali ponovno montirate vrečo za travo;
– preden regulirate višino košnje.
20) Preden ugasnete motor znižajte plin. Ob koncu dela zaprite dotok goriva in se ravnajte po navodilih v knjižici.
21) Med delom se držite varnostne razdalje od rezil, ki vam jo daje dolžina ročaja.

## D) VZDRŽEVANJE IN SHRANJEVANJE

1) Matice in vijaki morajo biti dobro priviti, da bo stroj vedno varno deloval. Redno vzdrževanje je bistveno za varnost in za dobro delovanje.
2) Ne shranjujte kosilnice s polnim rezervoarjem v prostor, kjer bi bencinski hlapi lahko dosegli plamen, iskro ali močan vir toplote.
3) Preden shranite kosilnico v kateri koli prostor, pustite, da se ohladi.
4) **Za zmanjšanje nevarnosti požara očistite kosilnico in še posebej motor od ostankov trave, listja ali odvečne maščobe**. Ne puščajte kontejnerjev s pokošeno travo v zaprtem prostoru.
5) Pogosto kontrolirajte ščitnik za kamenje in košaro za travo, da preverite morebitne obrabe ali okvare.
6) Če morate izprazniti rezervoar, to storite na prostem, pri mrzlem motorju.
7) Za razstavitev in ponovno sestavitev rezila uporabljajte delovne rokavice.
8) **Kadar brusite rezilo, pazite na ravnovesje**. Vse operacije v zvezi z rezilom (demontaža, brušenje, uravnovešenje, ponovna montaža in/ali zamenjava) so zahtevne in je zanje potrebno specifično znanje ter posebno orodje; iz varnostnih razlogov jih je teba vedno opraviti v specializiranem centru.
9) **Iz varnostnih razlogov nikoli ne uporabljajte stroja, ki ima že obrabljene ali poškodovane dele. Iz varnostnih razlogov je treba poškodovane dele zamenjati in nikoli popravljati. Uporabljajte originalne rezervne dele. Deli drugačne kakovosti, lahko poškodujejo stroj in škodijo vaši varnosti.**

## E) PREVOZ IN PREMEŠČANJE

1) Vsakokrat, ko je treba prestavljati, dvigati, prevažati ali nagibati stroj, je treba:
– nadeti močne delovne zaščitne rokavice;
– zgrabiti motor na točkah, ki zagotavljajo varen prijem, pri tem pa je treba upoštevati težo in njeno pravilno porazdelitev;
– dela naj ustrezno število oseb, glede na težo stroja in na značilnosti prevoznega sredstva ali mesta, kamor moramo stroj namestiti ali odstraniti.
2) Med prevozom morate stroj ustrezno zavarovati s pomočjo vrvi ali verig.

# SL PRAVILA ZA UPORABO

**Za motor in baterijo (če je predvidena) preberite pripadajoča priročnika z navodili.**

**OPOMBA** - Skladnost med povezavami v besedilu in ustreznimi slikami (na straneh 2 - 3 - 4 -5), je nakazana s številko, ki stoji pred naslovom poglavja.

## 1. DOKONČATI MONTAŽO

**OPOMBA - Stroj morda ne bo dobavljen z nekaterimi že montiranimi elementi.**

**POZOR – Odstranjevanje embalaže in dokončno montažo moramo opraviti na ravni in trdni površini, z zadostnim prostorom za premikanje stroja in embalaže, pri tem pa se moramo vedno posluževati ustreznega orodja.**
**Z odpadno embalažo je treba ravnati v skladu z veljavnimi lokalnimi predpisi.**

**1.1a Tip "I":**
Ročaj (1) ponovno prestaviti v delovni položaj in ga fiksirati na bočne nosilce na ogrodju ter pri tem uporabiti priložene svornike (2), kot je prikazano na sliki.
Višina ročaja (1) se lahko nastavi na tri različne položaje, ki jih pridobimo tako, da vstavimo zatiče (3) v eno od treh parov luknjic na nosilcih.
Privijte do konca držajčke (2), ko se opravili nasatavitev višine.
Vstavite zagonsko vrv (4) v spiralo (5) vodila.
Privijte matico (6), da fiksirate spiralo (5).

**1.1b Tip "II":**
Ročaj (1) ponovno prestaviti v delovni položaj in ga fiksirati na bočne nosilce na ogrodju ter pri tem uporabiti priložene svornike (2), kot je prikazano na sliki.
Višina ročaja (1) se lahko nastavi na tri različne položaje, ki jih pridobimo tako, da vstavimo zatiče (3) v eno od treh parov luknjic na nosilcih.
Kovinske obroče (4) ročajev (5) je treba priviti tako, da zagotovimo stabilno fiksiranje držaja (1), ni pa treba za blokiranje in odblokiranje uporabiti pretirane sile.
Privijte ročaja (5), ko se opravili nasatavitev višine.
Vstavite zagonsko vrv (6) v spiralo (7) vodila.
Privijte matico (8), da fiksirate spiralo (7).

**1.2** Vstavite ogrodje (1) v košaro (2) in zataknite vse plastične profle (3) z izvijačem, kot kaže slika.

**1.3** Pri modelih z električnim vžigom, povežite kabel baterije (1) na konektor glavnih kablov (2) kosilnice.

## 2. OPIS KOMAND

**OPOMBA - Pomen simbolov na komandah je razložen na strani 6 in naslednjih.**

**2.1 Komanda plina**
Regulator vrtljajev upravlja vzvod (1). Položaji vzvoda so prikazani na njegovi tablici.

**2.2 Ročice za soglasje in vklop rezila**
Rezilo je treba vklopiti samo ob prižganem motorju.
Za vklop rezila:
– potegniti ročico za soglasen vklop (1) proti ročaju;
– **odločno** potisniti naprej ročico za vklop (2) do konca in pustiti, da se vrne v položaj mirovanja. **Gib morate opraviti hitro in odločno, da preprečiter drsenje in poškodbo sklopke.**

Ko popustimo ročico za soglasen vklop (1), se rezilo ustavi, motor pa ostaja vklopljen.
Za ponovni vklop rezila, je treba ponoviti prej opisani postopek.

**2.3 Ročica za vklop pogona**
Pri modelih z vlečnim pogonom se kosilnica vključi s potiskom vzvoda (1) proti ročaju.
Z izpustom vzvoda se kosilnica avtomatsko ustavi.

**2.4 Nastavitev višine košnje**
TA POSTOPEK IZVEDITE, KO JE MOTOR IZKLJUČEN.

Za nastavitev višine košnje, pritisnite na gumb (1) in dvignite ali pritisnite ogrodje s pomočjo ročaja (2), vse do želenega položaja, ki je označen s številčno lestvico (3).

**2.5 ¤ Samo za modelih DML: Ročica za izbor izhoda**
Ta ročica (1) ima dva položaja:
«A» = za izmet zadaj brez zbiranja ali z zbiranjem pokošene trave v vrečo;
«B» = za funkcijo "mulching" ali (če je predvideno) za bočni izmet brez zbiranja.

Za prehod iz enega položaja v drugega je treba rahlo privzdigniti ročico (1) in jo prestaviti v željeni položaj tako, da ostane zablokirana z zapiračem (2).

**OPOMBA -** V primeru, da bi bil prehod iz enega položaja v drugega težak, je razlog lahko v ostankih trave, ki se je nakopičila v vodilih in je torej potrebno notranjost ogrodja oprati in očistiti (☛ 4.4).

## 3. KOŠNJA TRAVE

**OPOMBA** - Ta stroj omogoča košnjo travnika na razne načine, pred začetkom dela je treba stroj pripraviti glede na način, na katerega nameravamo kositi.

**¤ Samo za modelih DML:**

**3.1a Predpriprava za košnjo in zbiranje trave v vrečo:**
– Ročaj za izbor izhoda (1) postavite v položaj «A».
– Pri modelih z možnostjo bočnega izmeta: se prepričajte, da so bočna vratca (2) spuščena navzdol in jih blokira varnostna ročica (3).
– Privzdigniti zadnji odbijač kamenja (4) in pravilno zaklopiti vrečo (5), kot je prikazano na sliki.

**3.1b Predpriprava za košnjo in izmet trave zadaj:**
– Ročaj za izbor izhoda (1) postavite v položaj «A».
– Pri modelih z možnostjo bočnega izmeta: se prepričajte, da so bočna vratca (2) spuščena navzdol in jih blokira varnostna ročica (3).

**3.1c Predpriprava za košnjo in drobljenje trave (funkcija "mulching"):**
– Ročaj za izbor izhoda (1) postavite v položaj «B».
– Pri modelih z možnostjo bočnega izmeta: se prepričajte, da so bočna vratca (2) spuščena navzdol in jih blokira varnostna ročica (3).

**3.1d Predpriprava za košnjo in bočni izmet trave (če je predviden):**
– Ročaj za izbor izhoda (1) postavite v položaj «B».
– Varnostno ročico (3) narahlo potisnite in privzdignite bočna vratca (2).
– Vstavite deflektor izmeta (6) tako, kot je prikazano na sliki.
– Ponovno zaprite bočna vratca (2) tako, da je deflektor (6) blokiran.

**¤¤ Samo za modelih DM:**

**3.1e Predpriprava za košnjo in zbiranje trave v vrečo:**
– Ročaj za izbor izhoda (1) postavite v položaj «A».
– Pri modelih z možnostjo bočnega izmeta: se prepričajte, da so bočna vratca (2) spuščena navzdol in jih blokira varnostna ročica (3).
– Privzdigniti zadnji odbijač kamenja (4) in pravilno zaklopiti vrečo (5), kot je prikazano na sliki.

**3.1f Predpriprava za košnjo in izmet trave zadaj:**
– Privzdigniti zadnji odbijač kamenja (4) in odstranite vrečo (5).

**3.1g Predpriprava za košnjo in drobljenje trave (funkcija "mulching"):**
– Dvignite zadnji odbijač kamenja (4) in vstavite usmerjevalni zamašek (11) v odprtino za izmet tako, da ga potiskate, dokler se zob za zaklop ne zaskoči (12).

Za odstranitev usmerjevalnega zamaška (11), delujte na vzvod (13), nameščen pod ročajem tako, da odpnete zob (12) in da lahko izvlečete usmerjevalni zamašek iz odprtine za izmet.

**3.2 Vžig motorja**
žig motorja moramo opraviti z izklopljenim rezilom.
Za vklop motorja moramo ročico plina (1) postaviti v položaj, kot je prikazano v Priročniku za motor, nato moramo odločno potegniti za ročaj žice za vžig (2).
Pri modelih z električnim vžigom potegnite zavorno ročico rezila (1) proti ročaju in zavrtite kontaktni ključ (3).

**3.3 Košnja trave**
Med delom vklopite in izklopite rezilo kot je opisano pod točko 2.2.

**POMEMBNO** - Izogibajte se vklapljanju rezila pri zelo visoki travi.

¤ **V primeru funkcije “mulching”:** se vedno izogibajte košnji velike količine trave. Ne kosite nikoli več kot eno tretjino celotne višine trave v enem samem prehodu s kosilnico! Hitrost napredovanja stroja morate prilagoditi pogojem na travniku in količini pokošene trave.
¤ **V primeru bočnega izmeta (če je predviden):** je priporočljivo, da greste v smeri, kjer se lahko izognete izmetu pokošene trave na tisto stran, ki jo morate še pokositi.
¤ **V primeru vreče z označevalcem vsebine (če je prisoten):** med delom, ko se rezilo premika, ostane označevalec dvignjen dokler vreča še lahko sprejema pokošeno travo; ko se spusti, pomeni, da je vreča polna in jo je treba sprazniti.

**Da bi se izognili možnim poškodbam travnate površine, morate položaj «1» uporabiti samo na popolnoma ravnih, kompaktnih in enakomernih terenih.**

¤ **Samo za modelih DML:**
**POMEMBNO OPOMBA -** Ko je med košnjo treba preiti iz enega načina košnje na drugega s prestavitvijo ročaja za izbor izhoda (☛ 2.5) iz položaja «B» (mulching) v drugega z ročajem v položaju «A» (bočni izmet), je treba izklopiti stroj in odstraniti travo, ki se nahaja na drsnih vratcih (1); prisotnost trave na vratcih lahko prepreči popolni hod ročaja za izbor izhoda.

**NASVETI ZA VZDRŽEVANJE TRAVNIKA**

Vsaka vrsta trave ima različne značilnosti in so zato potrebni različni načini za vzdrževanje travnika; vedno preberite navodila v embalaži s semeni, ki se nanašajo na višino košnje, pazite pa tudi na pogoje za rast na območju, kjer travnik obdelujete.

Treba je upoštevati, da je večji del trave sestavljen iz enega stebla ter iz enega ali več listov. Če liste popolnoma pokosimo, je travnik poškodovan in rast bo otežena.

Na splošno pa lahko veljajo naslednji nasveti:
– prenizka košnja povzroča trganje in razredčena mesta v travnati površini, ki je videti »lisasta«;
– poleti mora biti košnja bolj visoka, da preprečimo izsušitev terena;
– ne kosite trave, ko je mokra; to lahko zmanjša učinkovitost rezila, ki se nanjo lepi in povzroča trganje šopov trave iz travnika;
– v primeru zelo visoke trave, je primerno opraviti prvo košnjo pri najvišji višini, ki je dovoljena za stroj, po dveh ali treh dneh pa opravite še drugo košnjo.

Izgled travnika bo lepši, če boste kosili vedno pri isti višini in izmenično v obe smeri.

**3.4** **Konec dela**
Po končanem delu popustiti ročico za soglasen vklop (1), postaviti ročico plina v položaj “Izklop motorja” in odklopiti pokrovček svečke (2). Pri modelih, ki imajo kontaktni ključ, ga vzemite iz kontakta (3).

POČAKAJTE, DA SE REZILO USTAVI preden opravite katerikoli poseg.

## 4. REDNO VZDRŽEVANJE

**POMEMBNO - Redno in skrbno vzdrževanje je nujno potrebno, če želimo dolgo časa ohraniti varnostno raven in originalno učinkovitost stroja.**
**Kosilnico hranite v suhem prostoru.**

1) Uporabljajte močne delovne rokavice preden začnete katerokoli operacijo čiščenja, vzdrževanja ali nastavitev na stroju.
2) Po vsaki košnji stroj skrbno operite; odstranite ostanke trave in blata, ki so se nabrali v notranjosti ogrodja, ker bi posušeni lahko otežili naslednji vžig.
3) **Pri modelih z lakiranim ogrodjem,** lahko notranja plast laka s časom odstopi zaradi abrazivnega delovanja pokošene trave; v tem primeru morate takoj ukrepati in obnoviti lak z barvo proti rjavenju, s tem boste preprečili nalaganje rje, ki bi lahko razjedla kovino.
4) V primeru, da je potrebno poseči v spodnji del, nagnite stroj izključno na tisto stran, ki je označena v knjižici z navodili za motor ter upoštevajte ustrezne nasvete. **Pri modelih z bočnim izmetom je treba odstraniti deflektor izmeta (če je montiran - * 3.1.d).**
5) Pazite, da ne boste polivali bencina na plastične dele motorja ali stroja, ker jih sicer lahko poškodujete, takoj nato pa očistite vsako sled bencina, ki bi se morda razlil. Garancija ne krije škode na plastičnih delih, ki bi nastala zaradi bencina.
6) **Pri modelih z AVS:** V primeru nepravilnih vibracij na ročaju, preglejte protivibracijske objemke ter se obrnite na svojega prodajalca, da jih bo zamenjal, če bodo poškodovane ali obrabljene.

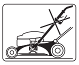

**POMEMBNO - Ne usmerjajte curkov vode pod visokim pritiskom na mehanske dele kosilnice (na primer, a ne samo to, na ležaje in sklopko), ker bi se lahko sistem vklopa rezila poškodoval.**

**4.1** Vsak poseg na rezilu naj opravi Specializiran servis, ki razpolaga z ustreznim orodjem.
Na tem stroju je predvidena uporaba rezil s šifro:
81004452/0 (za model 504)
81004455/0 (za model 554)
Rezila morajo biti označena «GGP». Zaradi razvoja artikla, se bodo prej omenjena rezila lahko s časom nadomestila z drugimi, ki bodo imela podobne značilnosti za medsebojno izmenjavanje ter podobno varnost delovanja.
Ponovno montirati rezilo (2) v takem vrstnem redu, kot je prikazano na sliki ter s šifro in oznako, obrnjeno proti terenu.
Privijte vijake (1) z dinamometričnim ključem, umerjenim na 50-55 Nm.

**4.2** Pri modelih z vlečnim pogonom, pravilno napetost jermena dobimo s pomočjo matice (1), dokler ne dosežemo navedene mere (6 mm).

**4.3** Če želite napolniti spraznjeno baterijo, jo povežite na polnilec baterij (1) po navodilih v knjižici za vzdrževanje baterije.
Polnilca baterije NE povežite neposredno na objemko motorja.
Motorja ni mogoče zagnati z uporabo polnilca baterije kot vira napajanja, ker se slednji lahko poškoduje.
Če predvidevate, da kosilnice ne boste uporabljali dlje časa, odklopite baterijo od kablov motorja, vendar se prepričajte, da ostaja dovolj visoka raven naboja.

**4.4** Med pranjem se morate vedno postaviti za ročaj kosilnice.

Za notranje pranje kosilnice:
– namestiti stroj na trdna tla;
– postaviti višino košnje v popolnoma spuščeni položaj;
– povezati vodno cev s posebnim priključkom (1);
– zagnati motor in opraviti prvo pranje v isti delovni stuaciji, v kateri ste delali;
– ustaviti motor, prestaviti ročaj za izbor izhoda v nasprotni položaj, zagnati motor in opraviti drugo pranje.

## 5. VAROVANJE OKOLJA

Varovanje okolja mora biti pomemben in prednostni vidik pri uporabi stroja, v korist civilnega sožitja in v korist okolja v katerem živimo.
– Pazite, da s svojim delom ne motite sosedov.
– Natančno upoštevajte nacionalne predpise o uničevanju odpadnih materialov po žaganju.
– Natančno upoštevajte lokalne predpise o uničevanju embalaže, olja, bencina, akumulatorjev, filtrov, obrabljenih delov ali kateregakoli elementa, ki močno vpliva na okolje; teh odpadkov ne smete odvreči v smeti, ampak jih morate ločiti in jih izročiti posebnim zbirnim centrom, ki bodo poskrbeli za nihovo reciklažo.
– Ko stroja ne boste več uporabljali, ga ne smete zapustiti v okolju, ampak se morate obrniti na center za zbiranje odpadkov, tako kot določajo veljavni nacionalni predpisi.

## 6. DODATKI

**POZOR:** Zaradi vaše varnosti je izrecno prepovedano montirati katerikoli drugi dodatek razen tistih, ki so na naslednjem seznamu in so bili projektirani izključno za model in tip vašega stroja.

**6.1** **Komplet “Mulching” (če ni že v embalaži)**
Na fino zmelje pokošeno travo in jo odvrže na trato; to predstavlja alternativno možnost zbiranja v košaro.

V primeru kakršnegakoli dvoma ali problema, se takoj posvetujte z najbližjo Servisno službo ali z vašim prodajalcem.

## BS SIGURNOSNE NORME

**PAŽLJIVO PROČITATI**

### A) POSTAVLJANJE

1) **Pažljivo pročitati upustva**. Upoznati komande i pravilno koristiti kosilicu. Naučiti kako brzo zaustaviti rad motora.
2) **Koristiti kosilicu isključivo u namjenske svrhe, tj. za košenje i sakupljanje trave**. Svaka drugačija upotreba može prouzrokaovati štetu osobama i/ili stvarima. U neprikladnu upotrebu spadaju (na primjer, ali ne i jedino):
– prevoženje osoba, djece ili životinja na mašini;
– vožnja na mašini;
– korišćenje mašine za vuču ili guranje tovara;
– korišćenje mašine za skupljanje lišća ili otpadaka;
– korišćenje mašine za poravnavanje živih ograda ili za sječu vegetacije koja nije trava;
– korišćenje mašine od strane više osoba istovremeno;
– aktiviranje sječiva na površinama na kojima nema trave.
3) Ne dozvoliti da kosilicu upotrebljavaju djeca ili osobe koje dovoljno ne poznaju upustva i način upotrebe. Lokalni zakoni mogu utvrditi dozvoljenu granicu starosne dobi za upotrebu kosilice.
4) **Nikada ne koristiti kosilicu**:
– kada su osobe, posebno dijeca, ili životinje u blizini;
– ukoliko je korisnik konzumirao lijekove ili supstance koje u-sporavaju rad refleksa odnosno utiču na smanjenje pažnje i koncetracije.
5) Napominjemo da je korisnik odgovoran za eventualnu štetu počinjenu drugim osobama ili njihovoj imovini.

### B) UVODNE RADNJE

1) **Prilikom košenja, uvijek koristiti čvrstu obuću i hlače sa dugim nogavicama. Ne koristiti kosilicu bosih nogu ili u otvorenim papučama**.
2) Pregledati dobro radnu površinu i odstraniti sve ono što bi kosilica mogla izbaciti i što bi moglo oštetiti sječiva i motor (kamenje, granje, čelične žice, kosti i sl.).
3) **PAŽNJA: OPASNOST! Benzin je vrlo zapaljiv**.
– držati gorivo u predviđenim posudama (kanisteru)
– **točiti gorivo, koristeći lijevak, samo na otvorenom i ne puštiti za vrijeme ove radnje niti bilo koje druge kada se rukuje sa gorivom**;
– točiti prije startanja motora; ne točiti ili skidati poklopac od rezervoara dok je motor u funkciji ili dok je vruć;
– ukoliko dođe do prosipanja benzina, ne startati motor, nego udaljiti kosilicu na mjesto gdje gorivo nije prosuto, i izbjeći mogućnost izazivanja požara, dok gorivo ne ispari.
– uvijek vratiti i dobro zavrnuti poklopac od rezervoara i date posude (kanistera)
4) Zamijeniti pokvarene prigušivaće.
5) **Prije upotrebe, obaviti kompletnu provjeru a naročito stanje sječiva, te provjeriti da šarafi i sječiva nisu odtegnu-ta ili oštećena**. Uvijek zajedno mijenjati sva sječiva radi oču-vanja sinhonizacije.
6) Prije početka radova, montirati zaštitu na izlazima (vrčica ili Štitnik od kamenja).

### C) PRILIKOM UPOTREBE

1) Nikada ne startati motor u zatvorenoj prostoriji, gdje se mo-gu kumulirati opasni gasovi ugljen-monoksida.
2) Raditi isključivo pod dnevnim svijetlom ili pod dobrim umjet-nim osvjetljenjem.
3) Ukoliko je moguće, izbjegavati rad na mokroj travi.
4) Uvijek imati oslonac na terenu koji je pod nagibom.
5) Nikada ne trčati, nego hodati; izbjegavati da kosilica vuče vas.
6) Uvijek kositi horizontalno, nikada vertikalno.
7) Biti maksimalno oprezni prilikom promjene smijera kretanja na padinama.
8) **Ne kositi na terenu gdje je nagib veći od 20°**.
9) Biti maksimalno oprezni kada vučete kosilicu prema sebi.
10) Zaustaviti sječivo ukoliko kosilica treba biti nageta prilikom prelaska neravnih površina, i kada se kosilica pomjera od ili prema površini koja treba piti pokošena.
11) Nikada ne aktivirati kosilicu ukoliko su neki dijelovi ošteće-ni, ili bez vrečice ili štitnika od kamenja.
12) Ne mijenjati postavke motora i ne postizati preveliki broj obrtaja.
13) Na modelima sa vučnim pogonom, isključiti ručicu za po-gon prije startanja motora.
14) Startati motor pažljivo prema upustvima i držeći stopala na sigurnoj razdaljini od sječiva.
15) Ne naginjati kosilicu prilikom startanja. Startanje obaviti na ravnoj površini bez prepreka i visoke trave.
16) **Nikada ne približavati ruke i noge pored ili ispod rotira-jućih dijelova**. Biti uvijek dalje od izduvnih otvora.
17) Ne dizati ili transportovati kosilicu ukoliko je motor upaljen.
18) **Zaustaviti motor i isključiti kabal od svječice**:
– prije ikakve intervencije ispod platforme za sječiva ili prilikom odčepljivanja izduvnih provodnika;
– prije kontroliranja, čišćenja ili rada na kosilici;
– nakon susreta sa drugim predmetima. Provjeriti eventualna oštečenja na kosilici i popraviti ih prije ponovne upotrebe mašine:
– ukoliko kosilica počne neispravno vibrirati (Utvrditi odmah razlog vibracija i postarati se za vršenje potrebnih provjera u nekom specijalizovanom servisnom centru).
19) **Zaustaviti motor**:
– uvijek kada niko ne pazi na kosilicu. Na modelima sa električnim napajanjem izvaditi i ključ;
– prije punjenja benzinom
– svaki put kada se skida ili postavlja vrećica;
– prije regulisanja visine reza.
20) Smanjiti gas prije zaustavljanja motora. Zatvoriti dovod go-riva na kraju rada, poštujući uputstva koja se nalaze u knjžici motora.
21) Prilikom rada, uvijek držati sigurnosno rastojanje od rotira-jućeg sječiva za dužinu ručke.

### D) ODRŽAVANJE I SKLADIŠTENJE

1) Držati zategnute matice i šarafe, da bi osigurali rad mašine u sigurnim uslovima. Pravilno održavanje je neophodno za si-gurnost i za održavanje mašine na zadovoljavajučem nivou.
2) Ne točiti benzin u rezervoar u prostoriji gdje isparavnja mo-gu doći u kontakt sa plamenom, iskrom ili nekim jakim izvorom toplote.
3) Sačekati da se ohladi motor prije odlaganja kosilice u bilo kakvu prostoriju.
4) **Da bi smanjili rizik od požara, držati motor, prigušivać, akumulator i rezervoar očišćene od ostataka trave, lišća i viška ulja**. Ne držati vrečice sa posječenom travom unutar zatvorene prostorije.
5) Često kontrolisati štitnik od kamenja i vrečicu radi eventual-nih oštećenja ili dotrajalosti.
6) Ukoliko trebate isprazniti rezervoar, uraditi to na otvorenom dok je motor hladan.
7) Koristiti radne rukavice prilikom motiranja ili demontiranja sječiva.
8) **Paziti na sinhronizaciju sječiva prilikom oštrenja.** Sve o-peracije vezane za sječivo (razmontiranje, oštrenje, štelovanje, ponovna montaža i/ili zamjena) su zahtjevni poslovi koji izisku-ju specifično znanje osim zauzimanja podešenog alata; iz si-gurnosnih razloga, neophodno je da se izvrše u specijalizira-nom centru.
9) **Iz sigurnosnih razloga, nikada ne koristiti mašinu sa dotrajalim ili oštećenim dijelovima. Dijelovi se moraju mijenjati a nikada popravljati. Koristiti originalne rezervne dijelove. Dijelovi slabijeg kvaliteta mogu oštetiti mašinu i ugroziti vašu sigurnost.**

### E) TRANSPORT I PREMIJEŠTANJE

1) Svaki put kada je neophodno premiještati, podići, transpor-tovati ili naginjati mašinu, potrebno je:
– nositi debele radne rukavice;
– pozicionirati mašinu u položaj koji je siguran, uzimajući u obzir težinu i način na koji je težina raspoređena.
– angažovati adekvatan broj ljudi u skladu sa težinom mašine i karakteristikama prevoznog sredstva ili mjesta na koje se mašina prevozi.
2) Tokom transporta mašine, pričvrstite istu sajlama ili lancima.

# BS NAČIN UPOTREBE

**Za motor i akumulator (zavisno od modela) pročitati njihove priručnike za upotrebu.**

**NAPOMENA** - Naznake u tekstu koje imaju odraza u slikama (postavljenim na str. 2 - 3 - 4 - 5) ispred svakog odjeljka, nose određeni broj.

## 1. DOVR©AVANJE MONTAÆE

**NAPOMENA - Mašina može biti isporučena sa nekim komponentama koje su na nju već montirane.**

**PAŽNJA – Vađenje mašine iz ambalaže i kompletiranje montiranja morate izvršiti na ravnoj i čvrstoj površini, tako što ćete ostaviti dovoljno prostora za kretanje mašine i uklanjanje ambalaže i tako što ćete uvijek koristiti prikladan alat.**
**Ambalažu morate ukloniti prema važećim lokalnim propisima.**

**1.1a** **Tip "I":**
Vratiti držalo (1) u radni položaj i pričvrstiti ga pomoću priloženih zavrtnja (2) na bočne oslonce konstrukcije, kao što je prikazano na slici.
Visina držala (1) se može podesiti na tri različita položaja, koji se postižu ubacivanjem klinova (3) u jedan od tri para otvora koji se nalaze na nosačima.
Nakon podešavanja, poluge (2) dobro pričvrstiti.
Sajlu za startovanje (4) umetnuti u spiralu (5) vođice.
Radi pričvršćenja spirale (5), zategnuti maticu (6).

**1.1b** **Tip "II":**
Vratiti držalo (1) u radni položaj i pričvrstiti ga pomoću priloženih zavrtnja (2) na bočne oslonce šasije, kao što je prikazano na slici.
Visina držala (1) se može podesiti na tri različita položaja, koji se postižu ubacivanjem klinova (3) u jedan od tri para otvora koji se nalaze na nosačima.
Prstenovi (4) na ručicama (5) moraju se zaviti u dovoljnoj mjeri kako bi se stabilno pričvrstilo držalo (1), ali tako, da se istovremeno, ne mora ulagati prevelik napor za odvijanje istih prstenova.
Nakon podešavanja, pričvrstiti ručice (5).
Sajlu za startovanje (6) umetnuti u spiralu (7) vođice.
Radi pričvršćenja spirale (7), zategnuti maticu (8).

**1.2** Umetnuti okvir (1) u vreću (2) i uz pomoć šrafcigera zakopčati sve plastične profile (3), kako je prikazano na crtežu.

**1.3** Na modelima sa električnim pogonom, povezati kabal od akumulatora (1) sa glavnim kablovskim konektorom (2) kosilice.

## 2. OPIS KOMANDI

**NAPOMENA - Opis naznačenih komandi objašnjen je od strane 6 pa nadalje.**

**2.1** **Komanda dodavača gasa**
Gas je kontrolisan ručicom (1). Pozicije ručice su prikazane na odgovarajućoj pločici.

**2.2** Sječivo se mora uključiti dok je motor u pogonu.
Kako biste uključili sječivo:
- povući komandnu ručicu (1) prema ručki;
- **odlučno** gurnuti ka napred ručicu za uključivanje (2) sve do kraja hoda i pustiti da se vrati u položaj za pauzu. **Pokret se mora izvršiti na brzi i odlučan način kako se ne bi iskliznulo ili oštetilo kvačilo.**

Puštanjem komandne ručice (1) sječivo se zaustavlja, dok je motor i dalje u pogonu.
Kako biste ponovo uključili sječivo, treba da ponovite gore opisanu proceduru.

**2.3** **Ručica za pokretanje vuče**
Na modelima sa vučom, kretanje kosilice se postiže povlačenjem ručice (1) prema ručki.
Kosilica se zaustavlja puštanjem ručice.

**2.4** **Podešavanje visine reza**
OBAVITI OPERACIJU KADA JE MOTOR UGAŠEN.

Radi podešavanja visine sječenja, pritisnuti dugme (1) i ručkom (2) podići ili pritisnuti konstrukciju sve do postizanja željenog položaja naznačenog na brojčanoj skali (3).

**2.5** ¤ **Samo za modele DML: Poluga za biranje izlaza trave**
Ova poluga (1) ima dva položaja:
«A» = za izbacivanje otraga bez pribiranja, ili sa skupljanjem košene trave u vreću;
«B» = za funkciju "mulching", ili (zavisno od modela) za izbacivanje na stranu, bez pribiranja.

Radi prelaska iz jednog položaja u drugi, potrebno je malo podići polugu (1) i premjestiti je u željeni položaj, tako da pomoću zaustavljača motora (2) ostane blokirana u tom položaju.

**NAPOMENA** - Ukoliko je prelazak iz jednog položaja u drugi, otežan, moguće je da je tome uzrok nakupljena trava u kanalima za održavanje pravca. Kad je takav slučaj, treba obaviti pranje i čišćenje unutrašnjosti konstrukcije (☛ 4.4).

## 3. KOŠENJE TRAVE

**NAPOMENA** - Ova mašina omogućuje striženje travnjaka na više načina; prije početka posla, mašinu treba podesiti shodno odabranom načinu striženja.

**¤ Samo za modele DML:**

**3.1a** **Podešavanje za košenje i pribiranja trave u vreću:**
- Navesti ručicu birača za izlaz trave (1) u položaj «A».
- Kod modela koji imaju mogućnost izbacivanja na stranu: uvjeriti se da je bočni otvor (2) oboren naniže i blokiran pomoću sigurnosne poluge (3).
- Podići zadnji štitnik od kamenja (4) i pravilno pričvrstiti vrećicu (5), kao što je prikazano na crtežu.

**3.1b** **Podešavanje za košenje i izbacivanje trave odostraga:**
- Navesti ručicu birača za izlaz trave (1) u položaj «A».
- Kod modela koji imaju mogućnost izbacivanja na stranu: uvjeriti se da je bočni otvor (2) oboren naniže i blokiran pomoću sigurnosne poluge (3).

**3.1c** **Podešavanje za košenje i usitnjavanje trave (funkcija "mulching"):**
- Navesti ručicu birača smjera izlaza trave (1) u položaj «B».
- Kod modela koji imaju mogućnost izbacivanja na stranu: uvjeriti se da je bočni otvor (2) oboren naniže i blokiran pomoću sigurnosne poluge (3).

**3.1d** **Podešavanje za košenje i izbacivanje trave na stranu (zavisno od modela):**
- Navesti ručicu birača smjera izlaza trave (1) u položaj «B».
- Blago gurnuti sigurnosnu polugu (3) i zadići bočni otvor (2).
- Uložiti skretnicu za smjer izbacivanja (6) kako je prikazano na crtežu.
- Zatvoriti bočni otvor (2) tako da se skretnica za smjer izbacivanja trave (6) blokira u položaju.

**¤¤ Samo za modele DM:**

**3.1e** **Podešavanje za košenje i pribiranja trave u vreću:**
- Podići zadnji štitnik od kamenja (4) i pravilno pričvrstiti vrećicu (5), kao što je prikazano na crtežu.

**3.1f** **Podešavanje za košenje i izbacivanje trave odostraga:**
- Podići zadnji štitnik od kamenja (4) te izvući vreću (5).

**3.1g** **Podešavanje za košenje i usitnjavanje trave (funkcija "mulching"):**
- Podići zadnji štitnik od kamenja (4) i uvući čep usmjerivača (11) u izlazni otvor, te pogurnuti sve dok ne kliknete zubac za kačenje (12).

Radi vađenja čepa usmjerivača otkosa (11), djelovati na ručicu (13) koja je smještena ispod rukohvata, tako da se zubac (12) otkači i dozvoli izvlačenje usmjerivača sa izlaznog otvora.

**3.2** **Pokretanje motora**
Motor treba da pustite u pogon dok je sječivo isključeno.
Da biste motor pustili u pogon, povucite ručicu za gas (1) i postavite je u položaj označen u knjižici motora, potom snažno povucite sajlu za paljenje (2).
Kod modela s elektro pokretanjem, polugu kočnice sječiva (1) povući prema rukohvatu, te okrenuti ključ za startanje (3).

**3.3** **Košenje trave**
Pri radu, uključite i isključite sječivo kao što je označeno u tački 2.2.

PAŽNJA – Nemojte uključivati sječivo na previsokoj travi.

¤ **Za “mulching”:** uvijek izbjegavati zahvaćanje zamašne količine trave. Pri jednom prolazu, nikad ne skidati više od jedne trećine visine trave! Brzinu kretanja potrebno je prilagoditi okolnostima na samom travnjaku i predviđenoj količini trave za košenje.
¤ **Kod izbacivanja na stranu (zavisno od modela):** preporučljivo je izabrati putanju tako da otkos trave ne pada na dio travnjaka koji se tek treba kositi.
¤ **U slučaju vreće za skupljanje sa signalizatorom sadržaja (ako predviđen):** za vrijeme rada, dok je sječivo u pokretu, signalizator ostaje podignut sve dok vreća može primati pokošenu travu; kad se spusti, znači da se vreća napunila i da je treba isprazniti.

**Kako bi se izbjeglo oštećenje travnatog pokrivača, položaj «1» smije se koristiti samo na savršeno poravnanim i nabijenim terenima bez nepravilnosti.**

¤ **Samo za modele DML:**
**VAŽNA NAPOMENA** - Ukoliko se tokom rada mora iz položaja « B » (mulching) birača za smjer izbacivanje trave (☛ 2.5), preći u položaj poluge « A » (izbacivanje odostraga), tada je potrebno ugasiti mašinu i ukloniti zaostalu travu sa kliznog otvora (1); nakupljena trava u otvoru može spriječiti cjelovit hod poluge birača za smjer izbacivanja trave.

**SAVJETI ZA ODRŽAVANJE TRAVNJAKA**

Svaki tip trave posjeduje različite osobine, tako da bi se uređivanju travnjaka uvijek moralo pristupiti na odgovarajući način; na pakovanjima sjemena proučiti pažljivo naznake u vezi visine sječenja, te pritom imati u vidu uslove za rast trave na konkretnom travnjaku.

Mora se imati u vidu da se najveći dio trava sastoji od stabljike sa jednim ili više listova. Ako se list u cijelosti sasiječe tokom kosidbe, travnjak će se oštetiti, te će mu novi rast biti otežan.

Općenito, vrijedile bi sljedeće naznake:
– prenisko rezanje uzrokuje čupanje i prorjeđivanje travnate pokrivke na kojoj se tada mogu vidjeti “krpe”;
– tokom ljeta, rez mora ići na višu razinu, kako bi se izbjeglo prosušivanje zemljišta;
– ne sjeći mokru travu, jer se uslijed prianjanja trave može umanjiti efikasnost sječiva koje tada počne neujednačeno djelovati po travnjaku;
– ukoliko je trava izuzetno visoka, vrijedi uraditi prvu kosidbu s najvišom visinom koja se na mašinu dade podesiti, a potom i drugu, u razmaku od dva do tri dana.

Izgled travnjaka će biti bolji ukoliko se košenje obavi na istoj visini i naizmjenično u dva smjera.

**3.4 Kraj rada**
Na kraju rada, pustiti komandnu ručicu (1) za uključivanje, navesti ručicu dodavača brzine u položaj “Zaustavljanje motora” i skinuti poklopac od svjećice (2). Sa modela gdje je to predviđeno, izvući ključ (3).

SAČEKATI ZAUSTAVLJANJE SJEČIVA prije započinjanja bilo kakvih radnji.

## 4. STANDARDNO ODRŽAVANJE

**VAŽNO - Pravilno i redovno održavanje je neophodno da bi se tokom dužeg vremenskog perioda održao nivo sigurnosti i prvobitna djelotvornost mašine.**
**Čuvati kosilicu na suhom mjestu.**

1) Nositi debele radne rukavice prilikom svake radnje čišćenja, održavanja i podešavanja mašine.
2) Poslije svakog košenja oprati pažljivo mašinu vodom; ukloniti ostatke trave i blata koji su se zavukli unutar šasije, da bi se izbjeglo otežavanje svakog budućeg startanja mašine.
3) **Na modelima sa obojenom šasijom,** unutrašnja boja šasije se, tokom vremena, uslijed nagrizajućeg dejstva pokošene trave može oštetiti; u tom slučaju, treba intervenirati blagovremeno i preći šasiju nehrđajućom bojom, radi spriječavanja stvaranja rđe koja bi dovela do korozije metala.
4) U slučaju de je neophodno prići mašini sa donje strane, nagnuti je na stranu isključivo prema instrukcijama iz knjižice motora. **Kod modela gdje je predviđeno izbacivanje na stranu, potrebno je ukloniti skretnicu za smjer izbacivanja trave (ako je ista montirana - ☛ 3.1.d).**
5) Izbjegavati prosipanje benzina na plastične dijelove motora ili mašine da se oni ne bi oštetili i očistiti odmah svaku eventualnu mrlju benzina ako dođe do prosipanja. Garancija ne vrijedi za kvarove plastičnih dijelova ukoliko su prouzrokovani benzinom.
6) **Kod modela s antivibracijskom drškom (AVS):** U slučaju neuobičajenih vibracija na rukohvatu, prekontrolirati antivibracijske manžetne, stupiti u vezu s vašim Prodavcem, te ukoliko se ispostavi da su oštećene ili pohabane, zamijeniti ih.

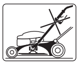

**VAŽNO – Ne usmijeravati vodeni mlaz visokog pritiska na mjehaničke dijelove kosilice (na primjer, i ne samo, na ležajeve i na kvačilo) jer bi se mogao oštetiti sistem za uključivanje sječiva.**

**4.1** Korisno je da svaku intervenciju na sječivu izvrši specijalizirani centar, koji posjeduje najprikladniji alat.
Na ovoj mašini predviđena je uporaba sječiva sa sljedećom šifrom:
81004452/0 (za model 504)
81004455/0 (za model 554)
Sječiva moraju uvijek biti obilježena sa «GGP». Budući da se proizvod usavršava, gore pomenuta sječiva mogla bi biti tijekom vremena zamjenjena sa drugima, koja imaju analogne karakteristike uzajamne zamjenljivosti i sigurnog rada.
Namonitrajte sječivo (2) tako da šifra i oznaka budu okrenute ka tlu, prema redoslijedu radnji prikazanih na slici.
Pritegnite zavrtnje (1) dinamometarskim ključem, uz okretni momenat od 50-55 Nm.

**4.2** Na modelima sa vučom, odgovarajuća zategnutost remena postiže se okretanjem matice (1) sve dok se ne postigne naznačena mjera (6 mm).

**4.3** Da biste napunili prazan akumulator, priključiti ga na punjač (1) slijedeći upute iz knjižice o održavanju akumulatora.
Punjač akumulatora ne povezivati direktno u konektor na motoru.
Nije moguće upaliti motor koristeći punjač akumulatora kao izvor energije, jer bi se on mogao oštetiti.
Ukoliko se ne predviđa korištenje kosilice na duži vremenski period, isključiti kablove motora sa akumulatora. Voditi računa da akumulator uvijek bude dobro napunjen.
Može se prići akumulatoru (2) odstranjivanjem poklopca (3).

**4.4** Dok perete kosilicu morate uvijek stajati iza držala kosilice.

Pri pranju kosilice iznutra:
– mašinu postaviti na neki čvrsti pod;
– spustiti visinu reza veoma nisko;
– povezati cijev za vodu na odgovarajući priključak (1);
– startati motor i obaviti prvo pranje u radnim uslovima kao kod posljednjeg rada;
– zaustaviti motor, polugu birača za izlaz trave postaviti u suprotan položaj, startati motor i obaviti drugo pranje.

## 5. ZAŠTITA ŽIVOTNE SREDINE

Zaštita životne sredine mora biti važan i prioritetan aspekt pri korištenju mašine, uz poštovanje susjedstva i okoline u kojoj živimo.
– Ne smijete uznemiravati susjedstvo.
– Savjesno se pridržavajte lokalnih propisa za uklanjanje otpadnog materijala nakon košenja.
– Savjesno se pridržavajte lokalnih propisa kada je u pitanju uklanjanje ambalaže, ulja, benzina, akumulatora, filtera, dotrajalih dijelova ili bilo kojeg drugog elementa koji bi ugrozio životnu sredinu; ovaj otpad ne smijete baciti u smeće, već ga morate podijeliti i predati odgovarajućim centrima za sakupljanje otpada, koji će se pobrinuti da materijal recikliraju.
– Kada prestanete koristiti mašinu, nemojte napustiti mašinu u okolini, već se obratite centru za sakupljanje otpada, u skladu sa važećim lokalnim propisima.

## 6. DODATNA OPREMA

**PAŽNJA:** Radi Vaše sigurnosti strogo je zabranjeno montirati bilo koji tip dodatne opreme osim one koja je navedena na sljedećem spisku, a koja je izričito osmišljena za model i tip Vaše mašine.

**6.1 Pribor za “Mulching” (ako nije priložen)**
Fino usitnjava pokošenu travu i ostavlja je na livadi ili je skuplja u vreću.

U slučaju bilo kakve nedoumice ili problema, ne oklijevajte, nego stupite u vezu s najbližim Servisom, ili s vašim Prodavcem.

# SK BEZPEČNOSTNÉ POKYNY

**VYŽADUJÚ DÔSLEDNÉ DODRŽIAVANIE**

## A) VÝCVIK

1) **Pozorne si prečítajte návod na použitie**. Zoznámte sa s ovládacími prvkami a so správnym použitím kosačky. Naučte sa rýchlo zastaviť motor.
2) **Používajte kosačku na účel, pre ktorý je určená, to znamená na kosenie a zber trávy**. Akékoľvek iné použitie môže byť nebezpečné a spôsobiť poškodenie stroja. Za nesprávne použitie sa považuje (napríklad, ale nie len):
– prevážanie osôb, detí alebo zvierat na stroji;
– nechať sa prevážať strojom;
– používanie stroja na ťahanie alebo tlačenie nákladov;
– používať stroj na zber lístia alebo drte;
– používanie stroja na úpravu živých plotov alebo na kosenie netrávnatých rastlín;
– používanie stroja viac ako jednou osobou;
– uviesť nôž do činnosti na miestach bez trávnatého porastu.
3) Nikdy nedovoľte, aby bola kosačka používaná deťmi alebo osobami, ktoré nie sú riadne zoznámené s návodom na použitie. Miestne zákony môžu určiť minimálny vek pre užívateľa.
4) **Nikdy nepoužívajte kosačku**:
– s osobami, hlavne deťmi, alebo zvieratami v jej blízkosti;
– ak užívateľ požil lieky alebo látky utlmujúce jeho reflexné schopnosti a pozornosť.
5) Pamätajte, že obsluha alebo užívateľ sú zodpovední za nehody a nepredvídané udalosti, ktoré sa môžu prihodiť iným osobám alebo ich majetku.

## B) PRÍPRAVNÉ OPERÁCIE

1) **Počas kosenia vždy používajte pevnú obuv a dlhé nohavice. Neuvádzajte kosačku do činnosti, ak ste bosý alebo máte o-buté otvorené sandále**.
2) Dokonale skontrolujte celý pracovný priestor a odložte z neho všetko, čo by mohlo byť vymrštené strojom alebo čo by mohlo poškodiť žacie ústrojenstvo a motor (kamene, konáre, železné drôty, kosti, atď.).
3) **UPOZORNENIE: NEBEZPEČENSTVO! Benzín je vysoko horľavý**.
– palivo skladujte v príslušných nádobách;
– **palivo doplňujte s použitím lievika, len vonku a počas celej operácie ani pri žiadnej manipulácii s palivom nefajčite**;
– palivo doplňuje ešte pred naštartovaním motora; nepridávajte benzín alebo neotvárajte uzáver na nádrži, keď je motor v činnosti alebo keď je ešte teplý;
– ak dôjde k úniku benzínu, neštartujte motor, ale presuňte kosačku z miesta, kde došlo k úniku paliva a v dobe kým sa rozliate palivo nevyparí a pary sa nerozptýlia, zabráňte možnosti vzniku požiaru.
– vždy nasaďte na pôvodné miesto a riadne dotiahnite uzáver nádrže a nádoby na benzín;
4) Vymeňte poškodené tlmiče výfuku
5) **Pred použitím vykonajte všeobecnú kontrolu s osobitným dôrazom na vzhľad nožov, a skontrolujte či neboli poškodené skrutky a sekací systém**. Poškodené alebo opotrebované nože a skrutky vymeňte ako celok, aby bola zachovaná ich vyváženosť.
6) Pred zahájením práce namontujte výstupnú ochranu (kôš alebo ochransný kryt).

## C) POČAS POUŽITIA

1) Motor neuvádzajte do činnosti v uzavretých priestoroch, kde sa môžu nazhromaždiť nebezpečné plyny oxidu uhoľnatého.
2) Pracujte len pri dennom svetle alebo pri dobrom umelom osvetlení.
3) Podľa možností vyhnite sa práci v čase, keď je tráva mokrá.
4) Na naklonených svahoch sa vždy uistite o existencii oporného bodu.
5) Nikdy nebežte ale kráčajte; vyhnite sa zachyteniu kosačkou.
6) Koste priečne po svahu a nikdy nie v smere hore a dole.
7) Venujte maximálnu pozornosť zmene smeru na svahoch.
8) **Nakoste na svahoch so sklonom prevyšujúcim 20°**.
9) Venujte maximálnu pozornosť ťahaniu kosačky smerom k vám.
10) Zastavte nôž, ak má byť kosačka naklonená z dôvodu prepravy, pri prechode netrávnatým povrchom a pri preprave kosačky z miesta o na miesto plochy, na ktorej je potrebné pokosiť trávu.
11) Neuvádzajte do činnosti kosačku ak sú poškodené bočné kryty, alebo keď nie je nasadený zberný kôš ani zadný ochranný kryt.
12) Nemeňte nastavenia motora a nenechávajte, aby motor dosahoval príliš vysoké otáčky.
13) Pri modeloch s náhonom pred naštartovaním motora vyraďte náhon na kolesá.
14) Opatrne naštartujte motor, podľa pokynov a udržujte nohy v dostatočnej vzdialenosti od noža.
15) Pri štartovaní kosačku nenakláňajte. Štartujte na rovnej ploche, bez prekážok alebo vysokej trávy.
16) **Nepribližujte ruky a nohy vedľa alebo pod rotujúce časti**. Stále sa zdržujte v dostatočnej vzdialenosti od výfukového otvoru.
17) Nedvíhajte alebo neprevážajte kosačku pri zapnutom motore.
18) **Zastavte motor a odpojte kábel sviečky**:
– pred akýmkoľvek zásahom pod žacím ústrojenstvom alebo pred vyprázdnením výstupného kanála;
– pred kontrolou, čistením alebo prácou na kosačke;
– po zasiahnutí cudzieho telesa. Skontrolujte rozsah prípadného poškodenia kosačky a pred opätovným použitím stroja vykonajte potrebné opravy;
– ak kosačka začína vibrovať neobvyklým spôsobom (Bezprostredne vyhľadajte príčinu vibrácií a nechajte stroj skontrolovať v Špecializovanom stredisku).
19) **Zastavte motor**:
– pri každom ponechaní kosačky bez dozoru. Pri modeloch s elektrickým štartovaním taktiež vytiahnite kľúčik;
– pred doplňovaním paliva;
– pri každom odložení alebo montáži zberného koša;
– pred nastavovaním výšky kosenia.
20) Pred zastavením motora uberte plyn. Po ukončení práce zatvorte prívod paliva podľa pokynov uvedených v návode na použitie motora.
21) Počas práce udržujte bezpečnostnú vzdialenosť od rotujúceho noža, danú dĺžkou rukoväte.

## D) ÚDRŽBA A SKLADOVANIE

1) Udržujte matice a skrutky dotiahnuté, aby ste si mohli byť istý, že sa stroj nachádza v bezpečnom funkčnom stave. Pravidelná údržba je nevyhnutná pre zaistenie bezpečnosti a zachovanie úrovne funkčných vlastností.
2) Nenechávajte kosačku s benzínom v nádrži v miestnosti so silným zdrojom tepla, ktoré by mohlo spôsobiť iskru alebo by mohlo dôjsť k zapáleniu výparov benzínu.
3) Pred umiestnením kosačky do akéhokoľvek priestoru nechajte vychladnúť motor.
4) **Na zníženie rizika vzniku požiaru udržujte motor, tlmič výfuku, priestor pre uloženie akumulátora a zónu určenú na uskladnenie benzínu bez zvyškov trávy, listov o nadmerného mazacieho tuku**. Nenechávajte nádoby s pokosenou trávou vo vnútri uzatvoreného priestoru.
5) Často kontrolujte stav zadného ochranného krytu a zberného koša na trávu, aby ste overili stupeň ich opotrebovania alebo poškodenia.
6) Ak je potrebné vyprázdniť nádrž, túto operáciu vykonávajte vždy vonku a pri studenom motore.
7) Pri demontáži a montáži noža používajte vždy hrubé pracovné rukavice.
8) **Po nabrúsení čepele dbajte na jej vyváženie**. Všetky operácie, týkajúce sa noža (demontáž, ostrenie, vyváženie, spätná montáž a/alebo výmena), predstavujú veľmi náročné práce, ktoré vyžadujú špecifické znalosti a použitie príslušných zariadení; z bezpečnostných dôvodov je preto potrebné, aby boli zakaždým vykonané v špecializovanom stredisku.
9) **Z bezpečnostných dôvodov nikdy nepoužívajte stroj s opotrebovanými alebo poškodenými časťami. Diely musia byť vymenené a nikdy nie opravované. Používajte originálne náhradné diely. Diely, ktoré nemajú rovnakú kvalitu by mohli poškodiť stroj a ohroziť vašu bezpečnosť.**

## E) PREPRAVA A PRESUN

1) Pri každom presune, nadvihovaní, preprave alebo naklonení stroja je potrebné:
– použiť hrubé pracovné rukavice;
– uchopiť stroj v bodoch bezpečného uchopenia, pričom majte na pamäti jeho hmotnosť a jej rozloženie;
– zainteresovať potrebné množstvo osôb, odpovedajúce hmotnosti stroja a vlastnostiam dopravného prostriedku alebo miesta, na ktorom dochádza k jeho umiestneniu alebo dvíhaniu.
2) Počas prepravy náležite zaistite stroj lanami alebo reťazami.

# SK POKYNY NA POUŽITIE

**Informácie ohľadne motora a akumulátora (ak je súčasťou) si prečítajte v príslušných návodoch na použitie.**

**POZNÁMKA** - Vzťah medzi odkazmi uvedenými v texte a príslušnými obrázkami (umiestnenými na str. 2 - 3 - 4 - 5) je daný číslom pred názvom každého odstavca.

## 1. UKONČENIE MONTÁŽE

**POZNÁMKA - Stroj môže byť dodaný s niektorými komponentmi už namontovanými.**

**UPOZORNENIE – Stroj je potrebné zmontovať a skladovať na rovnej a pevnej ploche, s dostatočným priestorom pre manipuláciu so strojom a s obalmi a taktiež s ohľadom na použitie vhodného náradia.**
**Likvidácia obalov musí prebehnúť v súlade s platnými miestnymi predpismi.**

**1.1a Typ "I":**
Vráťte rukoväť (1) naspäť do pracovnej polohy a upevnite ju k bočným držiakom rámu pomocou skrutiek (2) z príslušenstva; postupujte pritom podľa obrázku.
Výška rukoväte (1) je nastaviteľná do troch rôznych polôh, v závislosti od zasunutia kolíkov (3) do jedného z troch párov otvorov v držiakoch.
Po ukončení nastavovania poriadne utiahnite hviezdicové matice (2).
Vložte štartovacie lanko (4) do vodiacej špirály (5).
Upevnite špirálu (5) dotiahnutím matice (6).

**1.1b Typ "II":**
Vráťte rukoväť (1) naspäť do pracovnej polohy a upevnite ju k bočným držiakom rámu pomocou skrutiek (2) z príslušenstva; postupujte pritom podľa obrázku.
Výška rukoväte (1) je nastaviteľná do troch rôznych polôh, v závislosti od zasunutia kolíkov (3) do jedného z troch párov otvorov v držiakoch.
Kruhové matice (4) držadiel (5) musia byť zaskrutkované tak, aby zaisťovali stabilné upevnenie rukoväte (1), a aby na ich zaistenie alebo odistenie nebola potrebná príliš veľká sila.
Po ukončení nastavovania dotiahnite držadlá (5).
Vložte štartovacie lanko (6) do vodiacej špirály (7).
Upevnite špirálu (7) dotiahnutím matice (8).

**1.2** Vložte do koša (2) rám (1) a uchyťte všetky umelohmotné profily (3) pomocou skrutkovača, spôsobom znázorneným na obrázku.

**1.3** Pri modeloch vybavených elektrickým štartovaním zapojte kábel akumulátora (1) ku konektoru hlavného rozvodu elektroinštalácie (2) kosačky.

## 2. POPIS OVLÁDACÍCH PRVKOV

**POZNÁMKA - Význam symbolov, uvedených na ovládacích prvkoch, je vysvetlený na strane 6 a na nasledujúcich stranách.**

**2.1 Ovládanie akcelerátora**
Akcelerátor je ovládaný prostredníctvom páky (1). Jednotlivé polohy páky sú označené príslušným štítkom.

**2.2 Páky pre uvedenie noža do činnosti**
Uvedenie noža do činnosti musí byť vykonané so zapnutým motorom.
Pre uvedenie noža do činnosti:
– potiahnite páku (1) smerom k rukoväti;
– **rázne** posuňte dopredu páku (2), až na koniec dráhy a nechajte ju vrátiť sa do kľudovej polohy. **Pohyb musí byť vykonaný rýchlo a rázne, aby sa zabránilo prešmykovaniu a poškodeniu spojky.**

Po uvoľnení páky (1) dôjde k zastaveniu noža bez zastavenia motora.
Opätovné uvedenie noža do činnosti vyžaduje zopakovanie celého vyššie uvedeného postupu.

**2.3 Páka pre zaradenie náhonu**
Pri modeloch s náhonom sa pohyb kosačky začína posunutím páky (1) smerom k rukoväti.
Kosačka sa zastaví po uvoľnení páky.

**2.4 Nastavenie výšky kosenia**
UVEDENÝ ÚKON VYKONAJTE PRI VYPNUTOM MOTORE.

Pre nastavenie výšky kosenia stlačte tlačidlo (1) a nadvihnite alebo zatlačte rám prostredníctvom rukovätí (2) až do požadovanej polohy, uvedenej na očíslovanej stupnici (3).

**2.5 ¤ Len pre modely DML: Páka pre voľbu vyhadzovania**
Tato páka (1) má dve polohy:
«A» = pre vyhadzovanie pokosenej trávy dozadu bez jej zberu alebo so zberom do koša;
«B» = pre "mulčovanie" alebo pre bočné vyhadzovanie bez zberu (ak je súčasťou).

Pre prechod z jednej polohy do druhej je potrebné mierne nadvihnúť páku (1) a presunúť ju do požadovanej polohy tak, aby zostala zaistená dorazom (2).

**POZNÁMKA** - Ak je prechod z jednej polohy do druhej príliš obtiažny, môže to byť spôsobené zvyškami trávy, ktoré sa nahromadili vo vodiacich drážkach, a v takom prípade je potrebné umyť a vyčistiť rám zvnútra (☛ 4.4).

## 3. KOSENIE TRÁVY

**POZNÁMKA** - Tento stroj umožňuje kosenie trávnikov rôznymi spôsobmi; pred zahájením pracovnej činnosti je vhodné pripraviť stroj podľa toho, aký spôsob chcete využiť.

**¤ Len pre modely DML:**

**3.1a Príprava pre kosenie a zber trávy do koša:**
– Presuňte páku pre voľbu vyhadzovania (1) do polohy «A».
– Pri modeloch s možnosťou bočného vyhadzovania: Sa uistite, či sú bočné dvierka (2) spustené a zaistené poistnou pákou (3).
– Nadvihnite zadný ochranný kryt (4) a správne pripevnite kôš (5), spôsobom naznačeným na obrázku.

**3.1b Príprava pre kosenie trávy a jej vyhadzovanie dozadu:**
– Presuňte páku pre voľbu vyhadzovania (1) do polohy «A».
– Pri modeloch s možnosťou bočného vyhadzovania: sa uistite, či sú bočné dvierka (2) spustené a zaistené poistnou pákou (3).

**3.1c Príprava pre kosenie trávy a jej pokosenie nadrobno (funkcia "mulčovania"):**
– Presuňte páku pre voľbu vyhadzovania (1) do polohy «B».
– Pri modeloch s možnosťou bočného vyhadzovania: Sa uistite, či sú bočné dvierka (2) spustené a zaistené poistnou pákou (3).

**3.1d Príprava pre kosenie trávy a jej vyhadzovanie doboka (ak je súčasťou):**
– Presuňte páku pre voľbu vyhadzovania (1) do polohy «B».
– Mierne zatlačte poistnú páku (3) a nadvihnite bočné dvierka (2).
– Vložte vyhadzovací vychyľovač (6), pričom postupujte podľa obrázku.
– Znovu zatvorte bočné dvierka (2) tak, aby vychyľovač (6) zostal zaistený.

**¤¤ Len pre modely DM:**

**3.1e Príprava pre kosenie a zber trávy do koša:**
– Nadvihnite zadný ochranný kryt (4) a správne pripevnite kôš (5), spôsobom naznačeným na obrázku.

**3.1f Príprava pre kosenie trávy a jej vyhadzovanie dozadu:**
– Nadvihnite zadný ochranný kryt (4) a odložte kôš (5).

**3.1g Príprava pre kosenie trávy a jej pokosenie nadrobno (funkcia "mulčovania"):**
– Nadvihnite zadný ochranný kryt (4) a zaveďte vychyľovací uzáver (11) do výstupného otvoru tak, že ho zatlačíte, až kým nezacvakne upevňovací zub (12).

Vychyľovací uzáver (11) demontujte tak, že prostredníctvom páky (13), ktorá sa nachádza pod držadlom, odpojíte zub (12) a zabezpečíte tak možnosť vytiahnutia vychyľovacieho uzáveru z výstupného otvoru.

**3.2 Štartovanie motora**
Štartovanie motora musí byť vykonané s vyradeným nožom.
Pre naštartovanie motora presuňte akcelerátor (1) do polohy uvedenej v Návode k motoru a potom rázne potiahnite za štartovacie lanko (2).
Pri modeloch vybavených elektrickým štartovaním potiahnite páku brzdy noža (1) smerom k rukoväti a otočte kľúčikom zapaľovania (3).

**3.3 Kosenie trávy**
Počas pracovnej činnosti spúšťajte a vyraďujte nôž spôsobom uvedeným v bode 2.2.

**DÔLEŽITÁ INFORMÁCIA** - Neuvádzajte nôž do činnosti vo veľmi vysokej tráve.

¤ **V prípade “mulčovania”:** Nikdy nekoste príliš veľkú trávu naraz. Nekoste viac ako jednu tretinu celkovej výšky trávy pri jednom prejazde! Prispôsobte rýchlosť pohybu stavu trávnika a objemu kosenej trávy.

¤ **V prípade bočného vyhadzovania (ak je súčasťou):** Odporúča kosiť takým smerom, aby posekaná tráva nebola vyhadzovaná na časť trávnika, ktorú ešte len budete kosiť.

¤ **Pre zberný kôš so zariadením na signalizáciu jeho naplnenia (ak je súčasťou):** Počas práce (nôž je v pohybe), signalizátor zostane zdvihnutý, až kým je kôš schopný prijímať pokosenú trávu; keď dôjde k spusteniu signalizátora dolu, znamená to, že došlo k naplneniu koša a je potrebné ho vyprázdniť.

**Aby sa zabránilo možnému poškodeniu trávnatého porastu, poloha «1» musí byť používaná len na dokonale vyrovnaných kompaktných terénoch, na ktorých sa nevyskytujú nerovnosti.**

¤ **Len pre modely DML:**
**DÔLEŽITÁ INFORMÁCIA -** Keď je potrebné počas pracovnej činnosti prejsť z jedného režimu s pákou pre voľbu vyhadzovania (☛ 2.5) v polohe «B» (mulčovanie) do iného režimu s pákou v polohe «A» (vyhadzovanie dozadu), je potrebné zastaviť stroj a odstrániť trávu nachádzajúcu sa na posuvných dvierkach (1); tráva na dvierkach môže zabrániť pohybu páky pre voľbu vyhadzovania po celej jej dráhe.

**RADY PRE STAROSTLIVOSŤ O TRÁVNIK**

Každý druh trávy sa vyznačuje inými vlastnosťami, a preto je potrebné starať sa o trávnik rôznymi spôsobmi; vždy si prečítajte pokyny uvedené v baleniach osív, týkajúce sa výšky kosenia vzhľadom k podmienkam rastu v danej oblasti.

Je potrebné mať neustále na pamäti, že väčšia časť trávy sa skladá zo stebla a jedného alebo viacerých listov. Pri úplnom odseknutí listov dôjde k poškodeniu trávnika a obnovenie rastu bude oveľa obtiažnejšie.

Vo všeobecnosti platia nasledujúce pokyny:
– príliš nízke kosenie spôsobuje vytrhávanie a preriedenie trávnatého porastu, charakteristické „škvrnitým“ vzhľadom;
– v lete musí byť kosenie vyššie, aby sa zabránilo vysušeniu terénu;
– nekoste mokrú trávu; mohlo by to spôsobiť zníženie účinnosti následkom zachytávania trávy na noži a vytrhávania trávnatého porastu.
– V prípade príliš vysokej trávy je vhodné najprv kosiť s maximálnou dovolenou výškou stroja a potom kosiť až po dvoch alebo troch dňoch.

Vzhľad trávnika sa vylepší, ak bude pri každom prechode kosený na rovnakú výšku a striedavo v dvoch smeroch.

### 3.4 Ukončenie práce

Po ukončení práce uvoľnite páku (1), presuňte akcelerátor do polohy “Zastavenie motora” a odpojte konektor sviečky (2). Pri modeloch s kľúčom zapaľovania (3) ho vytiahnite.

Pred zahájením akéhokoľvek úkonu VYČKAJTE NA ZASTAVENIE ČEPELE

## 4. RIADNA ÚDRŽBA

**DÔLEŽITÁ INFORMÁCIA - Pravidelná a dôsledná údržba je nevyhnutným predpokladom dlhodobého udržovania pôvodnej bezpečnostnej úrovne a vlastností stroja.**
**Kosačku skladujte na suchom mieste.**

1) Pred akýmkoľvek zásahom v rámci čistenia, údržby alebo nastavovania stroja, si natiahnite hrubé pracovné rukavice.
2) Po každom kosení dôkladne umyte stroj vodou; odstráňte zvyšky trávy a bahna zachytené vo vnútri podvozku, aby ste zabránili ich uschnutiu, ktoré by mohlo sťažiť prípadné následné štartovanie.
3) **Pri modeloch s nalakovaným podvozkom** môže po určitom čase dôjsť k odlúpeniu farby na vnútornej strane podvozku následkom abrazívneho účinku pokosenej trávy. V takom prípade ihneď obnovte náter použitím antikoróznej farby, aby ste zabránili tvorbe korózie, ktorá by mohla poškodiť kov.
4) V prípade potreby zasahovania do spodnej časti, nakloňte stroj výhradne na stranu vyznačenú v návode na použitie motora, pričom dodržujte príslušné pokyny. **Pri modeloch s bočným vyhadzovaním je potrebné odmontovať vy-hadzovací vychyľovač (ak je namontovaný - ☛ 3.1.d).**
5) Zabráňte rozliatiu benzínu na umelohmotné súčasti motora alebo stroja s cieľom zabrániť ich poškodeniu, a v prípade, že k tomu dôjde, okamžite očistite každú stopu po rozliatom benzíne. Záruka sa nevzťahuje na poškodenie umelohmotných častí spôsobené benzínom.
6) **Modely s AVS:** V prípade poruchových vibrácií na rukoväti skontrolujte antivibračné nátrubky a v prípade ich poškodenia alebo opotrebovania sa kvôli ich výmene obráťte na vášho predajcu.

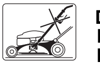

**DÔLEŽITÉ - Zabráňte, aby prúd vody pod vysokým tlakom zasiahol mechanické časti kosačky (napríklad ložiská a spojku, ale ani iné časti), pretože by mohlo dôjsť k poškodeniu systému pre uvedenie noža do činnosti.**

**4.1** Každú operáciu na noži je vhodné nechať vykonať v Špecializovanom stredisku, ktoré má k dispozícii vhodné zariadenia.
Na tomto stroji je potrebné použiť nože označené kódom:
81004452/0 (pre model 504)
81004455/0 (pre model 554)
Nože musia byť vždy označené «GGP». Je možné, že vzhľadom na vývoj výrobku budú pôvodné nože časom vymenené za iné, s obdobnými vlastnosťami, vzájomne zameniteľné a bezpečné.
Namontujte späť nôž (2) s kódom a označením obrátenými smerom k terénu, podľa postupu uvedeného na obrázku.
Dotiahnite skrutky (1) momentovým kľúčom nastaveným na hodnotu 50-55 Nm.

**4.2** Pri modeloch s náhonom, remeň správne napnite otáčaním matice (1), až kým nedosiahnete uvedenú vzdialenosť (6 mm).

**4.3** Pri nabíjaní vybitého akumulátora ho pripojte k nabíjačke akumulátorov (1) podľa pokynov uvedených v návode na údržbu akumulátora.
Nepripájajte nabíjačku akumulátorov priamo ku svorke motora.
Neštartujte motor s použitím nabíjačky akumulátorov ako zdroj napájania, pretože by mohlo dôjsť k jej poškodeniu.
Ak predpokladáte dlhodobé vyradenie kosačky z prevádzky, odpojte akumulátor od kabeláže motora a presvedčte sa, či je dostatočne nabitý.

**4.4** Počas umývania kosačky sa postavte za jej rukoväť.

Umytie vnútorných časti kosačky:
– Umiestnite stroj na pevnú podlahu;
– Nastavte výšku kosenia do najnižšej polohy;
– pripojte hadicu s vodou k príslušnej prípojke (1);
– naštartujte motor a umyte kosačku za rovnakých podmienok ako počas pracovnej činnosti;
– zastavte motor, presuňte páku pre voľbu vyhadzovania do opačnej polohy, naštartujte motor a umyte ju druhý krát;

## 5. OCHRANA ŽIVOTNÉHO PROSTREDIA

Ochrana životného prostredia musí predstavovať významný a prioritný aspekt použitia stroja, v prospech civilného občianskeho spolunažívania a prostredia, v ktorom žijeme.
– Dbajte na to, aby ste používaní stroja nerušili vašich susedov.
– Dôsledne dodržujte miestne predpisy, týkajúce sa povyžínaného porastu.
– Dôkladne dodržujte miestne normy pre likvidáciu obalov, olejov, benzínu, akumulátorov, filtrov, opotrebovaných súčastí alebo akýchkoľvek látok so silným dopadom na životné prostredie; tieto odpadky nesmú byť odhodené do bežného odpadu, ale musia byť separované a odovzdané do príslušných zberných stredísk, ktoré zabezpečia recykláciu materiálov.
– Pri vyraďovaní stroja z prevádzky ho nenechávajte voľne v prírode, ale obráťte sa na zberné stredisko v súlade s platnými miestnymi predpismi.

## 6. PRÍSLUŠENSTVO

**UPOZORNENIE:** Pre vašu bezpečnosť je jednoznačne zakázané montovať akékoľvek iné príslušenstvo ako to, ktoré je uvedené v nasledujúcom zozname, a ktoré bolo navrhnuté pre model a typ vášho stroja.

### 6.1 Súprava na “Mulčovanie” (ak nie je dodaná v rámci sériovej výbavy)

Jemne rozdrví pokosenú trávu a nechá ju na trávniku, ako alternatívu k zberu do koša.

V prípade výskytu akejkoľvek pochybnosti alebo problému, obráťte sa na najbližšie stredisko servisnej služby alebo na vášho predajcu.

# RO MĂSURI DE SIGURANȚĂ
**RESPECTAREA LOR ESTE OBLIGATORIE**

## A) PREGĂTIRE

1) **Citiți cu atenție instrucțiunile**. Studiați comenzile și modul de utilizare al mașinii de tuns iarba. Învățați să opriți motorul rapid.
2) **Folosiți mașina în scopul pentru care a fost fabricată, adică pentru tăierea și colectarea ierbii**. Orice altă utilizare este periculoasă și poate cauza deteriorarea mașinii. Sunt considerate utilizări improprii (fără a se limita însă la următoarele exemple):
– transportul de persoane, copii sau animale pe utilaj;
– transportul conducătorului pe utilaj;
– folosirea utilajului în vederea tractării sau împingerii de greutăți;
– a utiliza mașina pentru colectarea frunzelor sau deșeurilor;
– olosirea mașinii la tăierea de garduri vii sau la tăierea unui tip de vegetație diferit de iarbă;
– folosirea mașinii cu mai mulți conducători;
– aacționa lama pe sectoare fără iarbă.
3) Folosirea mașinii de copii sau de persoane care nu și-au însușit instrucțiunile din manual este strict interzisă. Legile naționale în vigoare stabilesc vârsta minimă a utilizatorului.
4) **Nu folosiți niciodată mașina dacă**:
– sunt persoane, mai ales copii, sau animale în apropiere.
– utilizatorul a luat medicamente sau substanțe care-i pot inhiba reflexele sau atenția.
5) Amintiți-vă că utilizatorul este responsabil de accidentele sau situațiile neprevăzute antrenate de utilizarea mașinii, cauzate altor persoane sau bunurilor acestora.

## B) OPERAȚII PRELIMINARE

1) **În timpul folosirii mașinii, purtați întotdeauna o încălțăminte corespunzătoare (solidă) și pantaloni lungi. Nu folosiți mașina cu picioarele goale sau cu sandale**.
2) Verificați zona de lucru și îndepărtați tot ce poate fi expulzat de mașină sau ce poate deteriora grupul de tăiere sau motorul acesteia (pietre, ramuri de copac, fier, oase, etc).
3) **ATENȚIE: PERICOL! Benzina este ușor inflamabilă**.
– păstrați combustibilul în recipiente adecvate;
– **umpleți rezervorul cu combustibil folosind o pâlnie; executați operația numai în aer liber și nu fumați în acest timp, și nici când manipulați carburantul**;
– umpleți rezervorul înainte de a porni motorul; nu adăugați benzină și nu scoateți capacul de la rezervor dacă motorul este în funcțiune sau este cald;
– dacă se varsă puțină benzină din rezervor, îndepărtați mașina de tuns iarba de locul respectiv și, pentru a evita orice risc de incendiu, așteptați până când combustibilul s-a evaporat sau până când vaporii de benzină s-au împrăștiat;
– închideți la loc și strângeți bine capacele rezervorului și recipientelor în care ați păstrat benzina;
4) Înlocuiți atenuatoarele de sunet defecte.
5) **Înainte de utilizare, verificați starea mașinii și mai ales a lamelor. Controlați șuruburile și grupul de tăiere– acestea nu trebuie să fie deteriorate sau uzate**. Înlocuiți toate lamele și șuruburile deteriorate sau uzate pentru a menține echilibrarea mașinii.
6) Înainte de a începe munca, montați protecțiile în spatele mașinii (sacul de colectare sau protecția împotriva pietrelor).

## C) ÎN TIMPUL UTILIZĂRII MAȘINII

1) Nu porniți motorul în spații închise, unde se pot acumula gaze de ardere (monoxid de carbon).
2) Lucrați numai pe timp de zi sau numai dacă aveți o lumină artificială bună.
3) Dacă este posibil,evitați să tăiați iarba dacă este umedă.
4) Verificați întotdeauna ca mașina să se sprijine bine pe sol, mai ales pe un teren înclinat.
5) Nu alergați. Mergeți încet, pentru a evita să fiți trași de mașina de tuns iarba.
6) Tăiați iarba numai în sens transversal înclinării pantei, niciodată în sens vertical.
7) Fiți foarte atenți când se schimbă înclinarea pantei.
8) **Nu tăiați iarba pe terenuri al căror unghi de înclinare este mai mare de 20°**.
9) Fiți foarte atenți când trageți mașina spre voi.
10) Fixați bine lama dacă mașina trebuie înclinată pentru transport, când traversați suprafețe fără iarbă, sau când o transportați spre sau de la locul de muncă.
11) Nu acționați niciodată mașina dacă protecțiile acesteia, sacul de colectare sau protecția împotriva pietrelor sunt deteriorate.
12) Nu modificați reglajele motorului și nu forțați motorul; numărul de turații nu trebuie să fie excesiv.
13) În modelele cu tracțiune, dezactivați tracțiunea roților înainte de a porni motorul.
14) Porniți motorul având grijă să respectați instrucțiunile și distanța față de lamă.
15) Nu înclinați mașina de tuns iarba pentru a o porni. Pornirea se va face pe o suprafață plană, fără obstacole sau iarbă înaltă.
16) **Nu apropiați mâinile și picioarele de componentele în mișcare**. Păstrați distanța față de gaura de evacuare.
17) Nu ridicați și nu transportați mașina cu motorul în funcțiune.
18) **Opriți motorul și scoateți cablul de la bujii**:
– înainte de orice intervenție sub platoul de tăiere sau înainte de a descărca conveierul de evacuare;
– înainte de a controla, curăța sau lucra cu mașina
– după ce ați lovit cu mașina un obstacol. Verificați eventualele daune și efectuați reparațiile necesare, înainte de a repune mașina în funcțiune:
– dacă mașina de tuns iarba începe să vibreze în mod anormal, încercați să găsiți imediat cauza și duceți-o la un Centru de Reparație Specializat.
19) **Opriți motorul**:
– de fiecare dată când lăsați mașina nepăzită. În modelele cu aprindere prin scânteie, scoateți și cheia din contact;
– înainte de a umple rezervorul mașinii cu carburant;
– de fiecare dată când scoateți sau puneți sacul de colectare;
– înainte de a regla înălțimea la care tăiați iarba.
20) Reduceți cantitatea de carburant înainte de opri motorul. Închideți alimentarea cu carburant când terminați munca, după instrucțiunile indicate în manualul motorului.
21) În timpul utilizării mașinii, mențineți distanța de siguranță față de lama rotativă, dată de lungimea mânerului.

## D) ÎNTREȚINERE ȘI DEPOZITARE

1) Mențineți șuruburile strânse, ca și piulițele, pentru a fi siguri că mașina este în condiții sigure de funcționare. Operațiile de întreținere sunt obligatorii la intervale de timp regulate, pentru a garanta atât siguranța cât și nivelul înalt de performanță al mașinii.
2) Nu depozitați mașina de tuns iarba cu rezervorul plin într-o încăpere unde vaporii de benzină pot intra în contact cu flăcări, scântei sau cu o sursă de căldură.
3) Înainte de a depozita mașina în orice încăpere, lăsați motorul să se răcească.
4) **Pentru a reduce riscul de incendiu, eliminați reziduurile de iarbă, frunze sau grăsime/unsoare excesivă de pe motor, de pe atenuatorul de zgomot, de pe locașul bateriei și din încăperea unde mașina va fi depozitată**. Nu lăsați bidoanele cu iarbă tăiată în încăperi acoperite.
5) Controlați frecvent ca protecția împotriva pietrelor și sacul colector să nu fie deteriorate sau uzate.
6) Dacă trebuie să goliți rezervorul, acest lucru trebuie să fie făcut în aer liber, cu motorul rece.
7) Purtați mănuși de protecție pentru demontarea și remontarea lamei.
8) **Aveți grijă să echilibrați lama, când o ascuțiți**. Toate operațiile de efectuat asupra lamei (demontare, ascuțire, echilibrare, montare și/sau înlocuire) sunt operații importante, care necesită competențe specifice și implică folosirea unor utilaje speciale; din motive de siguranță și protecție, este necesar ca acestea să se execute la un centru specializat.
9) **Din motive de siguranță, nu folosiți mașina dacă are piese uzate sau deteriorate. Componentele trebuie să fie înlocuite și nu reparate. Folosiți piese de schimb originale. Piesele de schimb care nu sunt originale pot deteriora mașina și dăuna siguranței voastre.**

## E) TRANSPORT ȘI MANIPULARE

1) De fiecare dată când este necesar să manipulați, ridicați, transportați sau înclinați mașina, este necesar să:
– purtați mănuși de protecție robuste;
– prindeți mașina în punctele care oferă o priză sigură, ținând cont de greutate și de repartizarea acesteia;
– utilizați un număr de persoane adecvat în funcție de greutatea mașinii și de caracteristicile mijlocului de transport sau ale locului unde mașina va fi amplasată sau de unde va fi ridicată.
2) Prindeți mașina bine în timpul transportului cu funii sau lanțuri.

# RO NORME DE UTILIZARE

**Pentru motor şi baterie (dacă este prevăzută) citiţi manualele de instrucţiuni respective.**

**OBSERVAŢIE** - Corespondenţa dintre conţinutul textului şi respectivele figuri (vezi pp. 2-3-4-5) este dată de numărul care precede titlul fiecărui paragraf.

## 1. COMPLETAREA MONTAJULUI

**OBSERVAŢIE - Maşina poate fi furnizată cu anumite componente deja montate.**

**ATENŢIE – Despachetarea şi finalizarea operaţiunilor de montare se va efectua pe o suprafaţă plată şi solidă, având suficient spaţiu pentru manipularea maşinii şi a ambalajelor, şi utilizând unelte adecvate.**
**Eliminarea ambalajelor se va efectua conform normelor în vigoare la nivel local.**

**1.1a Tip "I":**
Trageţi mâneca (1) în poziţie şi prindeţi-o de şasiu folosind şuruburile din dotare (2) ghidându-vă după figură.
Înălţimea mânerului (1) poate fi reglată în trei poziţii diferite, astfel: introduceţi ştifturile (3) într-una din cele trei perechi de orificii de pe suporturi.
Strângeţi bine manetele (2) după această reglare.
Introduceţi funia de pornire (4) în spirala de ghidare (5).
Strângeţi piuliţa (6) pentru a fixa spirala (5).

**1.1b Tip "II":**
Trageţi mâneca (1) în poziţie şi prindeţi-o de şasiu folosind şuruburile din dotare (2) ghidându-vă după figură.
Înălţimea mânerului (1) poate fi reglată în trei poziţii diferite, astfel: introduceţi ştifturile (3) într-una din cele trei perechi de orificii de pe suporturi.
Roţile (4) manetelor (5) trebuie să fie înşurubate astfel încât, să asigure o fixare stabilă a mânerulu (1), fără a necesita un efort excesiv pentru blocare şi deblocare.
Strângeţi mânerele (5) după această reglare.
Introduceţi funia de pornire (6) în spirala de ghidare (7).
Strângeţi piuliţa (8) pentru a fixa spirala (7).

**1.2** Introduceţi cadranul (1) în sac (2) şi prindeţi toate profilurile din plastic (3) cu ajutorul unei şurubelniţe, ca în figură.

**1.3** Pentru modelele cu aprindere prin scânteie electrică: conectaţi cablul de la baterie (1) la conectorul de cablaj general (2) al maşinii de tuns iarba.

## 2. DESCRIEREA COMENZILOR

**OBSERVAŢIE - Explicaţia simbolurilor amplasate pe comenzi începe de la pagină 6.**

**2.1 Comanda accelerator**
Acceleraţia este comandată de maneta (1). Poziţiile manetei sunt cele indicate pe plăcuţa respectivă.

**2.2 Manetă de pornire şi de cuplare lamă**
Cuplarea lamei trebuie efectuată cu motorul pornit.
Pentru a cupla lama:
– trageţi maneta de pornire (1) contra mânerului;
– împingeţi **cu putere** către înainte maneta de pornire (2) până la sfârşitul cursei şi lasaţi-o să se intoarcă în poziţia repaus. **Mişcarea trebuie făcută în mod rapid şi decis pentru a evita devierea şi defectarea ambreiajului.**

Eliberând maneta di pornire (1) lama se opreşte, menţinând motorul pornit.
Pentru a cupla din nou lama, trebuie să repetaţi procedura de mai sus.

**2.3 Manetă de cuplare a tracţiunii**
În modelele cu tracţiune, avansarea maşinii de tuns iarba se face cu maneta (1), care trebuie să fie împinsă spre mâner.
Maşina de tuns iarba se opreşte când lăsaţi maneta.

**2.4 Reglarea înălţimii de tăiere**
EXECUTAŢI OPERAŢIILE CU MOTORUL OPRIT.
Înălţimea de tăiere se reglează în felul următor: apăsaţi butonul (1) şi ridicaţi sau coborâţi şasiul cu ajutorul manetei (2) până la atingerea înălţimii dorite – indicată de o scară gradată (3).

**2.5 ¤ Numai pentru modelele DML: Selector ieşire**
Acest selector (1) are două poziţii:
«A» = pentru descărcarea fără adunarea ierbii sau cu adunare în sac;
«B» = "mărunţire" sau (dacă maşina este prevăzută) pentru descărcarea laterală fără adunare.

Trageţi uşor de manetă (1) în sus şi blocaţi-o în poziţia dorită (2).

**OBSERVAŢIE** - Dacă comutarea de pe o poziţie pe alta este dificilă, cauza poate fi acumularea de reziduuri în locaşurile de alunecare. Curăţaţi şi spălaţi interiorul şasiului (* 4.4).

## 3. TUNDEREA IERBII

**OBSERVAŢIE** - Această maşină poate fi reglată în mai multe feluri. Înainte de a începe munca, reglaţi maşina în funcţie de modalitatea de tăiere a ierbii pe care vreţi să o folosiţi.

**¤ Numai pentru modelele DML:**

**3.1a Modalitatea de tăiere cu adunarea ierbii în sac:**
– Aduceţi maneta de selecţie (1) în poziţia «A».
– La modelele prevăzute cu ieşire laterală: coborâţi şi blocaţi clapa laterală (2) cu ajutorul manetei de siguranţă (3).
– Ridicaţi protecţia superioară împotriva pietrelor (4) şi prindeţi sacul (5) ca în figură.

**3.1b Modalitatea de tăiere cu evacuare posterioară a ierbii:**
– Aduceţi maneta de selecţie (1) în poziţia «A».
– La modelele prevăzute cu ieşire laterală: coborâţi şi blocaţi clapa laterală (2) cu ajutorul manetei de siguranţă (3).

**3.1c Modalitatea de tăiere şi mărunţire a ierbii (funcţia "mulching"):**
– Aduceţi maneta de selecţie (1) în poziţia «B».
– La modelele prevăzute cu ieşire laterală: coborâţi şi blocaţi clapa laterală (2) cu ajutorul manetei de siguranţă (3).

**3.1d Modalitatea de tăiere cu evacuare laterală a ierbii (dacă este prevăzută):**
– Aduceţi maneta de selecţie (1) în poziţia «B».
– Împingeţi uşor maneta de siguranţă (3) şi ridicaţi clapa laterală (2).
– Montaţi deflectorul de evacuare (6) ca în figură.
– Închideţi clapa laterală (2) în aşa fel încât să blocaţi deflectorul (6).

**¤¤ Numai pentru modelele DM:**

**3.1e Modalitatea de tăiere cu adunarea ierbii în sac:**
– Ridicaţi protecţia superioară împotriva pietrelor (4) şi prindeţi sacul (5) ca în figură.

**3.1f Modalitatea de tăiere cu evacuare posterioară a ierbii:**
– Ridicaţi protecţia superioară împotriva pietrelor (4) şi îndepărtaţi sacul (5).

**3.1g Modalitatea de tăiere şi mărunţire a ierbii (funcţia "mulching"):**
– Ridicaţi protecţia posterioară împotriva pietrelor (4) şi introduceţi capacul deflectorului (11) în gura de evacuare, împingându-l până când auziţi zgomotul de prindere a dintelui (12).

Pentru scoaterea capacului deflectorului (11) acţionaţi maneta (13) reglând din mâner, astfel încât să eliberaţi dintele (12) şi a permite extragerea deflectorului din gura de ieşire.

**3.2 Pornirea motorului**
Pornirea motorului trebuie să fie făcută cu lama decuplată.
Pentru a porni motorul, duceţi maneta acceleratorului (1) în poziţia indicată în Manualul motorului, şi trageţi cu putere maneta sforii de pornire (2).
La modelele cu pornire electrică, trageţi maneta de frână a lamei (1) spre mâner şi rotiţi cheia în contact (3).

**3.3 Tăierea ierbii**

În timpul folosirii cuplaţi şi decuplaţi lama, aşa după cum este indicat la punctul 2.2.

IMPORTANT – Evitaţi cuplarea lamei pe iarba foarte înaltă.

¤ **Dacă folosiți modalitatea de “mărunțire”:** evitați să tăiați o cantitate mare de iarbă. Nu tăiați niciodată mai mult de o treime din înălțimea ierbii la fiecare trecere! Modificați viteza de avansare în funcție de condițiile gazonului/câmpului și de cantitatea de iarbă ce trebuie tunsă.
¤ **Dacă folosiți evacuarea laterală (și dacă este prevăzută):** alegeți traseul în așa fel încât să nu aruncați iarba tăiată pe gazonul ce urmează să fie tuns.
¤ **În cazul sacului de recoltare cu dispozitiv de semnalizare a conținutului (dacă este prevăzut):** în timpul lucrului, cu lama în mișcare, semnalizatorul rămâne ridicat până când sacul este în măsură să colecteze iarba tăiată; când coboară, înseamnă că sacul s-a umplut și trebuie golit.

**Poziția «1» trebuie folosită numai pe terenuri plane, fără denivelări și compacte pentru a evita distrugerea stratului de acoperire cu iarbă.**

¤ **Numai pentru modelele DML:**
**OBSERVAȚIE IMPORTANTĂ** - Dacă vreți să schimbați în timpul lucrului poziția manetei de selecție a gurii de evacuare (☛ 2.5) din poziția «B» (mărunțire) în poziția «A» (evacuare posterioară), mașina trebuie mai întâi oprită și curățată de iarba acumulată pe clapa culisantă (1); iarba acumulată pe clapă poate îngreuna culisarea manetei de selecție a gurii de evacuare.

**SFATURI PENTRU ÎNTREȚINEREA GAZONULUI**

Fiecare tip de iarbă are proprietăți diferite și are nevoie de operațiuni diferite de întreținere. Respectați întotdeauna instrucțiunile furnizate pe pachetele de semințe cu privire la înălțimea de tăiere raportată la condițiile specifice de creștere din zona dumneavoastră.

Majoritatea tipurilor de iarbă sunt compuse dintr-o tulpină și din una sau mai multe frunze. Dacă frunzele sunt tăiate de tot, gazonul se va deteriora iar creșterea ierbii va fi încetinită.

Urmează o serie de sfaturi generale:
- o tăiere prea joasă poate smulge și rări gazonul dându-i o înfățișare ”pătată”;
- vara, tăierea va trebui să fie mai înaltă pentru evitarea secării terenului;
- nu tăiați iarba când e udă; lama nu va tăia corespunzător deoarece iarba se prinde și se smulge;
- dacă iarba este foarte înaltă, vă recomandăm să efectuați mai întâi o tăiere la înălțimea maximă pe care să o repetați după două - trei zile.

Aspectul gazonului va fi mai frumos dacă iarba se tunde la aceeași înălțime, alternativ în cele două direcții.

**3.4 Terminarea muncii**
La terminarea muncii, eliberați maneta (1) de pornire, duceți maneta acceleratorului în poziția „Oprire Motor” și decuplați capacul bujiei (2). În modelele cu aprindere prin scânteie, rotiți cheia de contact (3).

AȘTEPTAȚI OPRIREA LAMEI înainte de a efectua orice tip de intervenție.

## 4. ÎNTREȚINERE CURENTĂ

**IMPORTANT - Întreținerea curentă, la intervale de timp regulate, este indispensabilă pentru a menține același nivel de siguranță și de prestații al mașinii, ca cel original.**
**Depozitați mașina de tuns iarba într-un loc ferit de umiditate.**

1) Purtați mănuși de protecție robuste înainte de a trece la curățarea, întreținerea sau reglarea mașinii.
2) La sfârșitul sesiunii de lucru, spălați mașina și eliminați reziduurile de iarbă sau noroi acumulate în șasiu, pentru că, odată ce se întăresc, pot împiedica pornirile următoare.
3) **Pe modelele cu șasiul vopsit,** vopseaua de pe partea internă a șasiului se poate lua, cu timpul, din cauza acțiunii abrazive a ierbii; în acest caz, interveniți imediat, retușând vopseaua, cu una care împiedică ruginirea, pentru a preveni formarea de rugină, ce cauzează coroziunea metalului.
4) Dacă este necesar să faceți intervenții sub mașină, înclinați-o numai pe partea indicată în manualul motorului, urmărind instrucțiunile date. **Pe modelele prevăzute cu evacuare laterală, îndepărtați deflectorul de evacuare (dacă este montat - ☛ 3.1.d).**
5) Evitați contactul benzinei cu părțile din plastic ale motorului sau ale mașinii, pentru a evita deteriorarea lor; în cazul în care ați vărsat benzină peste acestea, curățați imediat orice urmă. Garanția nu acoperă daunele provocate componentelor din plastic din cauza benzinei.
6) **La modelele cu AVS:** În caz de vibrații anormale pe mâner, controlați amortizoarele și manșoanele de antivibrație și contactați Revânzătorul Dumneavoastră pentru a le înlocui în caz că sunt deteriorate sau uzate.

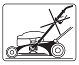

**IMPORTANT – Nu îndreptați jeturi de apă presiune mare către părțile mecanice ale mașinii de tuns iarba (cu titlu de exemplu, dar nu numai, către rulmenți și către ambreiaj), deoarece sistemul de cuplare al lamei s-ar putea strica.**

**4.1** Orice intervenție asupra lamei trebuie executată la un Centru Specializat, care să dispună de toate uneltele necesare.
Cu această mașină se vor folosi lame pe care este indicat codul:
81004452/0 (pentru modelul 504)
81004455/0 (pentru modelul 554)
Lamele folosite trebuie să aibă marcajul «GGP». Deoarece produsul evoluează, lamele de mai sus pot fi înlocuite în timp cu altele, dotate cu aceleași caracteristici de interschimbare și siguranță în timpul folosirii.
Montați la loc lama (2) cu codul și marcajul spre pământ respectând indicațiile din figură.
Strângeti șuruburile (1) cu o cheie dinamometrică, calibrată la 50-55 Nm.

**4.2** În modelele cu tracțiune, întinderea corectă a curelei se poate obține cu ajutorul piuliței (1), până când obțineți valoarea indicată (6 mm).

**4.3** Pentru a încărca o baterie descărcată, conectați bateria la încărcător (1), după indicațiile din manualul de întreținere al bateriei.
Nu conectați direct încărcătorul bateriei la borna motorului.
Punerea în funcțiune a motorului folosind ca sursă de alimentare încărcătorul bateriei nu este posibilă, deoarece acesta se poate deteriora.
Dacă intenționați să nu folosiți mașina de tuns iarba o perioadă mai mare de timp, decuplați bateria de la motor (debranșați cablurile), având grijă ca ea să fie încărcată înainte de această operație.
Bateria (2) poate fi accesată înlăturând capacul (3).

**4.4** În timpul spălării, poziționați-vă întotdeauna în spatele ghidonului mașinii de iarbă.

Pentru spălarea interiorului mașinii de iarbă:
- așezați mașina pe o suprafață solidă;
- aduceți înălțimea de tăiere în poziția complet coborâtă;
- legați tubul de apă la respectivul punct de prindere (1);
- porniți motorul și efectuați o primă spălare în aceeași modalitate de lucru pe care ați folosit-o înainte;
- opriți motorul, schimbați poziția manetei de selecție a gurii de descărcare, porniți motorul și efectuați o a doua spălare.

## 5. OCROTIREA MEDIULUI ÎNCONJURĂTOR

Ocrotirea mediului înconjurător reprezintă un aspect important și prioritar atunci când utilizăm mașina, spre beneficiul unei coabitări civilizate și a mediului în care trăim.
- Evitați să deranjați persoanele din vecinătate.
- Urmați cu strictețe normele în vigoare la nivel local pentru eliminarea deșeurilor rezultate în urma tăierii.
- Respectați cu strictețe normele în vigoare la nivel local pentru eliminarea ambalajelor, uleiurilor, benzinei, bateriilor, filtrelor, părților deteriorate sau a oricărui alt element ce ar putea afecta mediul înconjurător; aceste deșeuri nu vor fi aruncate în lada de gunoi, ci vor fi separate și duse la centrele de colectare autorizate, care se vor ocupa de reciclarea materialelor în cauză.
- Când mașina nu mai este utilizabilă, nu o lăsați în mediul înconjurător ci contactați un centru de colectare, conform normativelor în vigoare la nivel local.

## 6. ACCESORII

**ATENȚIE:** Pentru siguranța dumneavoastră, este interzisă în mod absolut montarea unor accesorii diferite de cele din lista de mai jos, proiectate în mod exclusiv pentru modelul și tipul mașinii dumneavoastră.

**6.1 Kit “Mulching” (dacă nu este furnizat împreună cu mașina)**
Mărunțește iarba tăiată și o lasă pe câmp; se folosește în locul sacului.

În caz de neclarități sau probleme, contactați fără ezitare Serviciul de Asistență cel mai apropiat sau Vânzătorul de la care ați achiziționat produsul.

# LT SAUGOS TAISYKLĖS

**KURIŲ BŪTINA ATIDŽIAI LAIKYTIS**

## A) APMOKYMAS

1) **Atidžiai perskaitykite instrukcijas**. Gerai įsiminkite prietaisų pulto funkcijas ir kaip reikia teisingai dirbti žoliapjove. Išmokite greitai sustabdyti motorą.
2) **Žoliapjovę naudokite tik pagal paskirtį, tai yra žolės pjovimui ir surinkimui**. Bandymas mašiną panaudoti bet kuriam kitam tikslui, gali būti pavojingas arba kenksmingas pačiai mašinai. Netinkamu naudojimu laikoma (kaip pavyzdžiuose, tačiau ne tik):
– pervežti ant mašinos asmenis, vaikus arba gyvūnus;
– važinėtis mašina;
– mašiną naudoti vilkimui arba krovinių stumdymui;
– naudoti mašiną lapų arba detritų surinkimui;
– mašiną naudoti gyvatvorių reguliavimams arba nežolingai vegetacijai pjauti;
– naudoti mašiną daugiau nei vienam asmeniui;
– aktyvinti ašmenis nežolėtose vietose.
3) Neleiskite, kad žoliapjove naudotųsi vaikai arba žmonės, kaip reikiant nesusipažinę su instrukcijomis. Gali būti, kad vietiniai įstatymai leidžia dirbti žoliapjove tik asmenims, sulaukusiems ne mažesnio nei nustatytas amžiaus.
4) **Žoliapjove jokiu būdu negalima dirbti, jei**:
– netoliese yra žmonių, ypač vaikų ar gyvūnų;
– operatorius išgėrė medikamentų ar medžiagų, galinčių neigiamai paveikti jo dėmesį ir reakciją.
5) Būtina nepamiršti, kad operatorius ar mašinos naudotojas atsako už avarijas bei žalą, padarytą kitiems asmenims arba jų turtui.

## B) PASIRUOŠIMAS

1) **Pjaudami žolę, visada avėkite ilgas kelnias ir kietą avalynę. Niekada nejunkite žoliapjovės būdami basi ar avėdami atvirą avalynę**.
2) Nuodugniai apžiūrėkite visą darbo plotą ir pašalinkite viską, ką mašina galėtų išmesti arba kas galėtų pakenkti pjovimo įrankiams ir varikliui (akmenis, šakas, metalinius laidus, kaulus ir kt.).
3) **DĖMESIO: PAVOJUS! Benzinas yra labai degus**.
– degalus laikykite tik tam skirtose talpose;
– **degalus įpilkite, naudodami tam piltuvą, tik atvirame ore; darydami šiuos ir bet kuriuos kitus veiksmus su degalais, jokiu būdu nerūkykite**;
– degalus papildykite prieš paleisdami motorą; benzino nepilkite, bako kamščio neatsukinėkite, jei motoras veikia arba yra įkaitęs;
– jei teka benzinas, motoro nepaleiskite ir patraukite žoliapjovę nuo vietos, kurioje degalai išsipylė; žiūrėkite, kad nekiltų gaisro pavojus, kol degalai neišsivadės ir bezino garai neišsisklaidys.
– visada ir gerai užsukite bako ir benzino talpos kamščius;
4) Pakeiskite defektų turinčius duslintuvus.
5) **Prieš pradėdami darbą, atlikite bendrą mašinos, ypač geležčių apžiūrą; įsitikinkite, ar nėra susidėvėję ar kitaip nukentėję mašinos varžtai bei pjovimo mazgas**. Pakeiskite iškart visas geležtes ir pažeistus varžtus, kad mašinos būsena visose jos dalyse būtų subalansuota.
6) Prieš pradėdami darbą, sumontuokite apsaugas išėjime (maišą arba akmensargį).

## C) DIRBANT

1) Nejunkite motoro nedidelėje erdvėje, kur gali susikaupti pavojingų anglies monoksido dūmų.
2) Dirbkite tik dienos šviesoje arba prie gero dirbtinio apšvietimo.
3) Jei įmanoma, venkite dirbti, kai žolė yra šlapia.
4) Visada pažiūrėkite, ar dirbdami šlaituose turite patikimą atramą.
5) Niekada nebėgiokite, o tik žingsniuokite; taip pat žoliapjovė neturi jūsų ir tempti.
6) Šlaituose žolę pjaukite tik skersai, o ne į viršų ar pačią.
7) Šlaituose, keisdami pjovimo kryptį, būkite labai atsargūs.
8) **Nepjaukite žolės šlaituose, kurių nuolydžio kampas viršija 20°**.
9) Būkite labai atsargūs, kai žoliapjovę traukiate link savęs.
10) Sustabdykite geležtę, jei žoliapjovę ją reikia pakreipti, kai ji transportuojama per nežolėtus plotus iš darbo vietos arba į ją.
11) Niekada nejunkite žoliapjovės, jei pažeistos apsaugos, nėra žolės surinkimo maišo ar akmensargio.
12) Nekeiskite motoro nustatymų, neleiskite motorui dirbti per dideliu apsisukimų režimu.
13) Modeliuose, kuriuose yra trakcija, prieš paleisdami motorą, atjunkite pavaros sankabą nuo ratų.
14) Motorą užveskite atsargiai, vadovaudamiesi instrukcijomis ir laikydami kojas kuo toliau nuo geležtės.
15) Užvesdami žoliapjovę, jos nepalenkite. Mašiną reikia užvesti jai esant ant lygaus paviršiaus, kur nėra kliuvinių ar aukštos žolės.
16) **Nekiškite rankų ir kojų prie besisukančių mašinos dalių ar po jomis**. Laikykitės visada atokiai nuo išmetimo angos.
17) Žoliapjovės nekelkite ir netransportuokite, kai motoras veikia.
18) Sustabdykite motorą ir atjunkite žvakės laidą:
– Prieš atlikdami bet kokius darbus po pjovimo plokšte arba išvalydami užsikimšusį išmetimo transporterį;
– prieš žoliapjovę tikrindami, valydami ar ją prižiūrėdami;
– kai susidūrėte su kokiu nors kliuviniu. Patikrinkite, ar žoliapjovė nenukentėjo ir, prieš vėl mašina naudodamiesi, atlikite būtinus remonto darbus;
– jeigu žoliapjovė pradėtų vibruoti anomaliniu būdu (Netrukus atraskite vibracijų priežastį ir pasirūpinkite būtinais patikrinimais Specializuotame Paslaugų Centre).
19) **Motoras sustabdomas**:
– kaskart, kai žoliapjovė paliekama be priežiūros. Jei tai elektra užvedamas modelis, ištraukite ir raktą;
– prieš pildami degalus;
– kaskart, kai išmontuojamas ara vėl įmontuojamas žolės surinkimo maišas;
– prieš sureguliuojant pjovimo aukštį.
20) Prieš sustabdant motorą, sumažinti gazą. Baigus darbą, uždaryti karbiuratoriaus maitinimą, laikantis motoro knygelėje pateiktų instrukcijų.
21) Darbo metu, visada išlaikyti saugų atstumą nuo besisukančio peilio – jį atitinka rankenos ilgis.

## D) PRIEŽIŪRA IR SANDĖLIAVIMAS

1) Norėdami būti tikri mašinos patikimumu, žiūrėkite, kad veržlės ir varžtai būtų prisukti. Reguliari mašinos priežiūri – pagrindinė taisyklė, norint, kad mašina būtų saugi ir dirbtų kokybiškai.
2) Nestatykite žoliapjovės, kurios bake yra benzino, į patalpą, kurioje benzino garai galėtų susidurti su liepsna, kibirkštimi ar stipriu šilumos šaltiniu.
3) Prieš statydami žoliapjovę į bet kokią patalpą, palaukite, kol ataus motoras.
4) **Kad gaisro pavojus būtų kuo mažesnis, žiūrėkite, kad motoras, išmetimo duslintuvas, baterija bei benzino laikymo vieta nebūtų apkibę žole, lapais ar pernelyg gausiu tepalų kiekiu**. Talpų su nupjauta žole nepalikite patalpos viduje.
5) Dažnai patikrinkite, ar akmensargius ir žolės surinkimo maišas nėra susdėvėję ar nukentėję.
6) Jei baką reikia ištuštinti, atlikite šį veiksmą atvirame ore, kai motoras yra atvėsęs.
7) Montuodami ar išmontuodami geležtę, mūvėkite pirštines.
8) **Galąsdami peiliukus žiūrėkite, kad jie būtų subalansuoti**. Visos su peiliukais susijusios operacijos (nuėmimas, galandimas, balansavimas, uždėjimas ir (arba) keitimas) yra rimti darbai, reikalaujantys specialaus išmanymo, taip pat atitinkamos įrangos; todėl saugos sumetimais jas reikėtų atlikti tik specializuotame centre.
9) **Saugumo sumetimais niekada nenaudokite įrenginio, kai jos dalys yra susidėvėjusios arba pažeistos. Detalės turi būti pakeičiamos ir niekada netaisomos. Naudoti originalias pakeitimo dalis. Kitokios kokybės detalės gali pakenkti prietaisui arba jūsų saugumui.**

## E) VEŽIMAS IR IŠJUDINIMAS

1) Kiekvieną kartą, kai mašiną reikia išjudinti, pakelti, vežti ar palenkti, reikia:
– užsimauti patvarias darbines pirštines;
– mašiną paimti už vietų, kurios užtikrina saugų paėmimą, atsižvelgiant į svorį ir jo pasiskirstymą;
– pasitelkti tiek žmonių, kiek reikia atsižvelgiant į mašinos svorį ir transporto priemonės technines savybes arba vietą, į kurią mašina turi būti pastatyta ar iš kurios turi būti paimta.
2) Transportavimo metu, apsirūpinkite reikiamais mašinos lynais arba grandinėmis.

# LT NAUDOJIMO NORMOS

**Varikliui ir baterijai (jeigu numatyta) skaityti atitinkamus instrukcijų vadovėlius.**

**PASTABA** - Tekste tarpusavyje sutampančios nuorodos ir atitinkami paveikslėliai (pateikti puslapiuose 2 – 3 – 4 – 5) yra pateikti nuo prieš tai buvusio numerio kiekvieno paragrafo antraštės.

## 1. UŽBAIGTI MONTAVIMĄ

**PASTABA - Įrenginys gali būti pateiktas su kai kuriais jau sumontuotais komponentais.**

**DĖMESIO – Išpakavimas ir montavimo komplektas turi būti atliekami ant lygaus ir tvirto paviršiaus, su vieta pakankama įrenginio ir įpakavimo judinimui, visada naudojant atitinkamus įrankius.**
**Įpakavimo sunaikinimas turi būti atliekamas pagal vyraujamus vietinius įstatymus.**

**1.1a** **Tipas "I":**
Nuvesti rankeną (1) į darbo poziciją ir prifiksuoti prie važiuoklės lateralinių suportų, naudojant turimus varžtus (2) kaip pavaizduota paveikslėlyje.
Rankenos aukštis (1) reguliuojamas trejomis skirtingomis pozicijomis, išgautomis įterpiant kištukus (3) į vieną iš trijų skylių esančių ant suporto.
Nureguliavus iki dugno priveržti rankenėles (2).
Įterpti užvedimo lyną (4) į vedlio spiralę (5).
Priveržti veržlę (6) norint prifiksuoti spiralę (5).

**1.1b** **Tipas "II":**
Nuvesti rankeną (1) į darbo poziciją ir prifiksuoti prie važiuoklės lateralinių suportų, naudojant turimus varžtus (2) kaip pavaizduota paveikslėlyje.
Rankenos aukštis (1) reguliuojamas trejomis skirtingomis pozicijomis, išgautomis įterpiant kištukus (3) į vieną iš trijų skylių esančių ant suporto.
Rankenėlių (5) movos (4) turi būti gerai suveržtos taip, kad būtų užtikrinamas stabilus koto prifiksavimas (1), taip, kad nereikėtų jėgos užblokuojant ir atblokuojant.
Nureguliavus iki dugno priveržti rankenėles (5).
Įterpti užvedimo lyną (6) į vedlio spiralę (7).
Priveržti veržlę (8) norint prifiksuoti spiralę (7).

**1.2** Į maišą (2) įkiškite rėmą (1) ir prikabinkite visus plastikinius profilius (3); naudokitės atsuktuvu, kaip parodyta paveikslėlyje.

**1.3** Jeigu modelis užvedamas elektriniu būdu, baterijos (1) laidą prijunkite prie žoliapjovės bendrojo laidų terminalo jungiklio (2).

## 2. KOMANDŲ APRAŠYMAS

**PASTABA - Simbolių esančių ant komandų reikšmės yra paaiškintos puslapyje 6 ir sekančiuose.**

**2.1** **Akceleratoriaus komanda**
Akceleratorius valdomas svirtimi (1). Svirties padėtys nurodytos specialioje plokštelėje.

**2.2** **Svirtelės leidžiančios ašmenų įterpimą**
Ašmenų įterpimas turi būti atliekamas įjungtu varikliu.
Ašmenų įterpimui reikia:
– traukti įterpimą leidžiančią svirtelę (1) prieš rankeną;
– **užtikrintai** stumti į priekį įterpimo svirtelę (2) iki dugno ir atleisti, kad sugrįžtų į laisvą poziciją; **Judėjimas turi būti atliekamas greitu ir užtikrintu būdu taip išvengiant sankabos slydimo ir susigadinimo.**

Atleidžiant ašmenų įterpimą leidžiančią svirtelę (1) ašmenys sustoja, išlaikant veikiantį variklį.
Norint iš naujo įterpti ašmenis, reikia pakartoti viršuje aprašytą procedūrą.

**2.3** **Traukos įvedimo svirtelė**
Modeliuose su trakcija, žoliapjūvės judėjimas į priekį įvyksta svirtele (1) pastumta prieš rankeną.
Žoliapjūvė sustoja atleidus svirtelės atleidimu.

**2.4** **Pjovimo aukščio reguliavimas**
OPERACIJĄ ATLIKTI IŠJUNGTU VARIKLIU.

Norint sureguliuoti pjovimo aukštį, įspausti mygtuką (1) ir sukelti arba įspausti važiuoklę naudojant rankenėlę (2), iki norimos pozicijos, nurodytos ant sunumeruotos skalės (3).

**2.5** **• Tik modeliams DML: Išėjimo pasirinkimo svirtelė**
Ši svirtelė (1) turi dvi pozicijas:
«A» = galiniam išmetimui be surinkimo arba su nupjautos žolės surinkimu į krepšį;
«B» = funkcijai "mulching" arba (jeigu numatyta) lateraliniam išmetimui be surinkimo.

Perėjimui nuo vienos pozicijos į kitą reikia lengvai sukelti svirtelę (1) ir patraukti ją į norimą poziciją tokiu būdu, liktų užsiblokavusi nuo sustabdymo (2)

**PASTABA -** Jeigu perėjimas iš vienos pozicijos į kitą pasireikštų sunkus, nepatogumas galėtų būti sudarytas nuo susikaupusių žolės likučių bėgimo vedliuose todėl reikia atlikti plovimą ir važiuoklės vidaus išvalymą (☛ 4.4).

## 3. ŽOLĖS PJOVIMAS

**PASTABA** - Šia mašina galima atlikti skirtingo modalumo žolės pjovimą; prieš pradedant darbą patariama paruošti mašiną atitinkamai, kaip norima atlikti pjovimą.

**• Tik modeliams DML:**

**3.1a** **Paruošimas pjovimui ir žolės surinkimui į krepšį:**
– Nustatyti išėjimo selekcijos svirtį (1) į poziciją «A».
– Modeliuose su galimu lateraliniu išmetimu: užsitikrinti, kad lateralinės durelės (2) būtų nuleistos ir užblokuotos saugumo svirtele (3).
– Sukelti galinius akmesargius (4) ir taisyklingai prikabinti krepšį (5) kaip nurodyta paveikslėlyje.

**3.1b** **Paruošimas pjovimui ir žolės galiniam išmetimui:**
– Nustatyti išėjimo selekcijos svirtį (1) į poziciją «A».
– Modeliuose su galimu lateraliniu išmetimu: užsitikrinti, kad lateralinės durelės (2) būtų nuleistos ir užblokuotos saugumo svirtele (3).

**3.1c** **Paruošimas pjovimui ir žolės smulkinimui (funkcija "mulching"):**
– Nuvesti išėjimo selekcijos svirtį (1) į poziciją «B».
– Modeliuose su galimu lateraliniu išmetimu: užsitikrinti, kad lateralinės durelės (2) būtų nuleistos ir užblokuotos saugumo svirtele (3).

**3.1d** **Paruošimas pjovimui ir žolės lateraliniam išmetimui (jeigu numatyta):**
– Nuvesti išėjimo selekcijos svirtį (1) į poziciją «B».
– Lengvai stumti saugumo svirtelę (3) ir sukelti lateralines dureles (2).
– Įdėti išmetimo deflektorių (6) kaip pavaizduota paveikslėlyje.
– Uždaryti lateralines dureles (2) tokiu būdu, kad deflektorius (6) būtų užblokuotas.

**•• Tik modeliams DM:**

**3.1e** **Paruošimas pjovimui ir žolės surinkimui į krepšį:**
– Sukelti galinius akmesargius (4) ir taisyklingai prikabinti krepšį (5) kaip nurodyta paveikslėlyje.

**3.1f** **Paruošimas pjovimui ir žolės galiniam išmetimui:**
– Sukelti galinius akmesargius (4) ir nuimti krepšį (5).

**3.1g** **Paruošimas pjovimui ir žolės smulkinimui (funkcija "mulching"):**
– Pakelkite galinius (4) akmensargius ir įkiškite deflektoriaus kamštį (11) į išėjimo angą; stumiant iki kol spragtelės užkabinimo liežuvėlis (12).

Deflektoriaus kamščiui nuimti (11), veikti svirtele (13) esančia po rankena, taip, kad atsikabintų dantukas (12) ir būtų galima ištraukti deflektorių iš išėjimo angos.

**3.2** **Variklio užvedimas**
Variklio paleidimas turi būti atliekamas su atlaisvintais ašmenimis.
Norint paleisti variklį, nukreipti akceleratoriaus svirtelę (1) į Variklio vadovėlyje nurodytą poziciją, taigi užtikrintai traukti paleidimo lyno rankenėlę (2).
Modeliuose su numatytu elektriniu užvedimu, traukti ašmenų stabdžio svirtelę (1) prieš rankeną ir sukti kontakto raktelį (3).

**3.3** **Žolės pjovimas**
Darbo metu, įterpti ir atlaisvinti ašmenis, kaip nurodyta punkte 2.2.

**SVARBU** - Išvengti įterpti ašmenis ant labai aukštos žolės.

• **Atveju "mulching":** visada išvengti pašalinti per didelį kiekį žolės. Niekada nepjauti daugiau nei trečdalio viso žolės aukščio vienu nupjovimu! Atitaikyti judėjimo greitį pagal pievos sąlygas ir surenkamos žolės kiekį.
• **Lateralinio išmetimo atveju (jeigu numatyta):** patariama atlikti tokią eigą, kad būtų išvengiamas nupjautos žolės išmetimas ant reikiamos nupjauti pievos.
• **Atveju, kai naudojamas surinkimo krepšys su turinio indikatoriumi (jeigu numatyta):** Darbo metu, su judamais ašmenimis, indikatorius išlieka sukeltas iki kol krepšys yra pajėgus nupjautos žolės talpinimui; kai nusileidžia, reiškia, kad krepšys prisipildė ir jį reikia ištuštinti.

**Norint išvengti pievos dangos sugadinimo, pozicija «1» turi būti naudojama tik ant nepriekaištingai lygių, kompaktiškų ir reguliarių dirvožemių.**

**• Tik modeliams DML:**
**SVARBI PASTABA** - Kai darbo metu reikia pereiti nuo modalumo su išėjimo selekcijos svirtimi (☛ 2.5) pozicijoje «B» (mulching) į kitą su svirtimi pozicijoje «A» (galinis išmetimas), reikia išjungti įrenginį ir pašalinti žolę esančią ant slankių durelių (1); žolė esanti ant durelių gali trukdyti pilnam išėjimo selekcijos svirtelės vaikščiojimui.

**PATARIMAI PIEVOS PRIEŽIŪRAI**

Kiekviena pievos tipologija turi skirtingas charakteristikas ir gali pareikalauti skirtingų pievos priežiūros metodų; atidžiai perskaityti nuorodas esančias ant sėklų pakuotės apie pjovimo aukštį, paskirtas pagal augimo zoną kurioje veikiama.

Reikia atsižvelgti, kad didžioji žolės dalis yra sudaryta iš vieno stiebo arba daugiau lapelių. Jeigu lapeliai yra visiškai nupjaunami, pieva susigadina ir žolės ataugimas bus sunkesnis.

Visumoje, gali galioti šie nurodymai:
– per trumpas nupjovimas provokuoja plėšymą ir pievos išretėjimą, su išvaizda "plėmuota";
– vasarą, pjovimas turi būti aukštesnis, norint išvengti dirvožemio išdžiūvimo;
– nepjauti žolės kai ji yra šlapia; tai gali sumažinti ašmenų efektyvumą dėl prilipusios žolės ir išprovokuoti pievos išpešiojimą;
– atveju kai žolė yra labai aukšta, yra gerai atlikti pirmą pjovimą maksimaliu galimu įrenginio aukščiu, sekant antru pjovimu dviejų trijų dienų atstumu.

Pievos išvaizda bus geresnė jeigu pjovimai bus atliekami tokiu pačiu aukščiu ir alternatyviai dvejomis kryptimis.

**3.4 Darbo pabaiga**
Darbo pabaigoje, atleisti įterpimą leidžiančią svirtelę (1), akceleratoriaus svirtelę nuvesti į poziciją "Variklio sustabdymas" ir atjungti žvakės dangtelį (2). Numatytuose modeliuose, ištraukti kontakto raktą (3).

PALAUKTI AŠMENŲ SUSTOJIMO prieš atliekant bet kokią kitą operaciją.

## 4. KAZDIENINĖ PRIEŽIŪRA

**SVARBU - Reguliari ir kruopšti priežiūra yra nepakeičiama norint laikui bėgant išlaikyti saugumo lygius ir originalias eksploatacines savybes.**
**Žoliapjovę laikyti sausoje vietoje.**

1) Dėvėti standžias darbines pirštines prieš atliekant valymo, priežiūros arba įrenginio reguliavimo darbus.
2) Po kiekvieno pjovimo kruopščiai nuplauti įrenginį; pašalinti žolės detritus ir važiuoklės viduje susikaupusį purvą taip išvengiant, kad išdžiūstant, galėtų pasunkinti sekantį užvedimą.
3) **Modeliuose su nudažyta važiuokle,** dažai iš vidinės važiuoklės pusės su laiku dėl žolės abrazyvinio poveikio gali atsilupti; šiuo atveju, ilgai nedelsiant perdažyti dažais nuo rūdžių, tam, kad būtų išvengiamas rūdžių susiformavimas, kurios galėtų sugalinti metalą.
4) Jeigu būtų reikalinga prieiti prie apatinės dalies, paversti mašiną tik nuo variklio knygelėje nurodytos pusės, sekant reliatyvias instrukcijas **Modeliuose kuriuose numatytas lateralinis išmetimas, reikia nuimti išmetimo deflektorių (jeigu sumontuotas - ☛ 3.1.d).**
5) Išvengti pilti benziną ant plastmasinių variklio ar įrenginio dalių taip išvengiant jas sugadinti, ir greitai nuvalyti kiekvieną galimai išsiliejusią benzino dėmę. Garantija nepadengia nuostolių plastmasinėms detalėms atsiradusių nuo benzino.
6) **Modeliuose su AVS:** Anomalių vibracijų ant rankenos atveju, patikrinti movas nuo vibracijų ir susisiekti su jūsų Pardavėju tuo atveju, kai yra susigadinę arba susidėvėję.

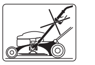

**SVARBU - Nenukreipti aukšto slėgio oro pūtimo į mechanines žoliapjovės dalis (pavyzdžiui, ne tik ant pagalvėlių, bet ir ant sankabos) todėl, kad galėtų susigadinti peilio įvedimo sistema.**

**4.1** Patariama, kad kiekvienas darbas su ašmenimis būtų atliekamas tinkamai aprūpintame Specializuotame Paslaugų Centre.
Šiam įrenginiui yra numatytas ašmenų naudojimas kodu:
81004452/0 (modeliui 504)
81004455/0 (modeliui 554)
Ašmenys visada turės būti pažymėti «GGP». Produkto evoliucijos data, viršuje cituoti ašmenys laikui einant galėtų būti pakeičiami kitais, su analogiškomis saugaus veikimo charakteristikomis.
Atgal sumontuoti ašmenį (2) su kodu ir markiruote pakreipta link žemės, sekant paveikslėlyje nurodytą seką.
Priveržti varžtus (1) su dinamometriniu raktu, taruotu 50-55 Nm.

**4.2** Modeliuose su trakcija, tikslus grandinės įtempimas išgaunamas veržės pagalba (1), iki kol išgaunamas nurodytas mastas (6 mm).

**4.3** Norint pakrauti išsikrovusią bateriją, prijungti ją prie baterijos pakrovėjo (1) pagal baterijos priežiūros instrukcijų knygelę.
Pakrovėjo nejungti tiesiogiai į gnybtus.
Neįmanoma užvesti variklio naudojant pakrovėją kaip maitinimo šaltinį, kadangi tasis gali susigadinti.
Jeigu numatomas ilgas žoliapjovės nenaudojimo periodas, atjungti bateriją nuo variklio kabeliavimo, užsitikrinant bet kokiu atveju gerą pakrovimo lygį.

**4.4** Plovimo metu visada stovėti už žoliapjovės rankenos.

Vidiniam žoliapjovės plovimui reikia:
– pastatyti įrenginį ant solidaus paviršiaus;
– pjovimo aukštį nukreipti į visiškai nuleistą poziciją;
– sujungti vandens vamzdį prie tam tikro sujungimo (1);
– užvesti variklį ir atlikti pirmą plovimą operatyvinėje situacijoje kurioje buvo dirbama;
– sustabdyti variklį , išėjimo selekcijos svirtį nuvesti į priešingą poziciją, užvesti variklį ir atlikti antrą plovimą.

## 5. APLINKOS APSAUGA

Aplinkos apsauga turi būti svarbiu aspektu naudojant įrenginį, civilinio sugyvenimo naudai ir dėl aplinkos, kurioje gyvenama.
– Išvengti, kad tai taptų kaimynų trukdymo priemonė.
– Kruopščiai laikytis vietinių normų pašalinant po pjovimo esančias medžiagas.
– Atidžiai sekti vietines normas susiejusias su pakavimo, alyvos, benzino, baterijų, filtrų, susigadinusių dalių arba kenksmingų aplinkai detalių sunaikinimu; šios atliekos neturi būti metamos į šiukšlių dėžę, tačiau turi būti atskirti ir perduoti į surinkimo punktus, kuriuose bus pasirūpinama jų sunaikinimu.
– Nebenaudojimo atveju, nepalikite prietaiso aplinkoje, tačiau kreipkitės į atliekų surinkimo punktą, pagal vyraujamas vietines normas.

## 6. AKSESUARAI

**DĖMESIO:** Jūsų saugumo sumetimais yra griežtai draudžiamas bet kokio kitokio aksesuaro montavimas apart esančių nurodytame sąraše suprojektuotų naudojimui jūsų mašinos tipui ir modeliui.

**6.1 Rinkinys "Mulching" (jeigu nėra pateikiamas)**
Susmulkina nupjautą žolę ir palieka ją ant žemės, kitaip nei surinktą į maišą.

Bet kokios abejonės ar problemos atveju, nedvejokite susisiekti su arčiausiu Paslaugų Centru arba su Jūsų Pardavėju.

# LV DROŠĪBAS NOTEIKUMI

**JĀIEVĒRO RŪPĪGI!**

## A) IEPAZĪŠANĀS AR IEKĀRTU

1) **Uzmanīgi izlasiet instrukciju**. Iepazīstieties ar pļaujmašīnas vadības rīkiem un pareizu pļaujmašīnas lietošanu. Iemācieties ātri apturēt motoru.
2) **Lietojiet pļaujmašīnu tikai tam, kam tā paredzēta, respektīvi, zāles pļaušanai un savākšanai**. Jebkurš cits pielietojums var izrādīties bīstams un radīt mašīnai bojājumus. Par nepareizu lietošanu tiek uzskatīts (tikai piemēra labad, saraksts nav pilns):
– personu, bērnu vai dzīvnieku pārvadāšana mašīnā;
– pārvietošanās ar mašīnu;
– mašīnas lietošanas kravas vilkšanai vai stumšanai;
– mašīnas lietošana lapu vai atgriezumu savākšanai;
– mašīnas lietošana dzīvžoga izlīdzināšanai vai augu pļaušanai, kas nav zāle;
– pļaujmašīnas lietošana vienlaicīgi vairākām personām;
– asmens ieslēgšana vietās bez zāles.
3) Nekādā gadījumā nepieļaujiet, ka pļaujmašīnu lieto bērni vai cilvēki, kas nav nepieciešamā līmenī iepazinušies ar instrukciju. Vietējā likumdošanā var būt noteikts minimālais vecums, kādā drīkst strādāt ar pļaujmašīnu.
4) **Nelietojiet pļaujmašīnu**:
– ja tuvumā atrodas cilvēki, it sevišķi – bērni, vai dzīvnieki;
– ja lietotājs ir ieņēmis medikamentus vai citas vielas, kas tiek uzskatītas par reakcijas vai uzmanības spēju kavējošām.
5) Atcerieties, ka operators jeb lietotājs ir atbildīgs par nelaimes gadījumiem vai neparedzētām situācijām, kas var rasties citām personām vai viņu īpašumam.

## B) SAGATAVOŠANĀS

1) **Pļaušanas laikā vienmēr valkājiet stingrus apavus un garās bikses. Strādājot ar pļaujmašīnu, nedrīkst iet ar basām kājām vai valkāt vaļējas sandales**.
2) Pārbaudiet rūpīgi visu darba lauku un novāciet visu, kam varētu uzgrūsties mašīna vai kas varētu sabojāt mašīnas griezējdaļu un dzinēju (akmeņus, zarus, metāla vadus, kaulus, u.c.).
3) **UZMANĪBU: BĪSTAMI! Benzīns ir ļoti viegli uzliesmojošs**.
– glabājiet degvielu piemērotās kannās;
– **uzpildiet degvielu ar piltuves palīdzību, veiciet to tikai ārpus telpām, kā arī nesmēķējiet, kad veicat šo vai kādu citu darbību ar degvielu**;
– uzpildīšanu veiciet pirms motora ieslēgšanas; nelejiet iekšā benzīnu un nenoņemiet tvertnes vāciņu, kad motors darbojas vai ir karsts;
– ja notiek benzīna noplūde, neieslēdziet motoru, bet gan attāliniet pļaujmašīnu no vietas, kur izlijis benzīns, raugieties, lai nerastos aizdegšanās iespēja, kamēr degviela nav iztvaikojusi un benzīna tvaiki nav izklīduši.
– vienmēr atlieciet vietā un labi noslēdziet benzīna tvertnes un glabāšanas kannas vāciņus;
4) Nomainiet defektīvus klusinātājus.
5) **Pirms sākat lietot pļaujmašīnu, veiciet vispārēju tās pārbaudi, īpašu uzmanību pievēršot asmeņu stāvoklim, kā arī kontrolējiet, vai griešanas elementu grupas skrūves nav nodilušas vai bojātas**. Nomainiet uzreiz visu asmeņu bloku un bojātās vai nodilušās skrūves, lai saglabātu mezgla līdzsvaru.
6) Pirms sākat darbu, uzmontējiet izejas aizsargelementus (maisu vai akmeņu atgrūdēju).

## C) DARBINĀŠANAS LAIKĀ

1) Nedarbiniet motoru slēgtās telpās, jo var uzkrāties bīstamā tvana gāze – CO.
2) Strādājiet tikai dienas gaismā, vai arī labā mākslīgajā apgaismojumā.
3) Ja iespējams, nepļaujiet slapju zāli.
4) Strādājot uz slīpa zemes gabala, visu laiku centieties atrasties uz stabila atbalsta punkta.
5) Nekādā gadījumā neskrieniet, bet tikai ejiet. Neļaujiet pļaujmašīnai jūs vilkt.
6) Pļaujiet virzienā, kas perpendikulārs nogāzei, bet nevis augšup vai lejup pa nogāzi.
7) Atrodoties uz nogāzes, mainiet virzienu maksimāli uzmanīgi.
8) **Nepļaujiet zālājus, kas atrodas uz zemes gabaliem ar slīpumu, kas ir lielāks par 20**.
9) Esiet ārkārtīgi uzmanīgi, kad velkat pļaujmašīnu uz savu pusi.
10) Apturiet asmeni, ja pļaujmašīnu transportēsit pieliektā veidā, vedīsit pāri teritorijām bez zāles, kā arī kad pļaujmašīnu transportē uz pļaujamo zālāju vai no tā.
11) Nedarbiniet pļaujmašīnu, ja tās daļas ir bojātas, ne arī bez zāles savākšanas maisa vai akmeņu atgrūdēja.
12) Nepārveidojiet motora iestatījumus un nelieciet motoram izveidot palielināta apgriezienu skaita režīmu.
13) Pļaujmašīnu modeļiem ar vilkmi atslēdziet riteņu transmisijas sajūgu un tikai pēc tam iedarbiniet motoru.
14) Motoru ieslēdziet piesardzīgi, atbilstoši instrukcijai, kā arī turot kājas pietiekami tālu no asmens.
15) Nesagāziet pļaujmašīnu slīpi, kad to iedarbināt. Ieslēgšana jāveic uz līdzenas virsmas, uz kuras nav šķēršļu un garas zāles.
16) **Netuviniet rokas un kājas līdzās vai zem rotējošām daļām**. Vienmēr turieties pietiekamā atstatumā no izplūdes atveres.
17) Nepaceliet un netransportējiet pļaujmašīnu, kad ir ieslēgts motors.
18) **Izslēdziet motoru un izņemiet aizdedzes auklu**:
– pirms sākat jebkādus darbus zem griešanas plātnes vai atbloķējat izplūdes kanālu;
– pirms sākat pārbaudīt, tīrīt vai veikt citas darbības ar pļaujmašīnu;
– kad esat uzdūrušies svešķermenim. Pārbaudiet, vai pļaujmašīnai nav radušies bojājumi un veiciet nepieciešamo remontu, pirms atsākat lietot mašīnu;
– ja pļaujmašīna sāk spēcīgi vibrēt (nekavējoties nosakiet vibrāciju cēloni un veiciet nepieciešamas pārbaudes specializētajā servisa centrā).
19) **Izslēdziet motoru**:
– vienmēr, ja pļaujmašīna tiek atstāta bez uzraudzības. Modeļiem ar elektrisko startēšanu jāizņem arī atslēga;
– pirms sākat degvielas uzpildīšanu;
– katrreiz, kad tiek noņemts vai uzmontēts nopļautās zāles savākšanas maiss;
– pirms sākat regulēt pļaušanas augstumu.
20) Samaziniet gāzi, pirms apturat motoru. Aizveriet degvielas padevi, kad esat beiguši darbu, saskaņā ar norādījumiem, kas sniegti motora instrukcijas grāmatiņā.
21) Darba laikā vienmēr turieties drošā attālumā no rotējošā asmens, kā to jau nosaka roktura garums.

## D) APKOPE UN GLABĀŠANA

1) Rūpējieties lai uzgriežņi un skrūves būtu pieskrūvēti, lai mašīnas darbības apstākļi tādējādi būtu droši. Būtiski ir veikt regulāru apkopi - lai mašīnas darbība būtu gan droša, gan arī saglabātu efektivitāti.
2) Neuzpildiet pļaujmašīnas tvertni ar benzīnu tādā vietā, kur benzīna tvaiki var saskarties ar liesmu, dzirksteli vai spēcīgu siltuma avotu.
3) Ļaujiet motoram atdzist, pirms novietojat pļaujmašīnu jebkādā telpā.
4) **Lai samazinātu aizdegšanās risku, uzturiet motoru, izplūdes klusinātāju, akumulatora nodalījumu un benzīna glabāšanas vietu brīvu no zāles paliekām, lapām un pārlieka eļļas daudzuma**. Neatstājiet konteinerus ar nopļauto zāli iekštelpās.
5) Regulāri pārbaudiet akmeņu atgrūdēju un zāles savāktuvi, lai konstatētu to nolietošanos vai bojājumus.
6) Ja jāiztukšo tvertne, dariet to ārpus telpām un ar atdzisušu motoru.
7) Uzmontējot vai nomontējot asmeni, uzvelciet darba cimdus.
8) **Asmens asināšanas laikā sekojiet tam, tas būtu līdzsvarots**. Visas ar asmeni veicamas darbības (noņemšana, asināšana, balansēšana, atkārtota uzstādīšana un/vai maiņa) ir svarīgas operācijas, kuru veikšanai ir nepieciešamas speciālas iemaņas un atbilstošs aprīkojums; tādējādi, drošības labad tās vienmēr ir jāveic specializētajos tehniskās apkopes centros.
9) **Drošības nolūkos, nelietojiet mašīnu, ja tās detaļas ir nodilušas vai bojātas. Daļas ir nepieciešams nomainīt, bet nevis labot. Izmantojiet oriģinālas rezerves daļas. Neatbilstošas kvalitātes daļas var sabojāt mašīnu un apdraudēt jūsu drošību.**

## E) TRANSPORTĒŠANA UN PĀRVIETOŠANA

1) Katru reizi, kad ir jāpārvieto, jāpaceļ, jātransportē vai jānoliec mašīna, jārīkojas šādi:
– izmantojiet izturīgus darba cimdus;
– paņemiet mašīnu tādās vietās, lai tvēriens būtu drošs, ņemot vērā mašīnas svaru un tā sadali;
– darbības jāveic tādam personu skaitam, kas atbilst mašīnas svaram un transportlīdzekļa raksturojumam, vai vietai, kurā mašīna ir jānogādā vai jāpaņem.
2) Transportēšanas laikā labi piestipriniet mašīnu ar siksnu un ķēžu palīdzību.

# LV LIETOŠANAS NOTEIKUMI

**Informācijai par dzinēju un akumulatoru (ja tas ir paredzēts) lasiet atbilstošas rokasgrāmatas.**

**PIEZĪME -** Atbilstību starp norādēm tekstā un atbilstošajiem zīmējumiem (kas atrodas 2., 3., 4. un 5. lappusē) var noteikt ar paragrāfa numura palīdzību.

## 1. MONTĀŽAS IZPILDE

**PIEZĪME - Piegādes laikā uz mašīnas jau var būt uzstādīti daži mezgli.**

**UZMANĪBU – Izpakošana un tās montāža ir jāpabeidz uz līdzenas un cietas virsmas, ir jābūt pietiekoši daudz vietas gan mašīnas, gan iepakojumu pārvietošanai, lietojot tikai piemērotus piederumus. Iepakojuma materiāli ir jāutilizē saskaņā ar spēkā esošo vietējo likumdošanu.**

**1.1a** **"I" Tips:**
Pagrieziet vadības kātu (1) darba stāvoklī un nostipriniet to ar šasijas sānu balstu palīdzību, uzmantojot komplektācijā esošās skrūves (2), kā parādīts attēlā.
Vadības kātu (1) var uzstādīt trijos dažādos augstumos, iespraužot tapas (3) vienā no trim balstā paredzētajiem atveru pāriem.
Pēc regulēšanas pieskrūvējiet līdz galam kloķus (2).
Iespraudiet iedarbināšanas auklu (4) vadīklas spirālē (5).
Pievelciet uzgriezni (6), lai nostiprinātu spirāli (5).

**1.1b** **"II" Tips:**
Pagrieziet vadības kātu (1) darba stāvoklī un nostipriniet to ar šasijas sānu balstu palīdzību, uzmantojot komplektācijā esošās skrūves (2), kā parādīts attēlā.
Vadības kātu (1) var uzstādīt trijos dažādos augstumos, iespraužot tapas (3) vienā no trim balstā paredzētajiem atveru pāriem.
Kloķu (5) gredzeni (4) ir jāpieskrūvē, nostiprinot rokturi (1) stabilā stāvoklī, tā, lai to bloķēšanai un atbloķēšanai nebūtu jāpielieto pārmērīgs spēks.
Pēc regulēšanas pieskrūvējiet kloķus (5).
Iespraudiet iedarbināšanas auklu (6) vadīklas spirālē (7).
Pievelciet uzgriezni (8), lai nostiprinātu spirāli (7).

**1.2** Ievietot karkasu (1) maisā (2) un pievienot visus plastmasas profilus (3) ar skrūvgrieža palīdzību, kā attēlots zīmējumā.

**1.3** Modeļiem, kuri ir aprīkoti ar elektrisko iedarbināšanu, pievienojiet akumulatora (1) kabeli galvenajam pļaujmašīnas kabeļu kontaktam (2).

## 2. VADĪBAS IERĪČU APRAKSTS

**PIEZĪME - Vadības orgānu simbolu nozīme ir paskaidrota 6. un turpmākajās lappusēs.**

**2.1** **Akseleratora vadības orgāns**
Akseleratoru vada ar sviras palīdzību (1). Sviras stāvokļus norāda relatīvā skala.

**2.2** **Sviras asmens ieslēgšanas apstiprināšanai**
Asmens ir jāieslēdz, kamēr dzinējs darbojas.
Lai ieslēgtu asmeni:
– pavelciet apstiprināšanas sviru (1) vadības kāta virzienā;
– **enerģiski** nospiediet līdz galam uz priekšu ieslēgšanas sviru (2) un ļaujiet tai atgriezties miera stāvoklī. **Kustībai jābūt ātrai un enerģiskai, lai izvairītos no sajūga izslīdes un bojāšanas.**

Atlaižot apstiprināšanas sviru (1), asmens apstāsies, bet dzinējs turpinās darboties.
Lai atkārtoti ieslēgtu asmeni, ir jāatkārto augstāk izklāstīta procedūra.

**2.3** **Svira vilkmes ieslēgšanai**
Ja modelis ir ar vilkmi, pļaujmašīna sāks kustēties, kad svira (1) tiks nospiesta pret vadības kātu.
Atlaižot šo sviru, pļaujmašīna beidz kustēties uz priekšu.

**2.4** **Pļaušanas augstuma regulēšana**
ŠO DARBĪBU DRĪKST VEIKT TIKAI TAD, KAD DZINĒJS IR IZSLĒGTS.

Lai noregulētu pļaušanas augstumu, nospiediet pogu (1) un paceliet vai nolaidiet šasiju ar roktura (2) palīdzību līdz vēlamajam stāvoklim saskaņā ar graduēto skalu (3).

**2.5** **• Tikai modeļiem DML: Izejas izvēles svira**
Šai svirai (1) ir divi stāvokļi:
«A» = aizmugurējā izmešana bez nopļautās zāles savākšanas vai ar tās savākšanu maisā;
«B» = "mulčēšanas" funkcijai vai (ja tas ir paredzēts) sāniskajai izmešanai bez zāles savākšanas.

Lai pārslēgtos no viena stāvokļa uz citu, svira (1) ir jānobīda vēlamajā stāvoklī līdz tā nobloķējas sprostā (2).

**PIEZĪME -** Ja ir grūti pārslēgt sviru starp stāvokļiem, iespējams, ka vadotnē ir nokļuvušas zāles paliekas un, tādējādi, ir jānomazgā un jānotīra mašīnas šasijas iekšējā daļa (☛ 4.4).

## 3. ZĀLES PĻAUŠANA

**PIEZĪME** - Šī mašīna ļauj pļaut zālienu dažādos veidos; pirms darba sākuma iesakām sagatavot mašīnu saskaņā ar vēlamo pļaušanas metodi.

**• Tikai modeļiem DML:**

**3.1a** **Mašīnas sagatavošana pļaušanai un zāles savākšanai maisā:**
– Uzstādiet izejas izvēles sviru (1) stāvoklī «A».
– Modeļos ar sānisko izmešanu: pārliecinieties, vai sānu aizbīdnis (2) ir nolaists un nobloķēts ar drošības sviras (3) palīdzību.
– Paceliet aizmugurējo akmeņu atgrūdēju (4) un pareizi piekabiniet maisu (5), kā parādīts attēlā.

**3.1b** **Mašīnas sagatavošana pļaušanai ar zāles aizmugurējo izmešanu:**
– Uzstādiet izejas izvēles sviru (1) stāvoklī «A».
– Modeļos ar sānisko izmešanu: pārliecinieties, vai sānu aizbīdnis (2) ir nolaists un nobloķēts ar drošības sviras (3) palīdzību.

**3.1c** **Mašīnas sagatavošana pļaušanai un zāles smalcināšanai („mulčēšanas" funkcija):**
– Uzstādiet izejas izvēles sviru (1) stāvoklī «B».
– Modeļos ar sānisko izmešanu: pārliecinieties, vai sānu aizbīdnis (2) ir nolaists un nobloķēts ar drošības sviras (3) palīdzību.

**3.1d** **Mašīnas sagatavošana pļaušanai ar zāles sānisko izmešanu (ja tas ir paredzēts):**
– Uzstādiet izejas izvēles sviru (1) stāvoklī «B».
– Viegli nospiediet drošības sviru (3) un paceliet sānu aizbīdni (2).
– Uzstādiet izmešanas deflektoru (6), kā parādīts attēlā.
– Aizveriet sānu aizbīdni (2), nobloķējot deflektoru (6).

**•• Tikai modeļiem DM:**

**3.1e** **Mašīnas sagatavošana pļaušanai un zāles savākšanai maisā:**
– Paceliet aizmugurējo akmeņu atgrūdēju (4) un pareizi piekabiniet maisu (5), kā parādīts attēlā.

**3.1f** **Mašīnas sagatavošana pļaušanai ar zāles aizmugurējo izmešanu:**
– Paceliet aizmugurējo akmeņu atgrūdēju (4) un noņemiet maisu (5).

**3.1g** **Mašīnas sagatavošana pļaušanai un zāles smalcināšanai („mulčēšanas" funkcija):**
– Paceliet aizmugurējo akmeņu atgrūdēju (4) un ievietojiet deflektora aizbāzni (11) izejas atverē, stumjot to līdz saāķēšanas zoba (12) klikšķa.

Lai izņemtu deflektora aizbāzni (11), pavelciet zem roktura esošo sviru (13), lai atāķētu zobu (12) un izņemtu deflektoru no izejas atveres.

**3.2** **Dzinēja iedarbināšana**
Dzinēja iedarbināšanas laikā asmenim jābūt izslēgtam.
Lai iedarbinātu dzinēju, uzstādiet akseleratora sviru (1) dzinēja rokasgrāmatā norādītajā stāvoklī, tad enerģiski pavelciet iedarbināšanas auklas rokturi (2).
Modeļos ar elektrisko iedarbināšanu, velciet asmens bremzes sviru vadības kāta virzienā un pagrieziet aizdedzes atslēgu (3).

**3.3** **Zāles pļaušana**
Informācijai par asmens ieslēgšanu un izslēgšanu darba laikā skatiet punktu 2.2.

**SVARĪGI** - Izvairieties no asmens ieslēgšanas virs ļoti augstas zāles.

- **"Mulčēšanas" gadījumā:** nekādā gadījumā nepļaujiet pārāk lielu zāles daudzumu. Vienā piegājienā nepļaujiet vairāk nekā zāles augstuma trešdaļu! Regulējiet kustības ātrumu atbilstoši zālāja stāvoklim un nopļautās zāles daudzumam.
- **Sāniskās izmešanas gadījumā (ja tas ir paredzēts):** tiek rekomendēts izvēlēties tādu maršrutu, kas novērš nopļautās zāles izmešanu uz vēl nenopļautu zāliena daļu.
- **Gadījumā, ja savākšanas maiss ir aprīkots ar satura indikatoru (ja tas ir paredzēts):** darba laikā, kamēr asmens kustas, ja indikators ir pacelts, tas nozīmē, ka maisā vēl ir vieta nopļautai zālei; kad tas nolaižas, tas nozīmē, ka maiss ir pilns un tas ir jāiztukšo.

**Lai izvairītos no zāles segas bojājuma, stāvokli «1» ir paredzēts lietot tikai uz absolūti līdzenām un blīvām virsmām bez pauguriņiem.**

**• Tikai modeļiem DML:**
**SVARĪGA PIEZĪME -** Ja darba laikā izejas izvēles svira (☛ 2.5) ir jāpārslēdz no stāvokļa «B» (mulčēšana) stāvoklī «A» (aizmugurējā izmešana), ir jāizslēdz mašīna un novākt zāles paliekas no aizbīdņa (1). Aizbīdnī palikusi zāle var traucēt pilnīgi pārbīdīt izejas izvēles sviru.

**ZĀLIENA KOPŠANAS IETEIKUMI**

Katram zāles veidam ir savas īpašības, kas prasa atšķirīgu pieeju zāliena kopšanai. Lasiet uz sēklu iepakojuma esošos norādījumus par pļaušanas augstumu un ņemiet vērā augšanas apstākļus jūsu reģionā.

Turklāt, ņemiet vērā, ka zāle sastāv no stiebra un vienas vai vairākām lapām. Lapu pilnīgas iznicināšanas gadījumā zāliens tiks bojāts un tiks traucēta zāles augšana.

Vispārīgā gadījumā var izmantot šādus norādījumus:
– pārāk zema pļaušana izrauj un retina zāles segumu, kas rezultātā izskatīsies „plankumaini";
– vasarā pļaušanas augstumam jābūt lielākam, lai izvairītos no augsnes nosusināšanas;
– nepļaujiet mitru zāli; tas var samazināt asmens efektivitāti, jo zāle pie tā pielīp un tiek izrauta;
– ja zāle ir īpaši augsta, vispirms iesakām nopļaut to, uzstādot asmeni visaugstākajā stāvoklī, un pēc divām vai trim dienām atkārtoti nopļaut zālienu.

Zālāja izskats būs labāks, ja pļaušana vienmēr veiksit vienā konkrētā augstumā un pamīšus divos virzienos.

**3.4 Darba pabeigšana**
Pēc darba pabeigšanas atlaidiet apstiprināšanas sviru (1), uzstādiet akseleratora sviru pozīcijā "Dzinēja izslēgšana" un atvienojiet sveces uzvāzni (2). Ja jūsu modelis ir aprīkots ar aizdedzes atslēgu (3), izņemiet to.

Pirms jebkādu labojumu vai regulējumu veikšanas UZGAIDIET, KAMĒR APSTĀSIES ASMENS.

## 4. PLĀNOTĀ TEHNISKĀ APKOPE

**SVARĪGI - Mašīnas darbības un drošības rādītāju saglabāšanai ir regulāri jāveic rūpīga tehniskā apkope.**
**Glabājiet zāliena pļaujmašīnu sausā vietā.**

1) Tīrīšanas, tehniskās apkalpošanas vai regulēšanas laikā izmantojiet izturīgus darba cimdus.
2) Rūpīgi mazgājiet mašīnu ar ūdeni pēc katras pļaušanas reizes; novāciet zāles paliekas un netīrumus, kuri ir savākušies šasijas iekšpusē, lai izvairītos no problēmām, saistītām ar mašīnas iedarbināšanu, kuras var rasties, ja šie netīrumi iežūs.
3) **Modeļos ar krāsotu šasiju**, šasijas iekšējās daļas krāsojums ar laiku var atlupt pļaujamas zāles abrazīvas iedarbības dēļ; šajā gadījumā savlaicīgi atjaunojiet krāsojumu ar pretkorozijas krāsas palīdzību, lai izvairītos no rūsas veidošanās, kas var izraisīt metāla koroziju.
4) Gadījumā, ja ir jāpiekļūst apakšējai daļai, nolieciet mašīnu uz dzinēja rokasgrāmatā norādīto sānu, sekojot atbilstošajiem norādījumiem. **Modeļos, kas aprīkoti ar sānisko izmešanu, ir jāņoņem izmešanas deflektoru (ja tas ir uzstādīts - ☛ 3.1.d).**
5) Izvairieties no benzīna izliešanas uz dzinēja vai mašīnas plastmasas daļām, lai nesabojātu tās, un uzreiz noslaukiet benzīnu, ja tas tika izliets. Garantija neattiecas uz plastmasas daļu bojājumiem benzīna izliešanas dēļ.
6) **Modeļos ar AVS:** Gadījumā, ja vadības kāts spēcīgi vibrē, pārbaudiet vibrāciju slāpējošos ieliktņus. Ja tie ir bojāti vai nodiluši, sazinieties ar tirdzniecības pārstāvji, lai tos nomainītu.

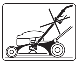

**SVARĪGI - Nevirziet augsta spiediena ūdens strūklu uz pļaujmašīnas mehāniskajām detaļām (piemēram, bet ne tikai, uz gultņiem un sajūgu), jo tas var sabojāt asmens ieslēgšanas sistēmu.**

**4.1** Iesakām visas operācijas ar asmeni veikt specializētajā servisa centrā, kura rīcībā ir šiem darbiem piemēroti piederumi.
Ar šo mašīnu ir paredzēts lietot asmeņus, uz kuriem ir norādīts šāds kods:
81004452/0 (modelim 504)
81004455/0 (modelim 554)
Uz asmeņiem obligāti jābūt «GGP» marķējumam. Ņemot vērā izstrādājuma attīstību, iespējams, ka augstāk norādītie asmeņi ar laiku tiks aizvietoti ar citiem saderīgiem asmeņiem, kuriem ir līdzīgi raksturojumi un lietošanas drošības līmenis.
Uzstādiet asmeni (2) tā, lai kods un marķējums būtu vērsti pret zemi, ievērojot secībai uz attēla.
Pievelciet skrūves (1) ar dinamometriskās atslēgas palīdzību, kas ir kalibrēta uz 50-55 Nm.

**4.2** Ja modelis ir ar vilkmi, ķēdes spriegojumu var noregulēt ar uzgriežņa (1) palīdzību, lai nodrošinātu norādīto izmēru (6 mm).

**4.3** Lai uzlādētu izlādējušos akumulatoru, pievienojiet to pie akumulatoru lādētāja (1), ievērojot akumulatora apkopes rokasgrāmatā ietvertos norādījumus.
Nesavienojiet akumulatoru lādētāju tieši ar dzinēja spaili.
Nav iespējams iedarbināt dzinēju, izmantojot akumulatoru lādētāju kā barošanas avotu, jo var sabojāt lādētāju.
Ja pļaujmašīna ilgu laiku teiks lietota, atvienojiet akumulatoru no dzinēja vadiem, un sekojiet tam, lai akumulators būtu uzlādēts.

**4.4** Mazgāšanas laikā visu laiku stāviet aiz pļaujmašīnas vadības kāta.

Lai nomazgātu pļaujmašīnas iekšpusi:
– novietojiet mašīnu uz cietas virsmas;
– uzstādiet viszemāko pļaušanas augstumu;
– pievienojiet ūdens cauruli pie atbilstošas savienošanas vietas (1);
– iedarbiniet dzinēju un mazgājiet mašīnu tādos pašos apstākļos, kuros jūs strādājāt;
– izslēdziet dzinēju, uzstādiet izejas izvēles sviru pretējā stāvoklī, iedarbiniet dzinēju un nomazgājiet mašīnu vēlreiz.

## 5 APKĀRTĒJĀS VIDES AIZSARDZĪBA

Mašīnas īpašniekam ir jārūpējas par vides aizsardzību, lai uzlabotu sabiedrību un vidi, kurā dzīvojam.
– Centieties nekļūt par jūsu kaimiņu traucējumu cēloni.
– Rūpīgi ievērojiet vietējo likumdošanu, kas attiecas uz pļaušanas atkritumu pārstrādi.
– Rūpīgi ievērojiet vietējo likumdošanu, kas attiecas uz iepakojuma materiālu, eļļas, benzīna, akumulatoru, filtru, bojāto detaļu vai citu vidi piesārņojušo materiālu pārstrādi; šo atkritumus nedrīkst mest saimniecības atkritumu miskastē, bet tie ir jānogādā uz speciāliem savākšanas centriem, kas nodrošina atkritumu utilizāciju.
– Pēc mašīnas izvadīšanas no ekspluatācijas, nemetiet to ārā, bet sazinieties ar atkritumu savākšanas centru saskaņā ar vietējās likumdošanas prasībām.

## 6. PIEDERUMI

**UZMANĪBU:** Jūsu drošības labad ir kategoriski aizliegts uzstādīt jebkādus citus piederumus, kas nav norādīti zemāk esošajā sarakstā ar speciāli jūsu mašīnas modelim un tipam izstrādātajiem piederumiem.

**6.1 "Mulčēšanas" komplekts (ja nav iekļauts komplektācijā)**
Sīki sasmalcina nopļauto zāli un atstāj to uz zāliena, nevis savāc to maisā.

Ja radušās jebkādas neskaidrības vai problēmas, sazinieties ar tuvāko servisa centru vai vietu, kur iegādājāties iekārtu.

# SR SIGURNOSNA PRAVILA
**KOJIH SE TREBA STROGO PRIDRŽAVATI**

## A) OBUKA

1) **Pažljivo pročitati uputstva.** Upoznati se sa komandama i sa pravilnim korišćenjem kosilice. Naučite da brzo zaustavljate motor.
2) **Koristiti kosilicu isključivo za namene za koje je predviđena, tj. za košenje i skupljanje trave.** Svako drugo korišćenje može biti opasno i može prouzrokovati oštećenje mašine. Obuhvataju neprimereno korišćenje (na primer, ali ne i samo):
– prevoženje na mašini osoba, dece ili životinja;
– vožnja na mašini;
– korišćenje mašine za vuču ili guranje tovara;
– korišćenje mašine za skupljanje lišća ili otpadaka;
– korišćenje mašine za potkresivanje živih ograda ili za rezanje netravnate vegetacije;
– korišćenje mašine od strane više osoba istovremeno;
– pokretanje sečiva na netravnatim površinama.
3) Nikako ne dozvoliti da kosilicu koriste deca ili osobe koje nisu dobro upoznate sa uputstvom za korišćenje. Lokalni zakoni mogu da određuju donju granicu godišta koje treba da ima korisnik.
4) **Kosilicu ne koristiti nikada:**
– kada su osobe, naročito deca, ili životinje u blizini;
– ako je korisnik uzeo lekove ili supstance koje mogu štetno uticati na njegove reflekse i na njegovu pažnju.
5) Imati na umu da je radnik ili korisnik kosilice odgovoran za nezgode i nepredviđene slučajeve koji se mogu desiti drugim licima ili njivoj imovini.

## B) PRELIMINARNE RADNJE

1) **Tokom košenja, uvek nositi tvrdu obuću i duge pantalone. Ne uključivati kosilicu bosi ili sa otvorenim sandalama.**
2) Dobro pregledati celu radnu površinu i ukloniti sve ono što bi moglo da mašina izbaci ili što bi moglo da ošteti deo za sečenje i motor (kamanje, grane, čelične žice, kosti, itd.).
3) **PAŽNJA: OPASNOST! Benzin je visoko zapaljiv.**
– držati gorivo u odgovarajućim posudama;
– **napuniti gorivom do kraja, koristeći se levkom, isključivo na otvorenom i ne pušiti tokom vršenja ove operacije i svaki put kada se rukuje gorivom**;
– napuniti gorivom pre nego što se pokrene motor; ne dodavati benzin i ne skidati pokopac kada je motor u radu ili dok je još topao;
– ako izlazi benzin, ne pokretati motor već udaljiti kosilicu od područja u kojem je benzin prosut i izbegavati stvaranje mogućnosti za izbijanje požara sve dok benzin ne ispari i para benzina se nije raspršila.
– uvek staviti nazad poklopac rezervoara i posude za držanje benzina i dobro ga zatvoriti;
4) Zameniti oštećene prigušivače.
5) **Pre korišćenja, napraviti jedan opšti pregled i to naročito pregledati sečiva, i proveriti da li su šrafovi i deo za sečenje istrošeni ili oštećeni.** Zameniti u komadu oštećena ili istrošena sečiva i šrafove kako bi se održala ravnoteža.
6) Pre nego što se počne sa radom, staviti zaštite na izlazni deo (vreću ili štitnik za kamenčiće).

## C) TOKOM KORIŠCENJA

1) Ne uključivati motor u zatvorenim prostorijama gde se mogu nakupiti opasni dimovi ugljen monoksida.
2) Raditi samo uz dnevnu svetlost i sa dobrim veštačkim osvetljenjem.
3) Ako je moguće, izbegavati rad na vlažnoj travi.
4) Uvek biti sigurni u svoje oslonište na terenima sa nizbrdicom.
5) Nikada ne trčati, već hodati; izbegavati da vas kosilica vuče.
6) Kositi uvek poprečno u odnosu na nizbrdicu a nikada gore dole.
7) Dobro paziti kod menjanja pravca na nizbrdici.
8) **Ne kositi na terenima čiji je nagib viši od 20°.**
9) Dobro paziti kada vučete kosilicu ka vama.
10) Zaustaviti sečivo ako se kosilica mora nagnuti zbog transporta, kod prelaza površina bez trave i kada se kosilica prenosi sa ili ka površini koja treba da se kosi.
11) Nikada ne uključivati kosilicu ako su zaštite oštećene, ili bez vreće sa skupljanje trave ili bez štitnika za kamenčiće.
12) Ne modifikovati regulator motora i ne dodavati motoru suviše veliki broj obrtaja.
13) Kod modela sa vučom, isključiti prenos na točkove pre nego što se motor stavi u pogon.
14) Staviti motor u pogon uz opreznost kao što je dato u uputstvu i držeći noge daleko od sečiva.
15) Ne naginjati kosilicu radi stavljanja u pogon. Uključiti je na nekoj ravnoj površini i koja je bez prepreka ili visoke trave.
16) **Ne stavljati ruke i noge pored rotirajućih delova.** Uvek budite udaljeni od otvora za izbacivanje.
17) Ne podizati i ne prenositi kosilicu dok je motor u radu.
18) **Zaustaviti motor i izvući kabl svećice:**
– pre bilo koje intervencije ispod ploče za sečenje ili pre nego što se odčepi cev za izbacivanje;
– pre nego što se prekontroliše, čisti ili radi na kosilici;
– nakon što se udarilo u neko strano telo. Proveriti eventualne štete na kosilici i izvršiti neophodne popravke pre nego što se mašina ponovo koristi;
– ako kosilica počne nepravilno vibrirati (Potražiti odmah uzrok vibracije i obaviti potreban pregled u nekom specijalizovanom servisu).
19) **Zaustaviti motor:**
– svaki put kada se kosilica ostavi bez nadzora. Kod modela sa električnim uključenjem, izvući ključ;
– pre nego što se napuni gorivom;
– svaki put kada se skida ili ponovo stavlja vreća za skupljanje trave;
– pre nego što se podesi visina košenja.
20) Smanjiti gas pre nego što se zaustavi motor. Zatvoriti dovod goriva na kraju rada, sledeći uputstva koja su data u kljižici motora.
21) Tokom rada, održavati uvek sigurnosnu razdaljinu od rotirajućih sečiva, u zavisnosti od dužine drške.

## D) ODRŽAVANJE I SKLADIŠTENJE

1) Šrafove i matice držati uvek zategnute kako bi bili sigurni da je mašina uvek u uslovima sigurnim za rad. Redovno održavanje je od suštinskog značaja za sigurnost i da bi se održao isti nivo učinka.
2) Ne ostavljati kosilicu sa benzinom u rezervoaru u prostoriji u kojoj isparenja benzina mogu da dođu u dodir sa plamenom, iskrom ili velikim izvorom toplote.
3) Ostaviti motor da se ohladi pre nego što se kosilica smesti u bilo koju prostoriju.
4) **Da bi se umanjio rizik od požara, motor, prigušivač odvoda, sedište baterije i deo u koji se skladišti benzin moraju biti slobodni od ostataka trave, lišća ili preterane masnoće.** Ne ostavljati posudu sa pokošenom travom unutar prostorija.
5) Često kontrolisati štitnik za kamenčiće i vreću za skupljanje trave, kako bi se proverila trošnost ili oštećenje.
6) Ako rezervoar treba da se isprazni, izvršiti tu operaciju na otvorenom i kada je motor ohlađen.
7) Nositi rukavice za rad kod skidanja i montiranja sečiva.
8) **Pobrinuti se za uravnoteženje sečiva kada se vrši njeno oštrenje.** Sve operacije koje se tiču sečiva (skidanje, oštrenje, uravnotežavanje, montiranje i/ili zamena) su odgovorni poslovi koji zahtevaju određene kompetencije kao i upotrebu odgovarajućeg alata; iz sigurnosnih razloga, zato je potrebno da se one uvek vrše u specijalizovanim centrima.
9) **Iz sigurnosnih razloga ne koristiti mašinu ako su neki njeni delovi istrošeni ili oštećeni. Delovi se moraju zameniti a nikako popravljati. Koristiti originalne rezervne delove. Delovi neodgovarajućeg kvaliteta mogu oštetiti mašinu i ugroziti vašu sigurnost.**

## E) TRANSPORTESĽANA UN PARVIETOSĽANA

1) Svaki put kada je neophodno pomeranje, podizanje, transport ili nagibanje mašine, potrebno je:
– nositi debele rukavice za rad;
– držati mašinu na mestima koja pružaju sigurnost pri hvatanju, imajući u vidu težinu i njenu raspoređenost;
– koristiti broj osoba koji odgovara težini mašine i karekteristikama prevoznog sredstva ili mesta na koje se treba smestiti ili odakle je treba uzeti.
2) Tokom transporta, privezati mašinu na odgovarajući način sa konopcima ili lancima.

# SR PRAVILA KORIŠĆENJA

**Za motor i bateriju (ako je predviđena), pročitajti odgovarajuće priručnike.**

**NAPOMENA -** Pojedinosti navedene u tekstu pronaći ćete na odgovarajućim crtežima (postavljeni na str. 2 – 3 – 4 – 5) pomoću broja koji prethodi svaki odeljak.

## 1. ZAVRŠITI MONTIRANJE

**NAPOMENA - Mašina može biti data sa nekim delovima koji su već montirani.**

**PAŽNJA – Raspakivanje i dovršavanje montaže treba izvršiti na ravnoj i čvrstoj površini, sa dovoljno prostora za pomicanje mašine i ambalaže, služeći se uvek odgovarajućim alatom.**
**Ambalažu morate ukloniti prema važećim lokalnim propisima.**

**1.1a Tip "I":**
Vratiti dršku (1) u radni položaj i pričvrstiti je na bočne nosače šasije koristeći se šrafovima (2), koji su u prilogu kao što je prikazano na slici.
Visina drške (1) može se podesiti na tri različita položaja, koji se postižu ubacivanjem klinova (3) u jedan od tri para otvora koji se nalaze na nosačima.
Zategnuti do kraja ručice (2) nakon podešavanja.
Ubaciti uže za paljenje (4) u spiralu šine (5).
Zategnuti maticu (6) za pričvršćivanje spirale (5).

**1.1b Tip "II":**
Vratiti dršku (1) u radni položaj i pričvrstiti je na bočne nosače šasije koristeći se šrafovima (2), koji su u prilogu kao što je prikazano na slici.
Visina drške (1) može se podesiti na tri različita položaja, koji se postižu ubacivanjem klinova (3) u jedan od tri para otvora koji se nalaze na nosačima.
Metalni prstenovi (4) na ručkama (5) moraju biti tako zategnuti da garantuju stabilnu pričvršćenost drške (1), a da nije potrebna preterana snaga da se blokiraju ili odblokiraju.
Zategnuti ručke (5) nakon podešavanja.
Ubaciti uže za paljenje (6) u spiralu (7) šine.
Zategnuti maticu (8) za pričvršćivanje spirale (7).

**1.2** Uvući šasiju (1) u vreću (2) i zakačiti sve plastične okvire (3), pomoću šrafcigera, kao što je prikazano na slici.

**1.3** Kod modela sa električnim uključivanjem, povezati kabal baterije (1) na priključak glavne kablaže (2) kosilice.

## 2. OPIS KOMADI

**NAPOMENA - Značenje simbola koji se nalaze na komandama objašnjeno je od 6. stranice pa na dalje.**

**2.1 Komanda ubrzivača**
Ubrzivačem gasa upravlja se preko poluge (1). Položaji poluge su prikazani na odgovarajućoj tablici.

**2.2 Poluge za saglasnost i za uključivanje sečiva**
Morate uključiti sečivo dok je motor u radu.
Za uključivanje sečiva:
– povući polugu za saglasnost (1) prema dršci;
– **odlučno** gurnite unapred polugu za uključivanje (2) sve dok se ne zaustavi i pustite da se vrati u položaj za pauzu. **Pokret se mora izvršiti na brz i odlučan način da bi se izbeglo klizanje i oštećenje kvačila.**

Otpuštanjem poluge za saglasnost (1) sečivo se zaustavlja, a motor ostaje u radu.
Za ponovno uključivanje sečiva potrebno je ponoviti gore navedenu proceduru.

**2.3 Poluga za aktiviranje vuče**
Kod modela sa vučom, kretanje kosilice se postiže pritiskanjem poluge (1) prema dršci.
Kosilica prestaje da se kreće otpuštanjem poluge.

**2.4 Podešavanje visine reza**
OVU OPERACIJU VRŠITI KADA JE MOTOR UGAŠEN.
Za podešavanje visine košenja, pritisnuti dugme (1) i podignuti ili pritisnuti šasiju pomoću ručice (2) sve do željenog položaja, označenog na brojevnoj skali (3).

**2.5 ¤ Samo za modele DML: Poluga za biranje izlaza**
Ova poluga (1) ima dva položaja:
«A» = za izbacivanje pozadi, bez pribiranja ili sa skupljanjem u vreću za pokošenu travu;
«B» = za funkciju "mulching" ili (ako je predviđeno) za bočno izbacivanje bez pribiranja.

Radi prelaska iz jednog položaja u drugi, potrebno je malo podignuti polugu (1) i pomeriti je u željeni položaj, tako da ostane blokirana pri zaustavljanju (2).

**NAPOMENA** - Ukoliko je prelazak iz jednog položaja na drugi otežan, uzrok toj nepogodnosti mogu biti ostaci trave nagomilani na vodilicama pa zato morate oprati i očistiti unutrašnjost šasije (☛ 4.4).

## 3. KOŠENJE TRAVE

**NAPOMENA -** Ova mašina dozvoljava košenje travnjaka na različite načine; pre početka rada treba pripremiti mašinu na osnovu toga kako se namerava obavljati košenje.

**¤ Samo za modele DML:**

**3.1a Predispozicija za košenje i skupljanje trave u vreću:**
– Pomeriti polugu za biranje izlaza (1) u položaj «A».
– Kod modela koji imaju mogućnost bočnog izbacivanja: uveriti se da su bočna vratašca (2) spuštena na dole i blokirana pomoću bezbednosne poluge (3).
– Podići zadnji štitnik za kamenčiće (4) i pravilno zakačiti vreću (5) kao što je prikazano na slici.

**3.1b Predispozicija za košenje i izbacivanje trave pozadi:**
– Pomeriti polugu za biranje izlaza (1) u položaj «A».
– Kod modela koji imaju mogućnost bočnog izbacivanja: uveriti se da su bočna vratašca (2) spuštena na dole i blokirana pomoću bezbednosne poluge (3).

**3.1c Predispozicija za košenje i usitnjavanje trave (funkcija "mulching"):**
– Pomeriti polugu za biranje izlaza (1) u položaj «B».
– Kod modela koji imaju mogućnost bočnog izbacivanja: uveriti se da su bočna vratašca (2) spuštena na dole i blokirana pomoću bezbednosne poluge (3).

**3.1d Predispozicija za košenje i bočno izbacivanje trave (ako je predviđeno):**
– Pomeriti polugu za biranje izlaza (1) u položaj «B».
– Lagano gurniti bezbednosnu polugu (3) i podigniti bočna vratašca (2).
– Uvući deflektor za izbacivanje (6) kao što je prikazano na slici.
– Zatvoriti bočna vratašca (2) tako da se deflektor (6) blokira.

**¤¤ Samo za modele DM:**

**3.1e Predispozicija za košenje i skupljanje trave u vreću:**
– Podići zadnji štitnik za kamenčiće (4) i pravilno zakačiti vreću (5) kao što je prikazano na slici.

**3.1f Predispozicija za košenje i izbacivanje trave pozadi:**
– Podići zadnji štitnik za kamenčiće (4) i izvaditi vreću (5).

**3.1g Predispozicija za košenje i usitnjavanje trave (funkcija "mulching"):**
– Podići zadnji štitnik za kamenčiće (4) i uvući čep usmerivača (11) na izlazni otvor, gurajući ga sve dok se ne začuje škljocanje na zubu spojke (12).

Da biste skinuli čep usmerivača (11), delujte na polugu (13) koja se nalazi ispod ručke, kako bi se otkačio zub (12) i dozvolilo izvlačenje usmerivača sa izlaznog otvora.

**3.2 Pokretanje motora**
Pokretanje motora mora se vršiti kada je sečivo isključeno.
Da bi pokrenuli motor, pomerite polugu ubrzivača (1) u položaj prikazan u Priručniku motora, zatim odlučno trznuti ručku užeta za pokretanje (2).
Kod modela s električnim uključivanjem, povući polugu kočnice sečiva (1) prema dršci i okrenuti kontaktni ključ (3).

**3.3 Košenje trave**

Tokom rada, uključivati i isključivati sečivo kako je prikazano pod tačkom 2.2.

**VAŽNO** – Izbegavajte uključivanje sečiva na previsokoj travi.

¤ **U slučaju "mulchinga":** uvek izbegavati zahvatanje velike količina trave. U samo jednom prolazu, nikada ne zahvatati više od jedne trećine ukupne visine trave! Prilagoditi brzinu kretanja uslovima travnjaka i količini pokošene trave.
¤ **U slučaju bočnog izbacivanja (ako je predviđeno):** preporučljivo je vršiti kretanje koje izbegava izbacivanje pokošene trave na deo travnjaka koji još treba pokositi.
¤ **U slučaju vreće za skupljanje sa signalizatorom sadržaja (ako je predviđen):** u toku rada, dok je sečivo u pokretu, signalizator ostaje podižen sve dok je vreća u mogućnosti da primi pokošenu travu; kada se spusti, znači da se vreća napunila i da je treba isprazniti.

**Da bi se izbegla moguća oštećenja travnatog pokrivača, položaj «1» sme se koristiti samo na savršeno izravnatim, kompaktnim terenima, bez nepravilnosti.**

¤ **Samo za modele DML:**
**VAŽNA NAPOMENA -** Ukoliko se u toku rada mora preći sa načina u kojem je poluga za biranje izlaza (☛ 2.5) u položaju «B» (mulching) na drugi način, sa polugom u položaju «A» (izbacivanje pozadi), potrebno je zaustaviti mašinu i ukloniti travu koja se nalazi na kliznim vratašcima (1); prisustvo trave na vratašcima može sprečiti komplentno pomeranje poluge za biranje izlaza do kraja.

**SAVETI ZA ODRŽAVANJE TRAVNJAKA**

Svaka vrsta trave poseduje različite osobine i zatim može zahtevati razne načine održavanja travnjaka; uvek pročitajti upustva na pakovanju semena, u vezi na visinu košenja u odnosu na uslove rasta u području na kojem radite.

Mora se imati u vidu da se većina trave sastoji od jedne stabljike sa jednim ili više listova. Ako potpuno pokosite lišće, travnjak će se oštetiti te će mu novi rast biti otežan.

Uopšteno, mogu vredeti sledeća uputstva:
– prenisko rezanje uzrokuje čupanje i proređivanje travnatog pokrivača, s izgledom "na mrlje";
– u leto, rez mora uvek biti viši, kako bi se izbeglo isušivanje terena;
– nemojte kositi mokru travu; to može smanjiti efikasnost sečiva zbog prijanjanja trave po njima i uzrokovati čupanje travnatog pokrivača;
– u slučaju izuzetno visoke trave, dobro je izvršiti prvu kosidbu na maksimalnoj visini koju mašina dopušta, a potom na odstojanju od dva do tri dana kositi po drugi put.

Travnjak će izgledati bolje ako se košenje vrši uvek na istoj visini i naizmenično u dva pravca.

**3.4 Završetak rada**
Na kraju rada, pustite polugu za saglasnost (1), pomerite polugu ubrzivača u položaj "Zaustavljanje motora" i skinite poklopac svećice (2).
Kod modela koji to poseduju, izvući kontaktni ključ (3).

SAČEKATI DA SE SEČIVO ZAUSTAVI pre nego što se izvrši bilo kakva intervencija.

## 4. REDOVNO ODRŽAVANJE

**VAŽNO - Redovno i pažljivo održavanje je neophodno da bi tokom vremena održali prvobitni nivo sigurnosti i učinak mašine.**
**Držati kosilicu na suvom mestu.**

1) Nositi debele rukavice za rad pre svake intervencije čišćenja, održavanja ili podešavanja koji se vrše na mašini.
2) Pažljivo vodom oprati mašinu posle svakog košenja; ukloniti ostatke trave i blata koji su se nagomilali unutar šasije kako bi se izbeglo da kada se osuše otežaju stavljanje u pogon.
3) **Na modelima sa obojenom šasijom,** boja unutrašnjeg dela šasije može se vremenom skinuti usled ogrebotina od pokošene trave; u tom slučaju, intervenisati na vreme nanošenjem na lak boju protiv rđe, kako bi se sprečilo stvaranje rđe koja bi dovela do korozije metala.
4) U slučaju da je neophodno prići donjem delu, nagnuti mašinu isključivo sa strane koja je prikazana u knjižici motora, prateći odgovarajuća uputstva. **Kod modela koji predviđaju bočno izbacivanje, treba skinuti deflektor izbacivanja (ako je postavljen - ☛ 3.1.d).**
5) Izbegavati prolivanje benzina na plastične delove kosilice ili na mašinu kako se ne bi oštetili, i odmah očistiti svaki ostatak eventulano prolivenog benzina. Garancija ne pokriva štete na plastičnim delovima prouzrokovane benzinom.
6) **Kod modela s antivibracijskom drškom (AVS):** U slučaju neregularnih vibracija na dršci, proveriti antivibracijske spojnice i kontaktirati vašeg Prodavca da bi ih zameniti ako su oštećeni ili istrošeni.

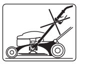

**VAŽNO – Nemojte usmeravati mlazove vode visokog pritiska na mehaničke delove kosilice (na primer, i ne samo, na ležajeve i na kvačilo) pošto bi se sistem za uključivanje sečiva mogao oštetiti.**

**4.1** Svaku intervenciju na sečivu poželjno je izvršiti u specijalizovanom servisu koji poseduje odgovarajuće alate.
Na ovoj mašini predviđena je upotreba sečiva sa sledećom šifrom:
81004452/0 (za model 504)
81004455/0 (za model 554)
Sečiva moraju uvek biti obeležena «GGP». Budući da se proizvod usavršava, gore pomenuta sečiva mogla bi biti vremenom zamenjena sa drugim koja imaju analogne karakteristike uzajamne zamenljivosti i radne sigurnosti.
Ponovo namontirati sečivo (2) tako da šifra i oznaka budu okrenute prema tlu, prateći prikazani redosled na slici.
Pritegnite šrafove (1) pomoću dinamometarskog ključa uz obrtni momenat od 50-55 Nm.

**4.2** Kod modela sa vučom, pravilna zategnutost kaiša postiže se pomoću matice (1), sve dok se ne postigne mera koja je prikazana (6 mm).

**4.3** Da bi napunilli jednu ispražnjenu bateriju, povezati je na punjač za baterije (1) prema uputstvima iz knjižice za održavanje baterije.
Punjač baterije ne sme se priključiti direktno na stezaljku motora.
Ne smete koristiti punjač baterije kao izvor energije za pokretanje motora, jer bi se tako mogao oštetiti.
Ako mislite da nećete koristiti kosilicu duže vreme, odvojite bateriju od kablaže motora i uveriti se u svakom slučaju da je dobro napunjena.
Bateriji (2) možete pristupiti skidanjem poklopca (3).

**4.4** U toku pranja postaviti se uvek iza drške kosilice.

Za unutrašnje pranje kosilice:
– mašinu postaviti na čvrsti pod;
– spustite vrlo nisko visinu reza;
– spojiti cev za vodu na odgovarajući priključak (1);
– pokreniti motor i obaviti prvo pranje u istim uslovima u kojima ste radili;
– zaustaviti motor, pomeriti polugu za biranje izlaza u suprotni položaj, pokrenuti motor i obaviti drugo pranje.

## 5. ZAŠTITA ŽIVOTNE SREDINE

Zaštita životne sredine mora predstavljati bitan i prvenstveni vid upotrebe mašine, u korist civilnog življenja kao i okoline u kojoj živimo.
– Ne uznemiravajte sused.
– Strogo se pridržavajte lokalnih propisa o uklanjanju otpadnog materijala nakon rezanja.
– Strogo se pridržavajte lokalnih propisa o uklanjanju ambalaže, ulja, benzina, akumulatora, filtera, istrošenih delova ili svih drugih elemenata štetnih za životnu sredinu; ti otpaci se ne smeju bacati u smeće, nego ih treba razdvojiti i predati odgovarajućim centrima za skupljanje, koji će se pobrinuti za recikliranje materijala.
– U trenutku kada više nije u upotrebi, nemojte napustiti mašinu u okolini, već se obratite centru za skupljanje otpada, po lokalnim propisima na snazi.

## 6. DODATNI PRIBOR

**PAŽNJA:** Radi vaše sigurnosti strogo je zabranjeno montirati bilo koje dodatke osim onih koji su navedeni na sledećem spisku, a koji su izričito projektirani za model i tip vaše mašine.

**6.1 Komplet za "Mulching" (ako nije u opremi)**
Usitnjava pokošenu travu i ostavlja je na travnjaku, kao alternativa skupljanju u vreću.

U slučaju bilo kakave nedoumice ili problema, pozovite odmah najbliži Uslužni Servis ili Vašeg Prodavca.

# BG ПРАВИЛА ЗА БЕЗОПАСНОСТ
КОИТО ТРЯБВА ДА СЕ СПАЗВАТ СТРИКТНО

## А) ОБУЧЕНИЕ

1) **Прочетете внимателно инструкциите.** Разучете и свикнете с командите и с адекватното използване на косачката. Научете се да изключвате бързо мотора.
2) **Използвайте косачката само по предназначение, т.е. за рязане и събиране на трева.** Каквато и да е друга употреба може да се окаже опасна и да причини повреда на машината. В "неподходящата" употреба се включват (като неизчерпателен пример):
– транспортиране на хора, деца или животни върху машината;
– возене на машината;
– използване на машината за влачене или бутане на товари;
– използване на машината за събиране на листа или отпадъци;
– използване на машината за регулиране на храсталаци или за косене на нетревен вид растителност;
– използване на машината от повече от един човек;
– задействане на ножа на нетревисти участъци.
3) Никога не позволявайте косачката да бъде използвана от деца или от хора, незапознати достатъчно с инструкциите. Местните закони може да предвиждат минимална възраст за право на използване.
4) **Никога не използвайте косачката:**
– ако наблизо има деца, други хора или животни;
– ако сте под действието на лекарства или вещества, за които се смята, че намаляват бързината на рефлексите или понижават вниманието.
5) Помнете, че операторът или този, който използва машината е отговорен за инциденти и непредвидени ситуации, които могат да се случат на други хора или на тяхна собственост.

## Б) ПЪРВОНАЧАЛНИ ОПЕРАЦИИ

1) **По време на косене обувайте винаги здрави обувки и дълги панталони. Не включвайте косачката ако сте боси или с отворени сандали.**
2) Прегледайте внимателно работния терен и отстранете всичко, което може да бъде изхвърлено от машината или може да повреди режещите инструменти и мотора (камъни, клони, жици, кости и т.н.).
3) **ВНИМАНИЕ: ОПАСНОСТ! Бензинът е леснозапалим.**
– съхранявайте горивото в специално предназначени съдове;
– **заредете с бензин,само на открито, използвайки фуния, не пушете по време на тази операция и всеки път, когато работите с гориво;**
– заредете преди включване на мотора; не прибавяйте бензин и не махайте запушалката ако моторът работи или е топъл;
– ако бензинът прелее, не включвайте мотора, отдалечете косачката от мястото, където се е изляло горивото и избягвайте да създавате условия за пожар, докато горивото не се изпари и бензиновите изпарения се разнесат.
– винаги поставяйте и стягайте добре запушалките на резервоара и на съда с бензин;
4) Заменете дефектните заглушители.
5) **Преди употреба прегледайте основно машината и особено остриетата, проверете да не са изхабени или повредени винтовете или режещата група.** Заменете заедно изхабените или повредени остриета и винтове, за да запазите равновесието.
6) Преди започване на работа монтирайте защитните уреди на изхода (торба и защита от камъни).

## В) ПО ВРЕМЕ НА ИЗПОЛЗВАНЕ

1) Не включвайте мотора в затворени пространства, където може да се натрупат опасни газове на въглероден окис.
2) Работете само на дневна светлина или при добра изкуствена светлина.
3) Ако е възможно избягвайте да работите на мокра трева.
4) Бъдете сигурни, че имате опора, когато работите на наклонени терени.
5) Никога не тичайте, а вървете; избягвайте да бъдете влачени от косачката.
6) Косете в напречна посока на наклона, никога нагоре–надолу.
7) Внимавайте много при смяна на посоката при наклонени терени.
8) **Не косете терени с наклон по-голям от 20°.**
9) Внимавайте изключително много когато дърпате косачката към себе си.
10) Спрете ножа ако косачката трябва да бъде наклонена за транспорт, когато прекосявате незатревен терен, когато косачката се транспортира от или до зоната за косене.
11) Не задействайте никога косачката, ако предпазителите са повредени, ако няма торба за събиране на трева или предпазители от камъни.
12) Не променяйте настройките на мотора и не му позволявайте да достига прекалено високи обороти.
13) При моделите с тяга, преди да включите мотора изключете подаването на предавка към колелата.
14) Включете внимателно мотора, следвайки инструкциите и като държите краката си далеч от ножа.
15) Не наклонявайте косачката, за да я включите. Извършете включването на равна повърхност без препятствия или висока трева.
16) **Не приближавайте ръцете и краката си до или под въртящите се части.** Стойте винаги далеч от изходния отвор.
17) Не вдигайте или транспортирайте косачката, когато моторът работи.
18) **Спрете мотора и изключете кабела на свещта:**
– преди каквато и да е намеса под платото за рязане или преди отпушване на тръбата за разтоварване на трева.
– преди да се извършва контрол, почистване или да се работи по косачката.
– след като е ударено чуждо тяло. Проверете евентуални щети по косачката и извършете необходимите поправки преди да използвате отново машината.
– ако косачката започне да вибрира по ненормален начин (Потърсете незабавно причината за вибрациите и занесете косачката в Специализиран център за осъществяване на необходимите проверки).
19) **Спрете мотора:**
– всеки път, когато оставяте машината без надзор. При моделите с електрическо включване, отстранете даже ключа;
– преди да зареждате с гориво;
– всеки път когато се монтира или се отстранява торбата за събиране на трева.
– преди да регулирате височината на косене.
20) Намалете газта преди да спрете мотора. Преустановете захранването с гориво, когато свършите работа, следвайки инструкциите в упътването на мотора.
21) По време на работа спазвайте винаги безопасната дистанция от въртящото се острие, определена от дължината на дръжката.

## Г) ПОДДРЪЖКА И СКЛАДИРАНЕ

1) Поддържайте затегнати гайките и винтовете, за да сте сигурни, че машината винаги е в безопасно положение на работа. Редовната поддръжка е незаменима за безопасността и за запазване работните характеристики на машината.
2) Не поставяйте косачката с бензин в резервоара в помещение, където бензиновите изпарения могат да достигнат пламък, искра или силен източник на топлина.
3) Изчакайте моторът да изстине преди да поставите косачката в кое да е помещение.
4) **За да намалите риска от пожар, поддържайте без остатъци от трева, листа или прекалено масло мотора, заглушителя на изхода, мястото на акумулатора и зоната за складиране на бензин.** Не оставяйте съдовете с окосена трева във вътрешността на помещение.
5) Редовно проверявайте предпазителя от камъни и торбата за събиране на трева, дали не са изхабени или повредени
6) Ако трябва да изпразните резервоара, извършете тази операция на открито и при студен мотор.
7) Слагайте работни ръкавици за монтиране и разглобяване на ножа.
8) **Погрижете се при наточване на ножа за неговото балансиране.** Всички операции,свързани с ножа (разглобяване, наточване, балансиране, повторно монтиране и/или замяна), са дейности, изискващи специфична компетентност и използване на подходящи уреди и инструменти; заради безопасност, необходимо е да бъдат извършвани винаги в специализиран център.
9) **Поради причини за безопасност, никога не използвайте машината с износени или повредени части. Частите трябва да бъдат заменени, а не поправени. Използвайте оригинални части. Части с неравностойно качество може да повредят машината и да застрашат безопасността ви.**

## Д) ТРАНСПОРТ И ПРЕМЕСТВАНЕ

1) Всеки път, когато трябва да премествате, повдигате, транспортирате или накланяте машината, е необходимо:
– да сложите дебели работни ръкавици;
– да хванете машината в точки, които гарантират сигурно захващане, имайки предвид тежестта и разпределението й;
– с тези дейности да се заемат толкова хора, колкото са необходими в съответствие с теглото на машината, характеристиките на транспортното средство или на мястото, където трябва да бъде сложена или откъдето да бъде взета машината.
2) По време на транспортиране, обезопасете подходящо машината чрез въжета или вериги.

# BG ПРАВИЛА ЗА УПОТРЕБА

**За мотора и акумулатора (ако е предвидена) прочетете съответните упътвания.**

**БЕЛЕЖКА** - Съответствието между упътванията, съдържащи се в текста и съответните фигури (разположени на 2 - 3 - 4 – 5 страница), е представено от номера преди всеки параграф.

## 1. ДОВЪРШВАНЕ НА МОНТАЖА

**БЕЛЕЖКА - Машината може да бъде доставена с някои вече монтирани компоненти.**

**ВНИМАНИЕ - Разопаковане и завършването на монтажа трябва да бъдат извършени на равно и стабилно място, с достатъчно място за преместване на машината и опаковката, като винаги си служите с подходящите инструменти.**
**Изхвърлянето на опаковките трябва да се осъществява според действащите местни разпоредби.**

**1.1a** **Вид "I":**
Върнете дръжката (1) в работната позиция и я фиксирайте към страничните поставки на шасито като използвате доставените болтове (2), както е показано на фигурата.
Височината на дръжката (1) се регулира на три различни нива, поставяйки втулките (3) в една от трите двойки отвори, предвидени върху поставките.
Затегнете докрай ръчките (2) след регулацията.
Поставете задвижващия шнур (4) в спиралата водач (5).
Затегнете гайката (6), за да фиксирате спиралата (5).

**1.1b** **Вид "II":**
Върнете дръжката (1) в работната позиция и я фиксирайте към страничните поставки на шасито като използвате доставените болтове (2), както е показано на фигурата.
Височината на дръжката (1) се регулира на три различни нива, поставяйки втулките (3) в една от трите двойки отвори, предвидени върху поставките.
Кръглите гайки (4) на дръжките (5) трябва да се завинтени така, че да осигуряват здраво фиксиране на дръжката (1), без да се изисква прекалена сила за блокирането и разблокирането им.
Затегнете дръжките (5) след регулацията.
Поставете задвижващия шнур (6) в спиралата водач (7).
Затегнете гайката (8) , за да фиксирате спиралата (7).

**1.2** Поставете рамката (1) в торбата (2) и закопчайте всички пластмасови профили (3), помагайки си с отверка, както е показано на фигурата.

**1.3** При моделите с електрическо включване, свържете кабела на акумулатора (1) с конектора на главната електрическа схема (2) на косачката.

## 2. ОПИСАНИЕ НА КОМАНДИТЕ

**БЕЛЕЖКА - Значението на знаците върху командите е обяснено на стр. 6 и следващите страници.**

**2.1** **Команда педал за газ**
Подаването на газ се комадва от ръчката (1). Позициите на ръчката са посочени на съответната табелка.

**2.2** **Лостове за одобрение и за включване на ножа**
Включването на ножа трябва да се осъществи при задвижен мотор.
За включване на ножа:
- дръпнете лоста за одобрение (1) срещу дръжката;
- натиснете **решително** напред лоста за включване (2) до края на хода и оставете да се върне в позиция на покой. **Движението трябва да се осъществи бързо и решително, за да се избегне подхлъзването и повредата на съединителя.**

Ако пуснете лоста за одобрение (1), ножът спира, задържайки мотора в ход.
За да включите отново ножа, трябва да повторите гореописаната процедура.

**2.3** **Ръчка за включване на тяга**
При моделите с тяга, напредването на косачката се осъществява чрез ръчката (1), натисната към дръжката.
Косачката спира да върви напред при пускане на ръчката.

**2.4** **Регулация височината на косене**
ОСЪЩЕСТВЕТЕ ОПЕРАЦИЯТА ПРИ ИЗГАСЕН МОТОР.

За да регулирате височината на подрязване, натиснете бутон (1) и повдигнете или натиснете шасито чрез ръчката (2) до желаната позиция, указана с номерирана скала (3).

**2.5** **• Само за модели DML: Лост за изход**
Този лост (1) има две позиции:
«A» = за задно изпразване без събиране или със събиране на окосената трева в коша;
«B» = за функцията "mulching" или (ако е предвидено) за странично изпразване без събиране.

За преминаване от една позиция в друга трябва леко да повдигнете лоста (1) и да го преместите в желаната позиция, така че да се блокира в стопа (2).

**БЕЛЕЖКА** - Ако преминаването от една позиция в друга се окаже затруднено, това може да се дължи на натрупана трева в приплъзващите водачи, затова трябва да измиете и почистите вътрешно шасито. (☛ 4.4).

## 3. КОСЕНЕ НА ТРЕВА

**БЕЛЕЖКА** - Тази машина дава възможност за косене на поляната по различни начини; преди започване на работа трябва да подготвите машината в зависимост от начина, по който смятате да косите.

**• Само за модели DML:**

**3.1a** **Подготовка за косене и събиране на тревата в коша:**
- Поставете лоста за изход (1) в позиция «A»;
- При моделите с възможност за странично изпразване: убедете се, че страничната вратичка (2) е смъкната и блокирана с обезопасителния лост (3).
- Повдигнете задния предпазител за камъни (4) и закопчайте правилно торбата (5) както е показано на фигурата.

**3.1b** **Подготовка за косене и задно изпразване на тревата:**
- Поставете лоста за изход (1) в позиция «A»;
- При моделите с възможност за странично изпразване: убедете се, че страничната вратичка (2) е смъкната и блокирана с обезопасителния лост (3).

**3.1c** **Подготовка за косене и раздробяване на тревата (функция "mulching"):**
- Поставете лоста за изход (1) в позиция «B»;
- При моделите с възможност за странично изпразване: убедете се, че страничната вратичка (2) е смъкната и блокирана с обезопасителния лост (3).

**3.1d** **Подготовка за косене и странично изпразване на тревата (ако е предвидено):**
- Поставете лоста за изход (1) в позиция «B»;
- Бутнете леко обезопасителния лост (3) и повдигнете страничната вратичка (2).
- Поставете изпразващия дефлектор (6) както е показано на фигурата.
- Затворете страничната вратичка (2) така че дефлекторът (6) да се блокира.

**•• Само за модели DM:**

**3.1e** **Подготовка за косене и събиране на тревата в коша:**
- Повдигнете задния предпазител за камъни (4) и закопчайте правилно торбата (5) както е показано на фигурата.

**3.1f** **Подготовка за косене и задно изпразване на тревата:**
- Повдигнете задния предпазител за камъни (4) и отстранете торбата (5).

**3.1g** **Подготовка за косене и раздробяване на тревата (функция "mulching"):**
- Повдигнете задния предпазител за камъни (4) и сложете дефлекторната капачка (11) в изходното гърло, натискайки докато закачащия зъб (12) щракне.

За да отстраните дефлекторната капачка (11), действайте с лоста (13), разположен под дръжката, така че да откачите зъба (12) и да можете да извадите дефлектора от изходното отверстие.

**3.2** **Задействане на двигателя**
Задвижването на мотора трябва да се извърши при изключен нож.
За да задвижите мотора, сложете лоста на ускорителя (1) в показаното в Упътването на мотора положение, после рязко дръпнете ръчката на задвижващия шнур (2).
При моделите с електрическо задвижване дръпнете лоста на спирачката на ножа (1) към дръжката и завъртете контактния ключ (3).

**3.3** **Рязане на тревата**
По време на работа включвайте и изключвайте ножа, както е указано в т. 2.2.

**ВАЖНО** – Избягвайте да включвате ножа в много висока трева

• **При “mulching”:** винаги избягвайте да косите голямо количество трева. Никога не косете повече от една трета от цялата височина на тревата при едно преминаване! Съобразявайте скоростта на напредване с условията на поляната и с количеството отстранявана трева.
• **При странично изпразване (ако е предвидено):** препоръчително е да минавате така, че да не изхвърляте окосената трева върху все още неокосената част на поляната.
• **В случай на торба за събиране на трева със сигнализатор за съдържанието (ако е предвиден):** по време на работа, при движещо се острие, сигнализаторът остава повдигнат докато торбата може да поема окосената трева; когато се смъкне, означава че торбата се е напълнила и трябва да бъде изпразнена.

**За да се избегнат възможни увреждания на затревената площ, позицията «1» трябва да се използва само върху идеално нивелирани, компактни терени без неравности.**

• **Само за модели DML:**
**ВАЖНА БЕЛЕЖКА -** Ако по време на работа се налага да преминете от един начин на косене с лост за изход (☛ 2.5) в позиция «B» (mulching) към друг - с лост в позиция «A» (задно изпразване), трябва да изгасите машината и да отстраните тревата от плъзгащата се вратичка (1); наличието на трева върху вратичката може да попречи на пълния ход на лоста за изход.

**Съвети за поддръжка на поляната**

Всеки вид трева има различни характеристики и може да изисква различен начин на поддръжка на поляната; винаги четете указанията от опаковките със семена за височината на косене, съобразени с условията на растеж в зоната на работа.
Трябва да се има предвид, че по-голямата част от тревата е съставена от стебло и от едно или повече листа. Ако окосите напълно листата, поляната се поврежда и повторното израстване ще бъде по-трудно.
По принцип са валидни следните указания:
– прекалено ниското косене води до разкъсване и разреждане на тревната покривка, с вид “на петна”;
– през лятото косенето трябва да е по-високо, за да се избегне изсушаване на терена;
– не косете тревата когато е мокра; това може да намали ефикасността на ножа, който залепва за тревата и води до разкъсване на тревната покривка.
– при особено висока трева, добре е да извършите първо косене на максималната възможна височина на машината, и след два-три дни да осъществите второ косене.

Видът на площта ще бъде по-добър, ако косенето се извършва винаги на една и съща височина и редувайки двете посоки.

### 3.4 Приключване на работа
При свършване на работа, пуснете лоста (1) за одобрение, сложете лоста на ускорителя в положение “Спиране мотор” и изключете капачката на свещта (2). При моделите с ключ, извадете ключа от контакта (3).

ИЗЧАКАЙТЕ СПИРАНЕТО НА ОСТРИЕТО преди да извършвате каквато и да е операция.

## 4. РЕДОВНА ПОДДРЪЖКА

**ВАЖНО - Редовната и грижлива поддръжка е незаменима за поддържане първоначалните ниво на безопасност и характеристики на машината.**
**Съхранявайте косачката на сухо място.**

1) Слагайте дебели работни ръкавици преди всяко почистване, поддържане или настройка на машината.
2) След всяко косене измивайте внимателно машината с вода, отстранявайте остатъците от трева и кал, натрупани по вътрешността на шасито, за да не изсъхнат и да затруднят следващото включване.
3) **При моделите с боядисано шаси**, боята от вътрешната страна на шасито може да падне под абразивното действие на рязаната трева; в такъв случай трябва да се намесите незабавно, като нанесете боя против ръжда, за да избегнете корозията на метала.
4) Ако е необходимо да стигнете до долната част, наклонете машината единствено от страната, посочена в упътването на мотора, като следвате съответните инструкции. **При моделите със странично изпразване, трябва да се отстрани изпразващия дефлектор (ако е монтиран - ☛ 3.1.d).**
5) Избягвайте да изливате бензин върху пластмасовите части на мотора или на машината, за да не ги повредите; изчиствайте веднага всяка евентуално попаднала капка бензин. Гаранцията не покрива щетите, причинени от бензин, по пластмасовите части.
6) **При моделите с AVS:** в случай на аномални вибрации върху дръжката, проверете антивибрационните маншони, ако са повредени или износени, свържете се с вашия продавач-консултант за смяна.

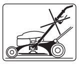

**ВАЖНО – Не насочвайте струи вода под високо налягане към механичните части на косачката (напр. към лагерите и към съединителя, но не само), тъй като системата за включване на ножа може да се повреди.**

**4.1** Желателно е всяка намеса по ножа да се осъществява в Специализиран център, разполагащ с необходимото подходящо оборудване.
Тази машина ползва ножове с код:
81004452/0 (за модел 504)
81004455/0 (за модел 554)
Ножовете трябва да бъдат маркирани «GGP». Имайки предвид еволюцията на продукта, цитираните ножове могат да бъдат заменени в течение на времето с други, с аналогични характеристики за взаимозаменяемост и безопасност на функционирането.
Монтирайте отново ножа (2) с насочени към земята код и маркировка, като следвате посочената на фигурата последователност.
Затегнете винтовете (1) с динамометричен ключ, настроен на 50-55 Nm.

**4.2** При моделите с тяга, правилното опъване на ремъка се получава чрез гайката (1), докато се стигне до препоръчания размер (6 мм.).

**4.3** За зареждане на изтощен акумулатор, свържете го със зареждащото устройство (1) както е показано в инструкциите за поддръжка на акумулатора.
Не свързвайте зареждащото устройство на акумулатора направо на клемата на мотора.
Моторът не може да бъде задвижен, използвайки зареждащото устройство като източник на енергия, тъй като то може да се повреди.
Ако смятате да не използвате дълго време косачката, изключете акумулатора от електрическата схема на мотора, осигурявайки, независимо от това, добро ниво на зареждане.
Акумулаторът (2) е достъпен отстранявайки капака (3).

**4.4** По време на миене заставайте винаги зад дръжката на косачката.

За измиване на вътрешността на косачката:
– поставете машината върху стабилен под;
– сложете височината за рязане в най-ниска позиция;
– свържете маркуча за водата със съответния изход (1);
– включете мотора и извършете първото измиване в същото оперативно положение, в което сте работили;
– спрете мотора, преместете лоста за изход в противоположно положение, включете мотора и извършете второ измиване.

## 5. ОПАЗВАНЕ НА ОКОЛНАТА СРЕДА

Опазването на околната среда трябва да бъде основен аспект при употребата на машината, в полза на цивилизованото общуване и на средата, в която живеем.
– Избягвайте да обезпокоявате съседите.
– Следвайте стриктно местните норми относно отделянето на отпадъчни материали след рязане.
– Следвайте стриктно местните норми за изхвърляне на опаковките, маслата, бензина, акумулаторите, филтрите, износените части или който и да е елемент, който може силно да замърси околната среда; тези отпадъци не могат да бъдат изхвърляни в боклука, а трябва да бъдат отделяни и предавани в специалните центрове за събиране, където ще се осъществи рециклация на материалите.
– При излизане от употреба не изоставяйте машината в околната среда, а се обърнете към център за събиране, според действащите местни норми.

## 6. АКСЕСОАРИ

**ВНИМАНИЕ:** За вашата безопасност, изрично е забранено да се монтира друг аксесоар, освен включените в следващия списък, специално проектирани за модела и вида на вашата машина.

### 6.1 Комплект “Mulching” (ако не е включен в доставката)
Фино надробява отрязаната трева и я оставя на поляната, като алтернатива на събирането в коша.

В случай на съмнение или проблем, свържете се без колебание с най-близкия сервиз или с магазина.

## ET OHUTUSNÕUDED

**RANGELT JÄRGIDA**

### A) ALUSTAMINE

1) **Lugege tähelepanelikult läbi kasutusjuhend.** Õppige tundma käsklusi ja muruniiduki asjakohast kasutamist. Õppige ära kuidas mootorit kiiresti seisata.
2) **Kasutage muruniidukit ainult sel otstarbel milleks ta on ette nähtud - muru niitmiseks ja kogumiseks.** Mistahes muu kasutus võib olla ohtlik ja põhjustada masina kahjustumist. Ebaõige kasutuse alla käivad (näiteks, aga mitte ainult):
– täiskasvanute, laste või loomade transportimine;
– iseenda transportimine masinal;
– masina kasutamine raskuste vedamiseks või lükkamiseks;
– kasutada masinat lehtede või prügi kogumiseks;
– masina kasutamine hekkide pügamiseks või rohust erineva taimestiku lõikamiseks;
– masina kasutamine rohkem kui ühe inimese poolt;
– sisestada tera ilma rohuta lõikudel.
3) Ärge lubage kunagi kasutada muruniidukit lastel ega inimestel kes ei ole tutvunud kasutusjuhendiga. Kohalikud seadused võivad sätestada miinimumea selle masina kasutamiseks.
4) **Ärge kasutage masinat kunagi:**
– kõrvaliste inimeste, eriti laste või ka loomade läheduses;
– kui kasutaja on võtnud ravimeid või aineid, mis hajutavad tähelepanu või aeglustavad reflekse.
5) Pidage meeles, et kasutaja vastutab tekkida võivate õnnetuste ja kahjustuste eest teistele inimestele või nende omandile.

### B) EELTÖÖ

1) **Niitmise ajal kandke alati tugevaid jalanõusid ja pikki pükse. Ärge kasutage muruniidukit paljajalu või lahtiste sandaalidega.**
2) Uurige hoolega läbi ala, millel kavatsete töötada ja eemaldage sealt kõik see, mida masin võiks välja lüüa või mis võiksid kahjustada lõiketeri ja mootorit (kivid, oksad, traadid, luud, jne.)
3) **ETTEVAATUST: OHT! Bensiin on kergestisüttiv aine.**
– hoidke kütust selleks ette nähtud anumates;
– **valage kütust masinasse, kasutades lehtrit, ainult vabas õhus ja ärge suitsetage bensiiniga tegelemise ajal ning masinasse kütust valades.**
– valage kütus masinasse enne kui käivitate mootori; ärge lisage kütust ning ärge võtke ära bensiinipaagi korki kui mootor käib või on soe.
– kui bensiin valgub maha, ärge käivitage mootorit vaid eemaldage muruniiduki alalt, kuhu läks kütus, kuniks bensiin on ära auranud ja aurud on hajunud; et vältida põlengu võimalust.
– pange alati tihedalt kinni bensiinipaagi kork ja sulgege kindlalt bensiinianum.
4) Asendage vigased summutid
5) **Enne kasutamist teostage masina üldine kontroll, eriti lõiketerade asend ja kontrollige, et nende kinnituspoldid ei oleks kahjustatud või kulunud.** Asendage blokis kahjustunud või kulunud lõiketerad ja kruvid, et tagada tasakaal.
6) Enne töö alustamist kinnitage masina väljaviskeavale kaitse (kott või kivikaitse).

### C) KASUTAMISE AJAL

1) Ärge käivitage mootorit kinnistes ruumides, kuhu võivad koguneda ohtlikud mürkgaasid.
2) Töötage ainult päevavalguses või heas kunstvalguses.
3) Kui võimalik, hoiduge töötamast märjal rohul.
4) Veenduge alati et teil on kindel toetuspunkt kaldus maa-alal.
5) Ärge kunagi jookske, vaid kõndige; ärge laske end muruniidukil vedada.
6) Kaldpinnal niitke piki nõlva, mitte kunagi üles-alla.
7) Kaldpindadel olge äärmiselt ettevaatlik, kui muudate sõidusuunda.
8) **Ärge niitke maa-alasid, mille kalle on suurem kui 20°.**
9) Olge eriti ettevaatlikud kui tõmbate muruniidukit enda poole.
10) Peatage lõiketera, kui peate muruniitjat kallutama transpordiks või ületades pindu, millel ei ole rohtu ja samuti siis, kui transpordite muruniitjat tööalale või sealt ära.
11) Ärge kasutage kunagi muruniidukit kui väljaviskeava kaitsed on vigastatud, ilma rohukogujata või ilma kivikaitseta.
12) Ärge muutke mootori seadeid ja ärge viige mootorit ülemääraselt kõrgete pööreteni.
13) Veoga mudelitel lülitage enne mootori käivitamist välja ülekanne ratastele.
14) Käivitage mootor ettevaatlikult kasutusjuhiseid järgides ja hoides jalad lõiketeradest ohutus kauguses.
15) Ärge kallutage muruniitjat käivitamisel. Käivitage masin tasasel pinnal, millel ei oleks ei takistusi ega kõrget rohtu.
16) **Ärge kunagi pange käsi või jalgu pöörlevate osade lähedusse.** Hoidke end alati eemal väljaviskeavast.
17) Ärge tõstke või transportige muruniitjat kui mootor töötab.
18) **Lülitage mootor välja ja ühendage lahti küünlajuhe:**
– enne kui hakkate tegema mistahes toimingut lõiketerade juures või enne kui hakkate ummistunud väljalasketoru vabastama;
– enne kui hakkate muruniitjat kontrollima, puhastama või seda hooldama;
– kui muruniitja saab löögi võõrkehalt. Määrake kindlaks kahjustused ja tehke vajalikud parandused, enne kui uuesti masina kasutusele võtate;
– kui muruniitja hakkab ebanormaalselt vibreerima (Uurida kiiresti välja vibratsiooni põhjus ja kontrollida vastavas teeninduskeskuses).
19) **Lülitage mootor välja:**
– iga kord kui jätate muruniitja järelvalveta. Elektrilise käivitamisega mudelitel, eemaldage ka süütevõti;
– enne kui valate paaki uut bensiini;
– alati kui võtate ära või panete külge rohukoguja;
– enne kui hakkate reguleerima lõikekõrgust.
20) Enne mootori väljalülitamist, vähendage gaasi. Kui lõpetate töö, pange kinni kütusekraan, nagu on kirjas mootori kasutusjuhendis.
21) Töötamise ajal, hoidke end vastavalt käepideme pikkusele alati ohutus kauguses pöörlevast terast.

### D) HOOLDAMINE JA HOIDMINE

1) Et olla kindel masina ohutus töötamises, hoidke alati tihedalt kinnitatuna kõik mutrid ja kruvid. Regulaarne hooldus on ülimalt oluline ohutuse tagamiseks ja selleks, et masin töötaks optimaalselt.
2) Ärge hoidke muruniitjat, mille paagis on kütust, ruumis, kus bensiiniaurud võiksid jõuda sädemeni, kuumaallikani või leegini.
3) Enne kui asetate muruniiduki mistahes ruumi, laske mootoril korralikult maha jahtuda.
4) **Et vähendada tulekahjuriski, hoida alati mootor, summuti, aku ja bensiinipaagi ümbrus puhas rohujäätmetest, lehtedest või üleliigsest määrderasvast.** Ärge jätke anumaid niidetud rohuga kinnisesse ruumi.
5) Kontrollige sageli kivikaitset ja rohukogujat, et näha selle kulumist või vigastusi.
6) Kui paak tuleb tühjendada, tehke seda vabas õhus ja külma mootoriga.
7) Kasutage töökindaid lõiketerade äravõtmiseks ja tagasipanekuks.
8) **Hoolitsege tera tasakaalustamise eest, kui seda teritatakse.** Kõik lõiketeraga seotud toimingud (mahavõtmine, teritamine, tasakaalustamine, tagasipanek ja/või asendamine) on vastavat ettevalmistust ja vastavaid tööriistu nõudvad tööd; turvalisuse tagamiseks peab neid töid teostama vastavas teeninduskeskuses.
9) **Ohutuse huvides ärge kunagi kasutage masinat, millel on kulunud või kahjustunud osi. Osad tuleb välja vahetada ning mitte kunagi parandada. Kasutada ainult originaal varuosi. Mittekvaliteetsed varuosad võivad kahjustada masinat ja olla ohuks teie turvalisusele.**

### E) TRANSPORTIMINE

1) Iga kord kui on tarvis masinat liigutada, tõsta, transportida või kallutada, tuleb:
– panna kätte paksud töökindad.
– võtta kinni masina nendest osadest, mis on kindlad, arvestades kaalu ja selle jagunemist.
– kasutada masina kaalule, transpordivahendile ja kohale, kust masin tuleb võtta või kuhu ta tuleb panna, vastavat arvu inimesi.
2) Transportimise ajal kinnitada masin köite või kettide abil.

# ET KASUTAMISTINGIMUSED

**Mootori ja aku (kui on ette nähtud) kohta lugege vastavaid kasutusjuhendeid.**

**PANE TÄHELE** - Seos tekstis sisalduvate viidete ja vastavate jooniste vahel (mis asuvad lk. 2 – 3 – 4 – 5) on näidatud numbriga, mis eelneb igale lõigule.

## 1. MONTEERIMINE

**PANE TÄHELE - Masina mõned komponendid võivad olla juba monteeritud.**

**ETTEVAATUST - Lahtipakkimine ja kokkumonteerimise lõpuleviimine peab toimuma alati tasasel ja kindlal pinnal, piisavalt peab olema ruumi masina ja pakendite liigutamiseks, kasutada alati sobivaid tööriistu.**
**Pakendite ümbertöötlemine peab toimuma vastavalt kohalikele kehtivatele normidele.**

**1.1a** **Tüüp "I":**
Viia käepide (1) tööasendisse ja kinnitada kere külgtugede külge, kasutades selleks kaasaantud polte(2), nagu näidatud joonisel.
Käepideme (1) kõrgust saab reguleerida kolme erinevasse asendisse sisestades poldid (3) ühte tugedel asetsevatest kolmest augupaarist.
Pärast reguleerimist keerake nupud (2) kõvasti kinni.
Sisestada käivitustross (4) juhtspiraali (5).
Kinnitada mutter (6) spiraali (5) fikseerimiseks.

**1.1b** **Tüüp "II":**
Viia käepideme vars (1) tööasendisse ja kinnitada kere külgtugede külge, kasutades selleks kaasaantud polte (2), nagu näidatud joonisel.
Käepideme varre (1) kõrgust saab reguleerida kolme erinevasse asendisse sisestades poldid (3) ühte tugedel asetsevatest kolmest augupaarist.
Käepidemete (5) otsakud (4) peavad olema kinni keeratud nii, et on tagatud käepideme varre tugev kinnitus varre alumise osa külge (1), ilma et nende lahti või kinnikeeramiseks liigset jõudu peaks kasutama.
Pärast reguleerimist keerata käepidemed (5) kõvasti kinni.
Sisestada käivitustross (6) juhtspiraali (7).
Kinnitada mutter (8) spiraali (7) fikseerimiseks.

**1.2** Asetage raam (1) kotti (2) ja kinnitage kõik plastikust ääred (3) nii nagu joonisel, kasutades kruvikeeraja abi.

**1.3** Elektrilise starteriga mudelitel ühendage akujuhe (1) muruniitja üldjuhtmestikuga (2).

## 2. JUHTIMISSEADMETE KIRJELDUS

**PANE TÄHELE - Juhtimisseadmetel näidatud sümbolite tähendust selgitatakse leheküljel 6 ja sealt edasi.**

**2.1** **Gaasihoob**
Aktseleraatorit juhitakse hoovaga (1). Hoova asendid on näidatud vastaval sildil.

**2.2** **Tera töövalmidus- ja sisestamise hoovad**
Tera tuleb sissse lülitada töötava mootoriga.
Tera sisse lülitamiseks:
– tõmmata töövalmidushooba (1) vastu käepidet;
– suruda **otsustavalt** sisselülitamishoob (2) ettepoole lõpuni ja lasta sel tagasi liikuda puhkeasendisse. **Liigutus peab olema kiire ja tugev, et vältida siduri libisemist ja kahjustumist.**

Vabastades töövalmidushoob (1) jääb tera seisma, hoides mootor töös.
Tera uuesti sisselülitamiseks tuleb korrata ülalnimetatud protseduuri.

**2.3** **Edasiveo hoob**
Edasiveoga mudelitel, kangi (1) surumisel vastu käepidet, liigub muruniiduki edasi.
Kui kang lahti lasta, siis muruniitja lõpetab liikumise.

**2.4** **Lõikekõrguse reguleerimine**
SEDA OPERATSIOONI TULEB TEHA VÄLJALÜLITATUD MOOTORIGA.
Lõikekõrguse reguleerimiseks suruda nuppu (1) ja tõsta või suruda pidemega (2) keret kuni soovitud kõrguseni, mis on tähistatud numbriskaalaga (3).

**2.5** • **Ainult mudelitele DML: Väljaviske suunamise hoob**
Sellel kangil (1) on kaks asendit.
«A» = tagumine, ilma korjeta väljavise või kogumine rohukogujasse;
«B» = "multsing" või (kui on ette nähtud) külgmine, ilma kogumiseta väljavise.

Ühest asendist teise üleminemiseks tuleb kangi (1) kergelt tõsta ja nihutada soovitud asendisse nii, et see jääks blokeerija (2) taha kinni.

**PANE TÄHELE** - Kui ühest asendist teise üleminek on raskendatud, võib see olla tingitud liikumiskanalitesse kinni jäänud rohust ning seetõttu tuleb kere sisemust pesta ja puhastada (☛ 4.4).

## 3. MURU NIITMINE

**PANE TÄHELE** - Antud masinaga on võimalik muru niita mitmel erineval moel; enne töö alustamist tuleb masin seadistada vastavalt soovitud niitmistüübile.

• **Ainult mudelitele DML:**

**3.1a** **Eelseadistamine niitmiseks ja kogumiskorvi kogumiseks:**
– Viia väljumisava valimise kang (1) asendisse «A».
– Külgväljaviske võimalusega mudelitel: veenduda, et külgluuk (2) oleks langetatud ja ohutushoovaga (3) blokeeritud.
– Tõsta üles tagumine kivikaitse (4) ja kinnitada koguja (5) korrektselt nagu joonisel näidatud.

**3.1b** **Eelseadistamine niitmiseks ja rohu tagumiseks väljaviskamiseks:**
– Viia väljumisava valimise kang (1) asendisse «A».
– Külgväljaviske võimalusega mudelitel: veenduda, et külgluuk (2) oleks langetatud ja ohutushoovaga (3) blokeeritud.

**3.1c** **Eelseadistamine niitmiseks ja rohu peenestamiseks ("multsimis"funktsioon):**
– Viia väljumisava valimise kang (1) asendisse «B».
– Külgväljaviske võimalusega mudelitel: veenduda, et külgluuk (2) oleks langetatud ja ohutushoovaga (3) blokeeritud.

**3.1d** **Eelseadistamine niitmiseks ja rohu külgväljavise (kui on ette nähtud):**
– Viia väljumisava valimise kang (1) asendisse «B».
– Suruda õrnalt ohutushooba (3) ja tõsta külgluuk (2).
– Sisestada väljaviskedeflektor (6), nagu joonisel näidatud.
– Sulgeda külgluuk (2) nii, et deflektor (6) oleks blokeeritud.

•• **Ainult mudelitele DM:**

**3.1e** **Eelseadistamine niitmiseks ja kogumiskorvi kogumiseks:**
– Tõsta üles tagumine kivikaitse (4) ja kinnitada koguja (5) korrektselt nagu joonisel näidatud.

**3.1f** **Eelseadistamine niitmiseks ja rohu tagumiseks väljaviskamiseks:**
– Tõsta üles tagumine kivikaitse (4) ja eemaldada koguja (5).

**3.1g** **Eelseadistamine niitmiseks ja rohu peenestamiseks ("multsimis"funktsioon):**
– Tõsta üles tagumine kivikaitse (4) ja sisestada deflektori (11) kork väljumisavale, surudes seda kuni on kuulda haakumishamba (12) klõpsu.

Deflektori korgi (11) eemaldamiseks suruda käepideme all olevale hoovale (13) nii, et hammas (12) lahti tuleks ja võimaldaks deflektori väljumisava kaudu välja võtta.

**3.2** **Mootori käivitamine**
Mootorit tuleb käivitada väljalülitatud teraga.
Mootori käivitamiseks viia gaasihoob (1) mootori kasutusjuhendis näidatud asendisse, seejärel tõmmata energiliselt käivitustrossi pidet (2).
Elektrilise käivitamisega mudelitel tõmmata tera piduri hoob (1) vastu käepidet ja keerata kontaktvõtit (3).

**3.3 Muru niitmine**

Töö ajal lülitada tera sisse ja välja, nagu näidatud punktis 2.2.

**OLULINE -** Vältida tera sisselülitamist liiga kõrges rohus.

- “Multsimise” puhul: vältida alati suurte rohukoguste niitmist Kunagi ei tohi niita ühe niidukorraga rohkem, kui üks kolmandik niidetava rohu kõrgusest! Seada liikumiskiirus vastavusse muru olukorraga ja niidetava muru kogusega.
- Külgväljaviske puhul (kui on ette nähtud): on soovitav niita nii, et välditakse rohu paiskamist veel niitmata murule.
- **Koguja sisu indikaatoriga (kui on ette n_htud) kogumiskorvi korral:** Liikuva teraga töötamise ajal jääb indikaator üles niikauaks, kui kogujasse mahub niidetud rohtu; kui see vajub alla, on koguja täis ja see tuleb tühjendada.

**Vältimaks muru võimalikku kahjustamist, tuleb asendit “1” kasutada ainult täiesti ühetasastel, kompaktsetel ja ilma ebakorrapärasusteta pindadel.**

- **Ainult mudelitele DML:**

**TÄHTIS PANE TÄHELE** - Kui töö ajal tuleb ühelt seadelt (☛ 2.5) väljaviskeava valimise hoovaga asendis «B» (multsing) üle minna kangi teise asendisse «A» (tagumine väljavise), tuleb masin välja lülitada ja eemaldada liikuvale luugile (1) jäänud rohi; luugile jäänud rohi võib takistada väljaviskeava suunamise kangi vaba liikumist.

**NÕUANDED MURU HOOLDAMISEKS**

Iga tüüpi muru on erinevate omadustega ning võib hoolduseks vajada erinevaid tingimusi; lugeda alati seemnepakendilt soovitusi niitmiskõrguse kohta, mis on seotud vastava tööpiirkonna kasvutingimustega.

Arvestada, et enamus murust koosneb ühest varrest ja ühest või rohkemast lehtedest. Kui lehed lõigatakse täielikult maha, muru kahjustub ja taastumine on raskendatud.

Üldiselt kehtivad järgnevad soovitused:
- liiga madal lõige põhjustab rebimist ja muru hõrenemist, väljanägemine “laiguline”;
- suvel peab niitma kõrgemalt, et vältida maapinna kuivamist;
- niita ei tohi märga rohtu; see võib põhjustada tera efektiivsuse vähenemist, muru jääb selle külge ja rebib rohtu;
- Kui muru on eriti kõrge, tuleb esmalt niita masina kõrgeimal lubatud niidukõrgusel ja seejärel niita teist korda kahe või kolme päeva pärast.

Muru kvaliteet saab parem, kui niita alati samal lõikekõrgusel ja vaheldumisi eri suundades.

**3.4 Töö lõpp**

Töö lõpetamisel lasta töövalmidushoob (1) lahti, viia gaasihoob asendisse “Mootori Seiskamine” ja ühendada lahti küünlajuhe (2). Võtke välja süütevõti (3) mudelitel, millel see on olemas.

OODAKE LÕIKETERA TÄIELIKU SEISKUMISENI enne kui hakkate teostama mistahes hooldustööd.

## 4. HOOLDUS

**TÄHTIS - Regulaarne ning täpne hooldus on hädavajalik, et hoida muruniiduk töökorras ning et töötamine oleks ohutu. Muruniitjat tuleb hoida kuivas kohas.**

1) Enne mistahes muruniitja hooldus-, parandus- või reguleerimistööd, panna kätte paksud töökindad.
2) Pärast igat niitmist peske masin hoolikalt veega; puhastage korpuse külge jäänud rohujäätmed ja pori vältimaks, et see ära kuivades ei muutuks takistuseks järgmisel muruniiduki käivitamisel.
3) **Värvitud korpusega mudelitel** võib korpuse sisemise osa värv aja jooksul niidetud muru abrasiivse toime mõjul lahti tulla; sellisel juhul tuleb värv kiiresti üle tõmmata roostevaba värviga, et hoida ära metalli korrosiooni põhjustava rooste teke.
4) Juhul kui on tarvis pääseda niiduki alumisse osasse, kallutage masinat ainult mootori juhendis ette nähtud poolele, järgides täpselt vastavaid ettekirjutusi. **Külgväljaviskega mudelitel tuleb eemaldada väljaviskedeflektor (kui on monteeritud – ☛ 3.1.d).**
5) Vältige bensiini sattumist mootori või niiduki plastikust osadele, et vältida nende kahjustumist. Puhastage koheselt juhuslikult sattunud bensiin. Garantii ei kata bensiini tõttu plastikust osadele tekkinud kahjusid.
6) **AVSga mudelitel:** Käepideme anomaalse vibreerimise korral kontrollida isoleerimismuhve ja võtta ühendust edasimüüjaga, et need välja vahetada, kui on kahjustunud või kulunud.

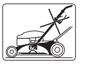

**OLULINE - Survepesuri juga ei tohi suunata muruniitja mehaanilistele osadele (näiteks, aga mitte ainult laagritele ja sidurile), sest tera sisestamise süsteem võib kahjustuda.**

**4.1** Töid teraga on soovitav lasta teha spetsialiseeritud teeninduskeskuses, kus on selleks sobivaimad vahendid.
Sellel masinal on ette nähtud kasutada terasid koodiga:
81004452/0 (mudelil 504)
81004455/0 (mudelil 554)
Terad peavad alati olema tähistatud «GGP». Vastavalt toote täiustumisele võib juhtuda, et ülalnimetatud terad tuleb aja jooksul välja vahetada teiste, sobivuse ja tööohutuse seisukohalt analoogsete vastu.
Monteerida tera (2) tagasi, kood ja markeering maapinna poole, jälgides joonisel näidatud järjestust.
Kinnitada kruvid (1) dünamomeetrilise võtmega, seatud 50-55 Nm peale.

**4.2** Edasiveoga mudelitel saavutatakse rihma õige pinge mutri (1) abil, kuni näidatud mõõdu (6 mm) saavutamiseni.

**4.3** Tühja aku laadimiseks ühendage see akulaadija (1) külge vastavalt aku kasutusjuhendile.
Ärge ühendage aku laadijat otse mootori pitskruvi külge.
Mootorit ei ole võimalik käivitada kasutades akulaadijat toiteallikana, kuna laadija võib kahjustuda.
Kui te ei kavatse pikka aega muruniidukit kasutada, ühendage aku mootori juhtmestikust lahti, kuid veenduge, et aku oleks laetud.

**4.4** Pesemise ajal olge kogu aeg muruniiduki käepideme taga.

Muruniiduki seestpesuks:
- asetada masin kõvale põrandale;
- viia lõikekõrgus kõige madalamale;
- ühendada veevoolik vastava ühendusega (1);
- käivitada mootor ja teostada esimene pesu samas asendis, milles masin viimati töötas
- peatada mootor, viia väljaviskeava suunamise hoob vastupidisesse asendisse, käivitada mootor ja teha teine pesu.

## 5. KESKKONNAKAITSE

Keskkonnakaitse peab masina kasutamisel olema oluline ja eelistatud aspekt kaitsmaks meie tsiviilse kooselu ja keskkonna huve.
- Vältida naabrite segamist.
- Jälgida täpselt kohalikke nõudeid, mis puudutavad lõikejääkide ümbertöötlust.
- Täpselt kohalikke norme, mis puudutavad pakendite, õlide, bensiini, akude, filtrite, kahjustatud osade ja muu keskkonnaohtliku ümbertöötlemist; neid jäätmeid ei tohi visata prügi hulka, vaid need tuleb eraldada ja viia vastavatesse kogumispunktidesse, kus hoolitsetakse materjalide ümbertöötluse eest.
- Kui te masinat enam ei kasuta, ärge visake seda loodusesse, vaid pöörduda vastavalt kohalikele kehtivatele normidele jäätmekäitluspunkti poole.

## 6. LISASEADMED

**ETTEVAATUST:** Teie ohutuse huvides on keelatud monteerida mistahes muud seadet, mis pole järgnevas, spetsiaalselt teie masina mudelile välja töötatud seadmete, nimekirjas.

**6.1 “Multsimiskomplekt” (kui ei ole kaasa antud)**

Peenestab niidetud rohu ja jätab selle murule, alternatiiviks rohukogujale.

Mistahes probleemi või kahtluse korral pöörduge kõhklemata lähimasse teeninduskeskusse või edasimüüja poole.

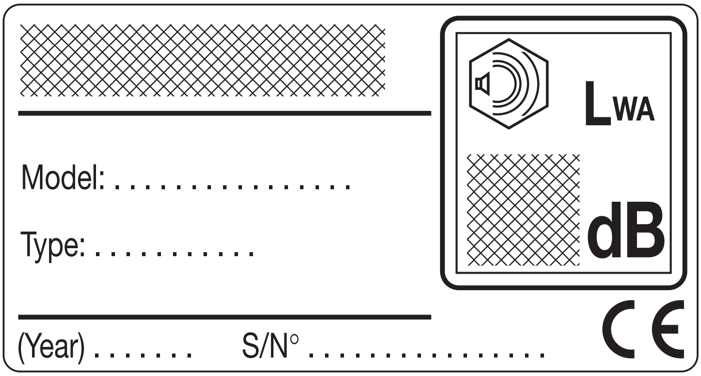


Realizzazione: EDIPROM - Bergamo

**© by GGP ITALY SPA**

• Sujet à des modifications sans aucun préavis • Subject to modifications without notice • Kann ohne Vorankündigung geändert werden • Soggetto a modifiche senza preavviso • Kan zonder kennisgeving wijzigingen ondergaan • Sujeto a modificaciones sin previo aviso • Sujeito a alterações sem aviso prévio • Υπόκειται σε αλλαγές χωρίς προειδοποίηση • Önceden haber verilmeksizin değiştirilebilir • Подлежи на промени без претходно известување • Kan endres uten forvarsel • Kan utsättas för modifieringar utan att detta meddelas • Ret til ændringer forbeholdes • Voidaan tehdä muutoksia ilman ennakkoilmoitusta • Možnost změn bez předešlého upozornění • Poddawany modyfikacjom bez awizowania • Előzetes értesítés nélkül módosítható • Может быть изменено без предварительного уведомления • Podložno promjenama bez prethodne obavijesti • Lahko pride do sprememb brez predhodnega obvestila • Moguće su promjene bez najave • Možnosť zmien bez predošlého upozornenia • Poate fi modificat, fără preaviz • Objekto pakeitimai be perspėjimo • Var tikt mainīts bez iepriekšēja brīdinājuma • Podložno izmenama bez upozorenja • Подлежи на промени без предупреждение • Võimalikud muudatused ilma ette teatamata